עתיקות 66, התשע״א

כלי החרס מחורבת גלילות

רבקה קלדרון

מבחר כלי החרס מחורבת גלילות (ר׳ איילון ולוי, כרך זה) יוצג על פי מקום המצאו; הכלים מוצגים טיפולוגית, ללא התייחסות לסטרטיגרפיה, כיוון שהממצא נתגלה רובו ככולו במילויים. תיארוך הכלים מבוסס על הקבלות בלבד, רובן מאתרים בצפון הארץ.[1]

המתקן המטויח (L82)

אמפורות (איור 1:1–3).— מאמפורה מס׳ 1 נשתמר חלק מצוואר ארוך וכתף עם ידית; הדופן עבה מאוד. לאמפורה מס׳ 2, שאינה גדולה, ידיות משוכות מאמצע הצוואר לכתף ובסיס טבעת כפול שבמרכזו זיז בולט; השפה לא נשתמרה. לאמפורה מס׳ 3 שפת מדף שטוחה ומעובה, בולטת מפנים ומחוץ, ורכס בולט מתחת לשפה ומעל לידית שמצויה באמצע הצוואר.

קנקנים (איור 1:4–6).— לקנקנים מס׳ 4, 5 שפה מקופלת חוצה וצוואר קעור שרכס בולט בתחתיתו; לקנקן מס׳ 4 צוואר גבוה יותר, שרידי טין דבוקים לכתף (כנראה חלק מתהליך הייצור) וצילוע צפוף על הכתף שעליה שתי ידיות. בציפורי, קנקנים אלו אופייניים לשכבת החורבן בבית דיוניסוס, המתוארכת לאמצע המאה הד׳ לסה״נ (Balouka 2004: Pl. 4:2–4), ואילו בבית הכנסת שם הם תוארכו לסוף המאה הג׳ – המאה הד׳ לסה״נ (Weiss and Eliahu-Oron 2005: Pl. C.II:5). בקיסריה נתגלה קנקן במכלול שתוארך למאות הב׳–הג׳ לסה״נ; לדעת בר־נתן ואדטו (Bar-Nathan and Adato 1986: Fig. 2:8C), טיפוס קנקנים זה מקדים את טיפוסי הקנקנים הביזנטיים. לקנקן מס׳ 6 שפה מעוגלת, צוואר נמוך ומעובה, דופן עבה וכתף מצולעת בצילוע צפוף ובולט.

סירי בישול סגורים (איור 1:7–12).— סיר מס׳ 7 גדול, פערורי. השפה מעובה, משתפלת חוצה ובעלת חתך מרובע. הוא חסר צוואר ולו ידיות גבוהות משוכות מהשפה לכתף החלקה וזיווי קל במרכז הגוף. הסיר לא יוצר מהטין האופייני לסירי בישול, והוא צרוף היטב. סירים דומים תוארכו בג׳למה לשנים 351–383 לסה״נ (Johnson 1988: Fig. 7-38:572, Form 9) וברמה, לתקופות הרומית–הביזנטית (Tzaferis 1980: Fig. 3:33). לסיר מס׳ 8 שפה משולשת דקה, צוואר זקוף וידיות משוכות מהשפה לכתף המזווה מעט מתחת לידית.

סיר מס׳ 9 פערורי ולו שפה משופעת פנימה, צוואר קצר מאוד, דופן משופעת ומצולעת בצפיפות וידיות ארוכות משוכות מהשפה לכתף. לדעת בלוקה (Balouka 2004: Pl. 3:5), סיר זה נפוץ בעיקר בצפון הארץ; בציפורי הוא תוארך לאמצע המאה הד׳ לסה״נ.

סיר מס׳ 10 גדול ולו שפה מעוגלת ומעובה, צוואר ובו רכס קטן וידיות ארוכות משוכות מהשפה לכתף המצולעת בצפיפות. חלקו התחתון של הסיר משופע כלפי הבסיס. בבית דיוניסוס בציפורי תוארך סיר דומה למאה הא׳ – אמצע המאה הב׳ לסה״נ; הוא נפוץ בייחוד במאה הא׳, עד שנת 70 (Balouka 2004: Pl. 1:2). בחורבת שמע הוא היה בשימוש מלפני שנת 150 ועד שנת 419 לסה״נ (Meyers, Kraabel and Strange 1976: Pl. 7.14:12), ובמירון הוא תוארך לשנים 135–250 לסה״נ (Meyers, Strange and Meyers 1981: Pl. 8.6:14).

סיר מס׳ 11 גדול מאוד ולו שפה משולשת בולטת מעט חוצה, רכס במרכז הצוואר, שממנו נמשכת ידית ארוכה אל הרכס שעל הכתף, ודופן מתעגלת. בתל קירי נמצא סיר דומה בשכבה II, שתוארכה לרבע האחרון של המאה הא׳ לפסה״נ – הרבע הראשון של המאה הא׳ לסה״נ (Avissar 1987: Fig. 1:19). זהו תאריך קדום יחסית לשאר הכלים מחורבת גלילות. סיר מס׳ 12 קטן ולו שפה מחורצת, צוואר זקוף, דופן מזווה ושתי ידיות משוכות מהשפה לכתף. סיר דומה נמצא בתל קירי שכבה II (Avissar 1987: Fig. 1:20, 26).

סיר בישול פתוח (איור 1:13).— לסיר שפה חתוכה באלכסון כלפי פנים, זיווי בתחתית הדופן וידיות

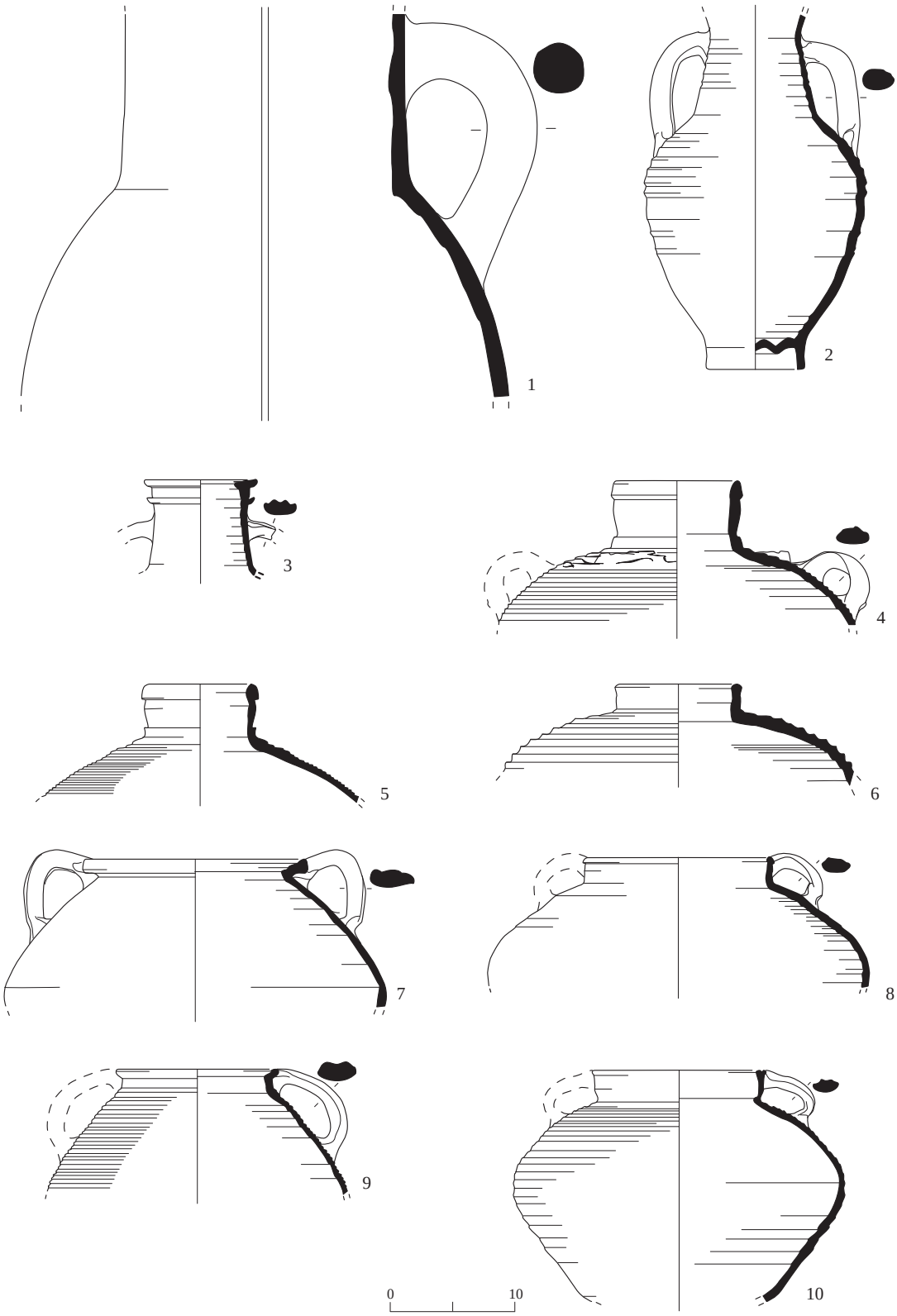

איור 1. כלי החרס מהמתקן המטויח.

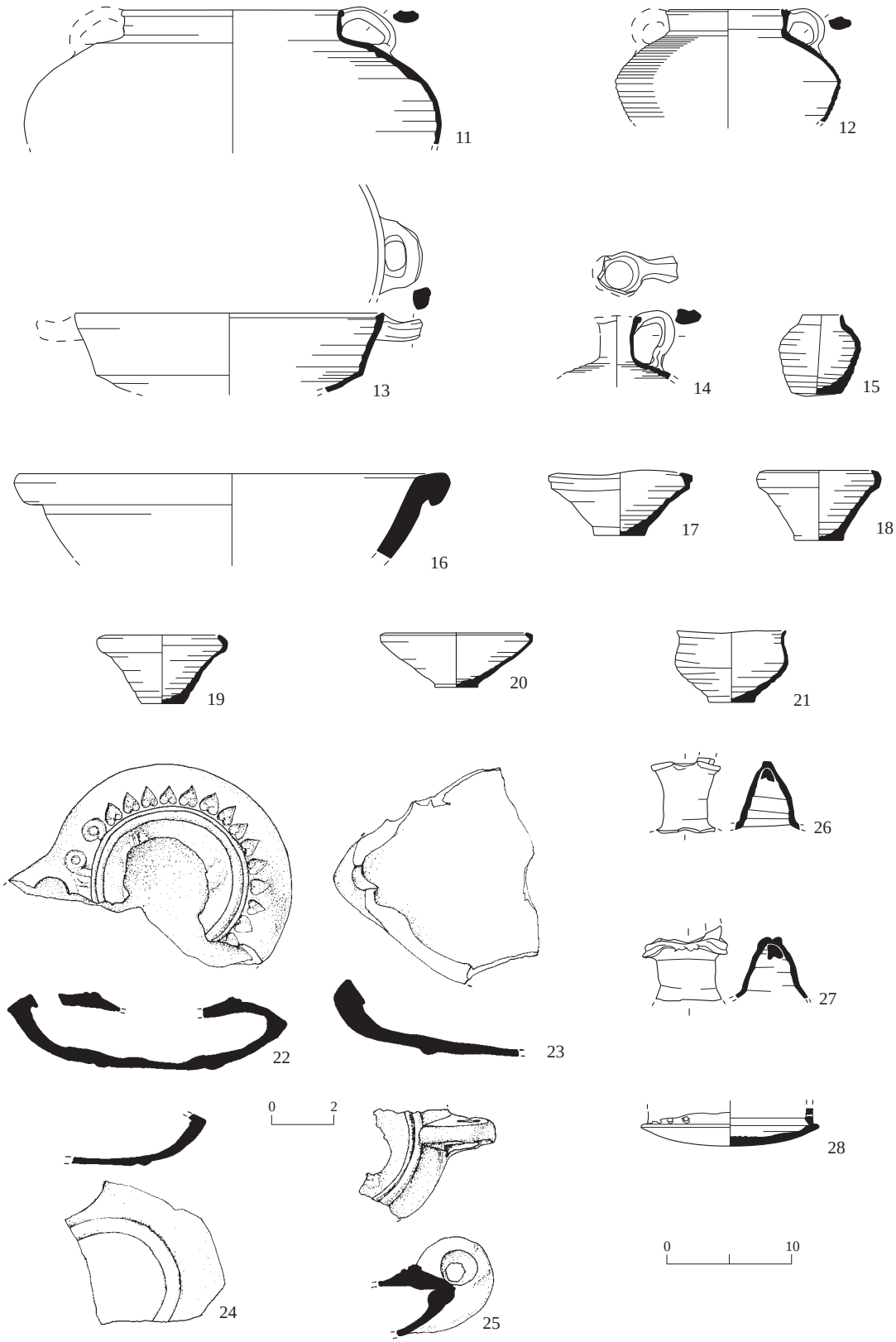

איור 1. (המשך).

◂ איור 1

מס׳	הכלי	לוקוס	סל	תיאור
1	אמפורה	82	304	טין חום כהה, מפולם, גריסים לבנים גדולים מעטים
2	אמפורה	82	301	טין צהבהב, גריסים חומים גדולים אחדים ולבנים קטנים מעטים
3	אמפורה	82	286/1	טין חום כהה, ליבה אפורה כהה, גריסים לבנים מעטים
4	קנקן	82	280/8	טין חום כהה, גריסים לבנים קטנים מעטים
5	קנקן	82	288/10	טין חום בהיר, ליבה אפורה, גריסים לבנים קטנים
6	קנקן	82	288/2	טין חום כהה, גריסים לבנים גדולים וקטנים רבים
7	סיר בישול	82	288/8	טין חום־אדמדם, גריסים לבנים גדולים מעטים וקטנים רבים
8	סיר בישול	82	286/2	טין חום כהה, גריסים לבנים קטנים וגדולים מעטים
9	סיר בישול	82	265/1	טין חום־אדמדם, גריסים לבנים גדולים וקטנים
10	סיר בישול	82	3719	טין חום־כתום, ליבה אפורה־שחורה, גריסים גדולים
11	סיר בישול	82	305/306	טין חום־אדמדם, גריסים לבנים גדולים וקטנים רבים
12	סיר בישול	82	286/4	טין חום־אדמדם, ליבה אפורה, גריסים לבנים
13	סיר בישול	82	288/11	טין חום כהה, ליבה אפורה
14	פך	82	286/6	טין חום כהה
15	פכית	82	267/3	טין חום כהה גס, גריסים לבנים קטנים וגדולים
16	קדרה	82	282/5	טין לבן־חום בהיר, גריסים כתומים קטנים
17	קערה	82	267/2	טין חום כהה, ליבה אפורה, גריסים לבנים גדולים
18	קערה	82	285/5	טין חום בהיר, גריסים לבנים גדולים
19	קערה	82	282/4	טין חום בהיר, גריסים לבנים קטנים
20	קערה	82	278/3	טין חום־אפור, ליבה חומה, גריסים לבנים גדולים
21	קערה	82	267/1	טין חום כהה גס, גריסים לבנים מעטים
22	נר	82	272	טין חום־כתום, גריסים לבנים קטנים, מפולם היטב
23	נר	82	281	טין חום בהיר מאוד־קרם, מפולם היטב
24	נר	82	305/306	טין חום בהיר־קרם, גריסים לבנים, מפולם היטב
25	נר	82	259	טין ורדרד, גריסים לבנים, חיפוי אדום
26	עששית	82	285/6	טין חום גס, גריסים לבנים גדולים וקטנים
27	עששית	82	267/4	טין חום גס, גריסים לבנים קטנים
28	עששית	82	269/7	טין חום־אדמדם, גריסים לבנים

אופקיות. בג׳למה זהו טיפוס הסיר הנפוץ ביותר, והוא תוארך לשנים 351–383 לסה״נ (Johnson 1988: Fig. 7-43:630, Form 1). בעוצה[2] הוא נמצא בשכבה 8, וראשית השימוש בו תוארכה לאמצע המאה הד׳ לסה״נ.

פך (איור 1:14).— לפך שפה תלתנית וידית משוכה מהשפה לכתף. פך דומה נמצא בעוצה בשכבה 8 המתוארכת לשנים 340–410 לסה״נ.

פכית (איור 1:15).— הפכית קטנה מאוד, מצולעת למלוא אורכה, ללא שפה ברורה, ובסיסה שטוח. לא ברור אם הייתה לה ידית.

קדרה (איור 1:16).— הקדרה (אגן?) גדולה ולה שפה עבה משתפלת חוצה ודופן עבה ומתעגלת. קדרות היו נפוצות בגליל, בעיקר במאות הב׳–הג׳ לסה״נ, והן המשיכו לשמש עד המאה הד׳. הן נמצאו בציפורי: בבית דיוניסוס הן נפוצות ותוארכו

למאות הב׳–הג׳ לסה״נ (Baouka 2004: Pl. 1:9), ובבית הכנסת הן תוארכו למאות הב׳–הד׳ לסה״נ (Weiss and Eliahu-Oron 2005: Pl. C.III:13). בשקמונה תוארכה קדרה דומה למאות הב׳–הג׳ לסה״נ (אלגביש 1977 : לוח 85 :XI).

קערות (איור 1 :17–21).— קערות מס׳ 17–19 קטנות ועמוקות, ולהן שפה מחודדת נוטה פנימה, זיווי במעבר בין השפה לדופן וזיווי נוסף מתחתיו ובסיס שטוח. קערות אלו אופייניות לתקופה הרומית הקדומה, בעיקר למאה הא׳ לסה״נ. הן נמצאו מהרודיון בדרום (Bar-Nathan 1981: Pl. 6:9) ועד תל קירי בצפון, שם הן נמצאו בשכבה II (Avissar 1987: Fig. 1:7–8). קערה מס׳ 20 זהה לקודמותיה, למעט היותה רדודה, ואילו קערה מס׳ 21 עמוקה ולה שפה מחודדת וזקופה, זיווי במרכז הדופן ובסיס שטוח. אף הן מהתקופה הרומית הקדומה.

נרות (איור 1 :22–25).— כל הנרות הם נרות דיסקוס רומיים. לנר מס׳ 22 פייה קטנה שמצדיה וולוטות, כתף מעוטרת בדגם עלים טבוע, עין שנוצרה משבירת הדיסקוס המעוטר ובסיס טבעת נמוך. מנרות מס׳ 23, 24 נשתמרו שברי בסיס הטבעת. לדעת רוזנטל־הגינבוטום (Rosenthal-Heginbottom 1995: Fig. 6.50:19, Type 26), נרות מקומיים אלו, כנראה פיניקיים, יוצרו בהשראת הנרות הרומיים האימפריאליים המיובאים ויש לתארכם לסוף המאה הא׳–המאה הב׳ לסה״נ; בדור הם נמצאו במכלול שתוארך למחצית השנייה של המאה הב׳ – תחילת המאה הג׳ לסה״נ. בחורבת שמע הם תוארכו למאות הב׳–הג׳ לסה״נ (Meyers, Kraabel and Strange 1976: Pl. 8.9:1). נרות אלו מקבילים לטיפוס 7 — וריאנט 1 של חדד (Hadad 2002:16–20), שתוארך לשלהי המאה הב׳ – המאה הג׳ לסה״נ.

נר מס׳ 25 נבדל מקודמיו בכך שיש לו ידית. הוא נפוץ מאד בדור, ייצורו באזור החל בשליש השני של המאה הא׳ לסה״נ, ובמהלך המאה הב׳ לסה״נ הוא נעשה נפוץ, בד בבד עם פעולתם של מרכזי הייצור באיטליה. בכמה מרכזי ייצור פרובינציאליים ייצורו נמשך עד המאה הג׳ לסה״נ (Rosenthal-Heginbottom 1995: Fig. 5.20:14, Type 21.1).

עששיות (איור 1 :26–28).— מעששיות מס׳ 26, 27 נשתמר חלק מהידית העגולה ששימשה לנשיאתן, ומעששית מס׳ 28 נשתמרו הבסיס ותחילת הדופן המחוררת. טיפוס כלי זה נדיר. עששיות אחדות מהתקופה הביזנטית (המאות הה׳–הז׳ לסה״נ) נתגלו בבית שאן (Hadad 2002:143–144, Nos. 528, 529).

סיכום. למרבית הכלים מהמתקן המטויח נמצאו מקבילות מהתקופה הרומית התיכונה (המאות הב׳–הג׳ לסה״נ) ולמיעוטם, מהתקופה הרומית הקדומה (המאה הא׳ לסה״נ), המאוחרת (המאה הד׳ לסה״נ) והביזנטית. במכלול נמצאו כלים מהמאה הא׳ שאינם ממשיכים למאה הב׳ לסה״נ (סירי הבישול מס׳ 10–12 וקערות מס׳ 17–20); מכאן שהתאריך הקדום ביותר של המילוי שבו נמצאו הכלים הוא המאה הא׳ לסה״נ (אפשר אף עד סוף המאה הא׳ לפסה״נ), שיאו במאות הב׳–הג׳ וסיומו במאות הה׳–הז׳ לסה״נ.

מערת קבורה (L5)

פך/סיר בישול (איור 2).— זהו כלי כלאיים, בין פך לסיר בישול קטן. הוא בעל גוף מצולע ודופן דקה, שפה מעוגלת ומשופעת מעט פנימה עם קיפול עדין בצד החיצון, רכס בתחתית הצוואר, ידית אחת משוכה מהשפה לכתף המזווה ובסיס שטוח. כלי דומה, שהוגדר ׳פכית בישול׳, נתגלה במערת קבורה בהר הצופים בירושלים ותוארך למאה הא׳ לסה״נ (וקסלר־בדולח תשנ״ח : איור 37 :6).

כבשני קדרים (L98)

סיר בישול סגור (איור 3 :1).— לסיר שפה מתעגלת כלפי חוץ, שני רכסים בולטים בצוואר הגבוה ושתי ידיות משוכות מהשפה לכתף. בתל קירי נתגלה סיר דומה בשכבה II (Avissar 1987: Fig. 1:22).

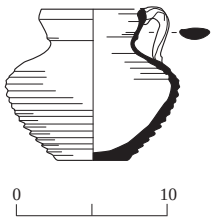

איור 2. כלי חרס ממערת הקבורה.

הכלי	לוקוס	סל	תיאור
פך/סיר בישול	4	4/1	טין חום־ורוד, גריסים לבנים קטנים, בינוניים וגדולים מאוד

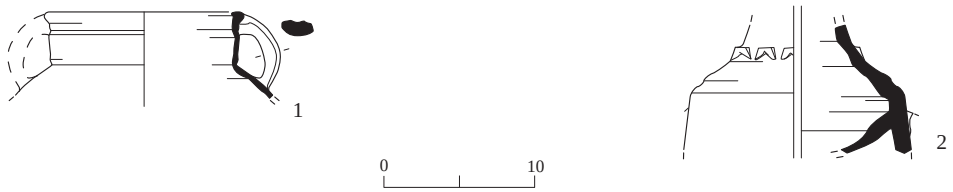

איור 3. כלי החרס מכבשני הקדרים.

מס׳	הכלי	לוקוס	סל	תיאור
1	פך/סיר בישול	98	326	טין חום כהה, צרוף היטב
2	שונות	98	326	טין חום בהיר־ורוד, גריסים לבנים קטנטנים

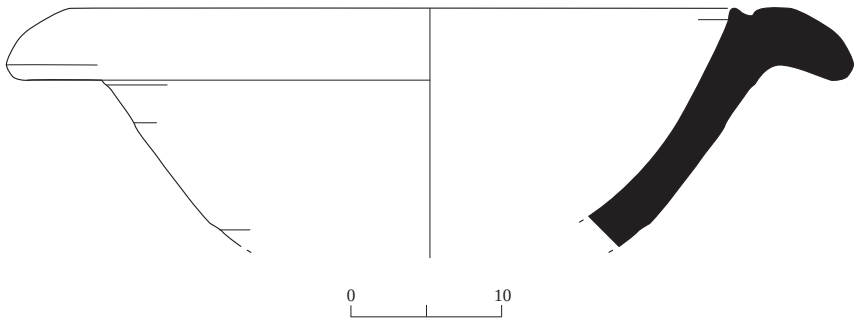

איור 4. כלי חרס ממכלול בריכות 8.

הכלי	לוקוס	סל	תיאור
מורטריום	8	160	טין גס חום מבחוץ, חום־אדמדם מבפנים, ליבה חומה בהירה, גריסים שחורים גדולים מאוד ולבנים קטנים אחדים

שונות (איור 3:2).— לכלי, שאי אפשר להגדירו, צוואר מעוטר במעין מחרוזת בתבליט, כתף מזווה ודופן עבה מאוד שממנה יוצא חלק הפונה אל פנים הכלי.

מכלול בריכות 8

מורטריום (איור 4).— זהו אגן גדול בעל שפה רחבה משתפלת חוצה, היוצרת מעין מדף משופע וחריץ בצדה הפנימי, ודופן עבה ומעוגלת. כלים אלו נושאים בדרך כלל כתובת ביוונית על השפה, אך בכלי זה לא נמצאה כתובת. אגנים אלו הוגדרו ״מורטריה צפון סוריות״ (Hayes 1967:337–347, North Syrian Mortaria). הם יוצרו בחוף הסורי־הלבנוני מסוף המאה הג׳ ועד תחילת המאה הד׳ לסה״נ.

לדעת בר־נתן ואדטו (Bar-Nathan and Adato 1986: Fig. 3:4), אם שבר המורטריום שנתגלה בקיסריה משתייך למשפחת המורטריה הסוריות, הרי שהוא דומה יותר לכלים שיוצרו כנראה באנגליה, במחצית השנייה של המאה הב׳ לסה״נ. בציפורי נמצאו שברי מורטריה בשכבת החורבן בבית דיוניסוס (Balouka 2004: Pl. 4:14) ובבית הכנסת, שם הכלי תוארך למחצית השנייה של המאה הד׳ לסה״נ (Weiss and Eliahu-Oron 2005: Pl. C.VI:4).

מכלול בריכות 90

קנקן (איור 5:1).— לקנקן שפה מעוגלת ומתחת לה רכס בצדה החיצון, צוואר באורך בינוני ורכס במרכזו וכתף מצולעת בצפיפות. הוא דומה לקנקן מרחובות בנגב, שהוגדר קנקן צפוני ונמצא שם בכמות מעטה במכלול שתוארך למאות הו׳–הז׳ לסה״נ (Rosenthal-Heginbottom 1988: Pl. II:94, Form 2).

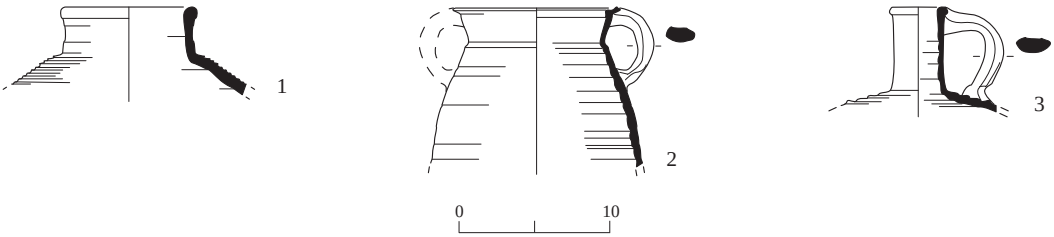

איור 5. כלי החרס ממכלול בריכות 90.

מס׳	הכלי	לוקוס	סל	תיאור
1	קנקן	90	197	טין חום־אדמדם גס, גריסים לבנים קטנים רבים וגדולים מעטים
2	סיר בישול	90	202	טין חום־אדמדם, גריסים לבנים, ליבה אפורה
3	פך בישול	90	218	טין חום כהה, גריסים לבנים קטנים וגדולים

סיר בישול סגור (איור 5:2).— לסיר שפה נוטה פנימה ומגרעת במרכזה, שתי ידיות משוכות מהשפה לגוף ודופן משופעת בשיפוע חד.

פך בישול (איור 5:3).— לפך שפה מעוגלת, צוואר גבוה מאוד וידית משוכה מהשפה לכתף המצולעת. בג׳למה תוארך פך דומה כמאוחר לשנת 383 לסה״נ (Johnson 1988: Fig. 7-45:665, Form 2).

מכלול בריכות 333

קנקנים (איור 6:1–5).— לקנקני השק מס׳ 1–3 שפה נוטה חוצה, בעלת חתך משולש (מס׳ 1) או מעוגל (מס׳ 2, 3), וצוואר גבוה שרכס בולט בבסיסו. קנקנים אלו נפוצים מאוד ברחבי הארץ במאות הא׳–הד׳ לסה״נ, ונמצאו בציפורי, בבית דיוניסוס (Balouka 2004: Pl. 2:3, 4) ובבית הכנסת (Weiss and Eliahu-Oron 2005: Pl. C.II:2, 3), במירון (Meyers, Strange and Meyers 1981: Pl. 8.2:35) ובחורבת שמע (Meyers, Kraabel and Strange 1976: Pl. 7.21:5).

לקנקן מס׳ 4 שפה מעובה עם שני רכסים בצדה החיצון וצוואר גבוה עם רכס בולט בתחתיתו. קנקן דומה נתגלה בשכבה 8–7 (340–המאה הה׳ לסה״נ) בעוצה. קנקן שנתגלה בארמון השונית בקיסריה תוארך למאה הב׳ לסה״נ, על סמך הקבלות; המכלול כולו תוארך למאות הב׳–הג׳ לסה״נ (Bar-Nathan and Adato 1986: Fig. 2:2).

לקנקן מס׳ 5 שפה מעובה, נוטה חוצה ובעלת חתך משולש, וצוואר גבוה. קנקנים דומים נמצאו בחורבת שמע ותוארכו לשנים 250–400 לסה״נ (Meyers, Kraabel and Strange 1976: Pl. 7.21:14), בחורבת סומק הם תוארכו לשנים 350–420 לסה״נ (Kingsley 1999: Fig. 10:3, 7; Type LR5b), ובציפורי, לתקופה הרומית התיכונה והמאוחרת (Weiss and Eliahu-Oron 2005: Pl. C.V:4).

סירי בישול סגורים (איור 6:6–18).— סירים מס׳ 6, 7 פחוסים; הם בעלי פתח רחב, צוואר נמוך, ידיות ארוכות משוכות מהשפה לכתף, זיווי במרכז הגוף המצולע ובסיס שטוח או מחודד קמעא. לסיר מס׳ 8 שפה דקה בעלת חתך משולש בולט חוצה, צוואר זקוף וצילוע צפוף על הכתף. לסיר מס׳ 9 שפה מעובה פשוטה, צוואר אלכסוני מעט ונמוך, ידיות ארוכות משוכות מהשפה לכתף וצילוע צפוף על הכתף המזווה ומתון יותר בחלקו התחתון. סיר בישול דומה נמצא בעוצה בשכבה 8. על סמך הקבלות תוארכה ראשית השימוש בהם למאה הג׳ לסה״נ ואפשר שהמשיכו הלאה.

לסיר מס׳ 10 שפה מעוגלת, צוואר נמוך מעובה במרכזו, ידיות ארוכות משוכות מהשפה לכתף המזווה, צילוע צפוף על הכתף, מתון יותר במרכז הגוף וצפוף שוב בבסיס המזווה. סיר דומה מג׳למה תוארך לשנים 351–383 לסה״נ (Johnson 1988: Fig. 7-41:608, Form 16). לסיר מס׳ 11 שפה מעובה, צוואר נמוך ומשופע כלפי חוץ וידיות ארוכות משוכות מהשפה לכתף המצולעת בצפיפות.

לסיר מס׳ 12 שפה שטוחה, צוואר גבוה וידיות ארוכות משוכות מהשפה לכתף. צילוע צפוף על הכתף והבסיס ומתון במרכז הגוף. בקיסריה נמצא סיר דומה במכלול שתוארך למאות הב׳–הג׳ לסה״נ; הוא מתואר כממשיך את מסורת סירי

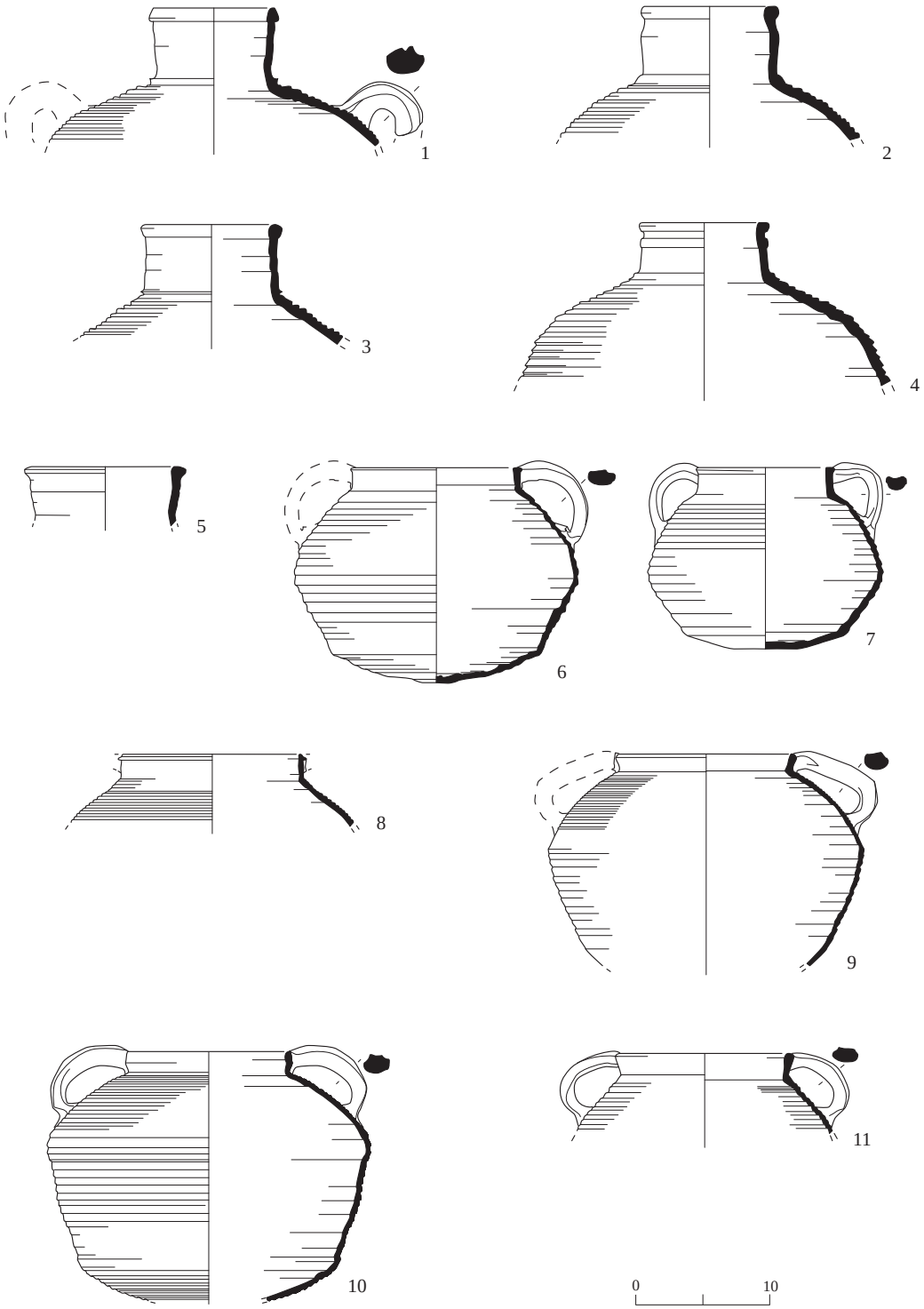

איור 6. כלי החרס ממכלול בריכות 333.

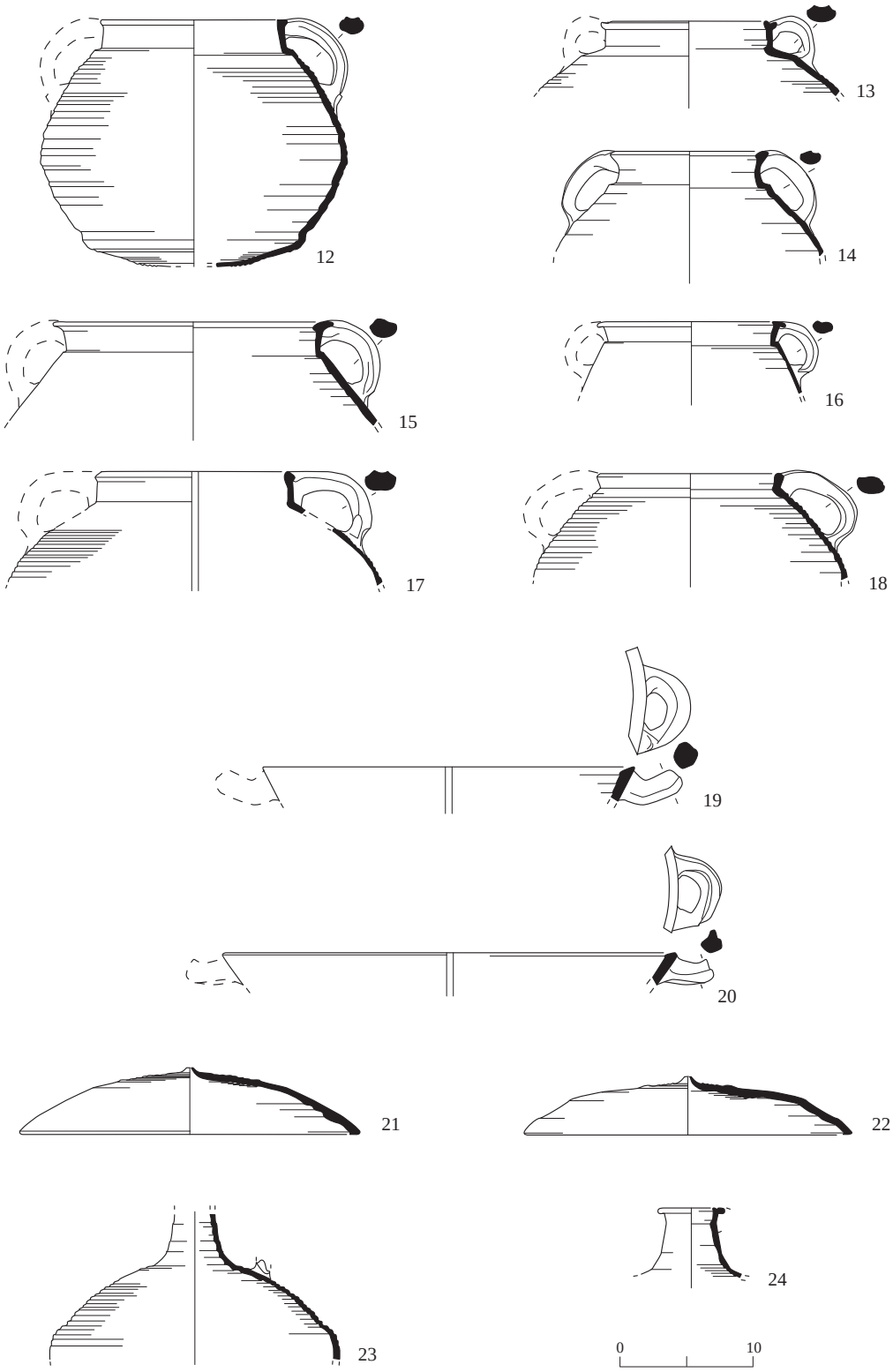

איור 6. (המשך).

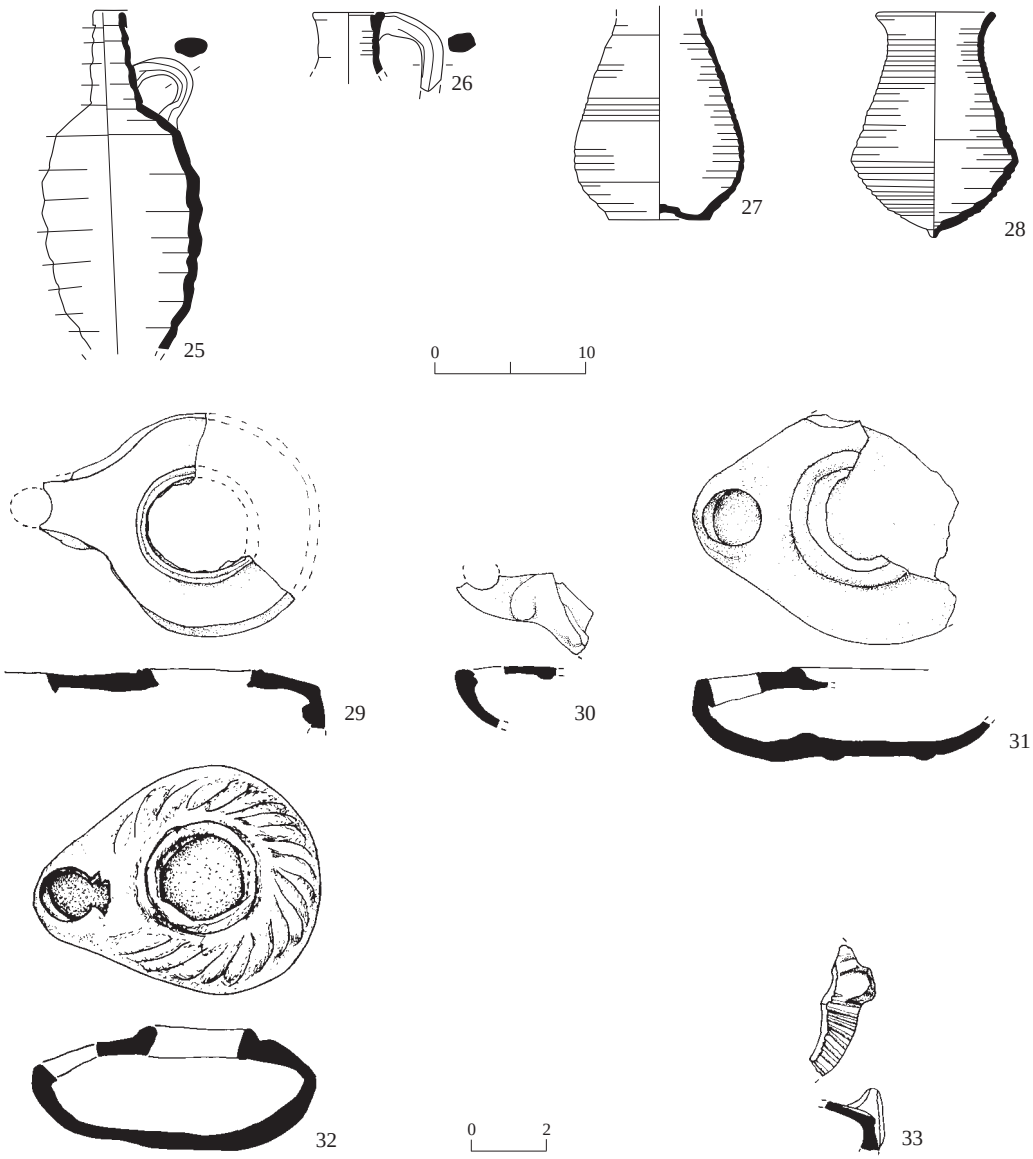

איור 6. (המשך).

מס׳	הכלי	לוקוס	סל	תיאור
1	קנקן	331	3160	טין חום, גריסים לבנים קטנים
2	קנקן	331	3177	טין חום כהה, גריסים לבנים קטנים וגדולים רבים, ושחורים גדולים
3	קנקן	333	3193	טין חום־אדמדם, גריסים לבנים קטנים רבים
4	קנקן	334	3201	טין חום בהיר, גריסים לבנים גדולים וגדולים מאוד וגריסים שחורים מעטים
5	קנקן	333	3172	טין חום בהיר, גריסים לבנים קטנים מעטים
6	סיר בישול	334	3221	טין חום כהה, ליבה אפורה, גריסים לבנים קטנים, צרוף היטב
7	סיר בישול	334	3221	טין חום כהה, גריסים קטנים מעטים
8	סיר בישול	334	3209	טין חום־אדמדם, צרוף היטב

איור 6 (המשך)

מס׳	הכלי	לוקוס	סל	תיאור
9	סיר בישול	334	3203	טין חום כהה, ליבה אפורה, גריסים לבנים קטנטנים
10	סיר בישול	333	3172	טין חום כהה, גריסים לבנים, צרוף היטב
11	סיר בישול	334	3218	טין אפור, מפולם היטב
12	סיר בישול	333	3172	טין חום־אדמדם, גריסים לבנים קטנטנים
13	סיר בישול	331	3155	טין חום כהה, ליבה אפורה, מעין חיפוי לבן, לא אחיד, מפנים ומחוץ
14	סיר בישול	333	3172	טין חום כהה, ליבה אפורה, גריסים לבנים
15	סיר בישול	334	3209	טין חום־אדמדם, שכבה אפורה בתוך הכלי
16	סיר בישול	334	3208	טין חום, ליבה אפורה, גריסים לבנים אחדים, צרוף היטב
17	סיר בישול	334	3203	טין חום, מפולם היטב, גריסים לבנים אחדים
18	סיר בישול	334	3202	טין חום־אדמדם, גריסים שחורים אחדים
19	סיר בישול	334	3208	טין חום, גס, גריסים לבנים גדולים
20	סיר בישול	334	3206	טין חום כהה גס מאוד
21	מכסה	331	3176	טין חום־כתום, מפולם היטב
22	מכסה	328	3123	טין חום כהה, גריסים לבנים קטנים
23	פך בישול	331	3179	טין חום־אדמדם, גריסים לבנים
24	פך בישול	331	3179	טין חום־אדמדם, גריסים שחורים אחדים, צרוף היטב
25	פך	333	3152	טין חום בהיר, גריסים קטנטנים וגדולים רבים, צרוף היטב
26	פך	320	320	טין חום כהה, גריסים לבנים גדולים
27	פך	320	320	טין אפור, חיפוי חום
28	כלי אנטיליה	324	3200	טין חום־כתום
29	נר	333	3172	טין חום בהיר, מפולם היטב
30	נר	333	3120	טין קרם, מפולם היטב
31	נר	335	3214	טין חום בהיר מאוד, ליבה לבנה־אפורה בהירה, גריסים קטנטנים כהים
32	נר	333	3184	טין חום, ליבה לבנה דקה, גריסים לבנים, חיפוי אדום, שרידי פיח
33	נר	329	3127	טין חום בהיר, גריסים לבנים גדולים מעטים

הבישול ההרודיאניים, על אף צווארו הקצר והישר יותר (Bar-Nathan and Adato 1986: Fig. 2:12).

לסיר מס׳ 13 שפה משתפלת חוצה כדי יצירת מדף קטן, ידיות משוכות מהשפה לכתף, צוואר ישר וקצר, כתף מצולעת ומזווה קלות במקום חיבור הידית. סיר דומה נמצא בדור; הוא נפוץ מאוד בשכבות הרומיות, במחצית השנייה של המאה הב׳ – תחילת המאה הג׳ לסה״נ (Guz-Zilberstein 1995: Fig. 6.49:14).

לסירים מס׳ 14–16 שפה משתפלת חוצה, לעתים עד ליצירת מדף, צוואר ישר עם זיווי מודגש בתחתיתו וידיות ארוכות משוכות מהשפה לכתף המשופעת חדות. בשקמונה תוארך סיר דומה למאה הב׳ לסה״נ (אלגביש 1977 : לוח III: 19). בדור הוא נחשב יוצא דופן, ותוארך למחצית השנייה של המאה הב׳ – הרבע הראשון של המאה הג׳ לסה״נ (Guz-Zilberstein 1995: Fig. 6.49:17).

לסיר מס׳ 17 שפה בעלת חתך משולש בולט חוצה, צוואר ישר וגבוה, ידיות ארוכות משוכות מהשפה לכתף וצילוע צפוף ממקום חיבור הידית לכתף ומטה. לסיר מס׳ 18 שפה מעובה, צוואר קצר מאד ומשופע, כתף מצולעת בצפיפות וידיות ארוכות משוכות מהשפה לכתף. סירים דומים תוארכו למאה הד׳ לסה״נ במירון (Meyers, Strange and Meyers 1981: Pls. 8.14:15; 6.5:12) ובחורבת סומק (Kingsley 1999: Fig. 9:14–16).

סירי בישול פתוחים (איור 6:19, 20).— לסירים שפה משופעת פנימה כדי להתאימה למכסה, דופן משופעת חדות וידיות אופקיות. סירים אלו נפוצים בכל רחבי הארץ במאות הב׳–הח׳ לסה״נ. הם נתגלו, למשל, בקיסריה במכלול המתוארך למאות הב׳–הג׳ לסה״נ; לדעת בר־נתן ואדטו (Bar-Nathan and Adato 1986: Fig. 2:15), ראשיתם במאה הב׳ לסה״נ. בדור נחשב סיר זה אופייני למאה הב׳ לסה״נ והוא ממשיך להופיע בתקופה הרומית המאוחרת (Guz-Zilberstein 1995: Fig. 6.49:9), ובחורבת שמע הוא תוארך לסוף המאה הד׳ לסה״נ (Meyers, Kraabel and Strange 1976: Pl. 7.13:3).

מכסים (איור 6:21, 22).— המכסה יוצר בדרך כלל עם סיר הבישול על האבניים; הוא הופרד ממנו אחרי הייבוש ולפני הצריפה וכך נוצרה התאמה בין שפת הסיר לשפת המכסה. למכסים שפה שטוחה ונקב קטן בראשם לפליטת אדים בזמן הבישול.

פכי בישול (איור 6:23, 24).— לפך מס׳ 23 כתף מצולעת ומזווה קלות בתחתיתה, תחילת ידית בחלקה העליון וצוואר גבוה ודק. לפך מס׳ 24 שפת מדף עם רכס בחלקה הקדמי, צוואר דמוי משפך ודופן דקה. כנראה שגם לו הייתה ידית משוכה מהשפה לכתף.

פכים (איור 6:25–27).— לפך מס׳ 25 שפה מעובה, מקופלת חוצה, צוואר ארוך עם רכס, ידית משוכה מאמצע הצוואר לכתף המזווה וגוף אגסי עם רכסים. פכים מטיפוס זה נדירים בארץ. בחורבת שמע נמצא פך דומה, שהוגדר אמפוריסקוס, באזור תעשייה ונקשר למסחר בשמן. הוא תוארך למאה הד׳ – תחילת המאה הה׳ לסה״נ (Meyers, Kraabel and Strange 1976: Pl. 7.23:26).

לפך מס׳ 26 שפה מעוגלת וידית משוכה מהשפה לכתף. בג׳למה נתגלה פך דומה במכלול שתוארך לפני שנת 351 לסה״נ (Johnson 1988: Fig. 7-45:659, Form 1), ובציפורי הוא תוארך לתקופה הרומית התיכונה והמאוחרת (Weiss and Eliahu-Oron 2005: Pl. C.V:12). לפך מס׳ 27 בסיס אומפלוס וגוף אגסי מצולע.

כלי אנטיליה (איור 6:28).— לכלי שפה מעוגלת נוטה חוצה, צוואר קצר, גוף מצולע עם זיווי בתחתיתו ובסיס מחודד. כלי אנטיליה שימשו לשאיבת מים מהבאר והם נקשרו יחד בצווארם לשרשרת חבלים. אין בכלי יחיד זה כדי להעיד על כך שמתקן שאיבה כזה אכן היה במקום. איילון (Ayalon 2000: Fig. 3:2) תיארך כלי דומה לתקופות הרומית המאוחרת – הביזנטית הקדומה.

נרות (איור 6:29–33).— לנר מס׳ 29 עין גדולה מוקפת רכס וזיווי בין הכתף והחלק התחתון. לא ברור לאיזה טיפוס הוא שייך, אך חרטומו דומה לחרטום הנר המקורצף. לדעת גבע והרשקוביץ (Geva and Hershkovitz 2006:115), נרות מטיפוס זה הופיעו לראשונה בסוף המאה הא׳ לפסה״נ או בראשית המאה הא׳ לסה״נ, והמשיכו לשמש עד אמצע המאה הב׳ לסה״נ. מנר מס׳ 30 השתמר שבר פייה מעוטרת בוולוטה, ונראה שזהו נר דיסקוס רומי מקומי. הוא מקביל לטיפוס 7 — וריאנט 1 של חדד (Hadad 2002:16–20), שתוארך לשלהי המאה הב׳ – המאה הג׳ לסה״נ.

נר מס׳ 31 אגסי ואינו מעוטר. לדעת רוזנטל־הגינבוטום (Rosenthal-Heginbottom 1995: Fig. 5.23:5, Type 27:1), נר זה התפתח מנר הדיסקוס של המאות הא׳–הב׳ לסה״נ. הוא הופיע במחצית השנייה של המאה הב׳ ונפוץ בעיקר במאה הג׳ לסה״נ. נר מס׳ 32 זהה בצורתו לקודמו, אך מעוטר בעיטור רדיאלי רדוד; הוא חסר ידית, סביב עין הנר יש רכס עבה והבסיס שטוח. הנר שייך לטיפוס ״כרם א־שייח׳״ שאותו תיארכו רוזנטל וסיוון (Rosenthal and Sivan 1978:100, No. 401) למאות הג׳–הד׳ לסה״נ. טיפוס זה נפוץ בדרום הארץ, בסביבות ירושלים, ואילו בצפון הוא נדיר. נר מטיפוס זה שנמצא במערת קבורה בגלבוע תוארך למאה הג׳ לסה״נ (שיאון 1999 : איור 5:2, 3).

מנר מס׳ 33 השתמר חלק מהכתף המעוטרת בעיטור רדיאלי והידית הפירמידלית. נר מטיפוס זה באוסף שלזינגר תוארך למאות הג׳–הד׳ לסה״נ (Rosenthal and Sivan 1978:100, No. 402).

סיכום. רוב הכלים ממכלול בריכות 333 שנמצאו להם מקבילות תוארכו לתקופה הרומית התיכונה והמאוחרת (המאות הג׳–הד׳ לסה״נ). כלים אחדים תוארכו לתקופה הרומית הקדומה (המאה הא׳ ומעט יותר המאה הב׳ לסה״נ) ולתקופה הביזנטית (המאה הה׳ לסה״נ). מאחר שהכלים נמצאו במילויים, אפשר לתארך בעזרתם רק את מועד יציאתו משימוש של המכלול, דהיינו סוף המאה הד׳ – תחילת המאה הה׳ לסה״נ. על סמך נר מס׳ 29 נראה שהוא נבנה בתחילת המאה הא׳ או במאה הב׳ לסה״נ.

הכלים אופייניים ברובם למכלולים צפוניים, אך נמצאו גם כלים אופייניים לדרום כמו קנקני השק מס׳ 1–3, סירי הבישול הפתוחים ונרות מס׳ 31, 32 שאופייניים בעיקר לאזור ירושלים והסביבה.

מכלול בריכות 111

קנקן (איור 7).— לקנקן שפה מעוגלת עם מעין צווארון בצדה החיצון, רכס בולט בתחתית הצוואר הגבוה, כתף מצולעת בצפיפות ושתי ידיות. קנקנים דומים נתגלו בציפורי, בשכבת החורבן בבית דיוניסוס שתוארכה לאמצע המאה הד׳ – המאה הה׳ לסה״נ (Balouka 2004: Pl. 4:9), ובעוצה שכבות 9 (310–330 לסה״נ) ו־8 (340–410 לסה״נ).

מכלול בריכות 80

קערות (איור 8:1, 2).— לקערות הקטנות והעמוקות שפה מחודדת נוטה פנימה, זיווי במעבר בין השפה לדופן וזיווי נוסף מתחתיו ובסיס שטוח. קערות אלו, כאמור, אופייניות לתקופה הרומית הקדומה, בעיקר למאה הא׳ לסה״נ (כמותן נמצאו במתקן המטויח, לעיל).

בית הבד (L51)

קנקנים (איור 9:1–4).— קנקנים מס׳ 1, 2 הם מטיפוס קנקני עזה; הם בעלי שפה מעוגלת, נוטה חוצה ומשופעת פנימה ונעדרי צוואר. גושי טין דבוקים לכתף, חלק מתהליך הייצור וסימן ההיכר שלהם. קנקני עזה נפוצים מאוד ברחבי הארץ, בייחוד בדרום־מערב הנגב, בסיני ולאורך מישור החוף הצפוני. ראשיתם במאה הה׳ ושיא ייצורם במאות הו׳–הז׳ לסה״נ (Calderon 2000: Pls. XIV–XV). בתי יוצר רבים נתגלו באזור עזה, אשקלון וצפון הנגב ובהם פסולת רבה של קנקנים, שנועדו לשיווק יינות עזה ואשקלון (Israel 1995).

קנקנים מס׳ 3, 4 הם קנקני שק דרומיים. לקנקן מס׳ 3 שפה מעוגלת נוטה חוצה, צוואר תפוח, צילוע צפוף על הכתף שעליה שתי ידיות. לקנקן מס׳ 4 צוואר גבוה ומעובה ורכס בולט בתחתיתו, שפתו לא השתמרה. קנקנים מטיפוס זה נמצאו ברחובות בנגב במכלולים שתוארכו למאה הז׳ לסה״נ (Rosenthal-Heginbottom 1988: Pl. II: 27, 90, Forms 1A, 1C).

פקקים (איור 9:5, 6).— חלקו העליון של הפקק רחב כדי להתאימו לשפת הקנקן, ואילו חלקו התחתון משופע כלפי הבסיס ומעובה מאוד. פקקים דומים, שנמצאו במערת קבורה בכפר ערה, תוארכו

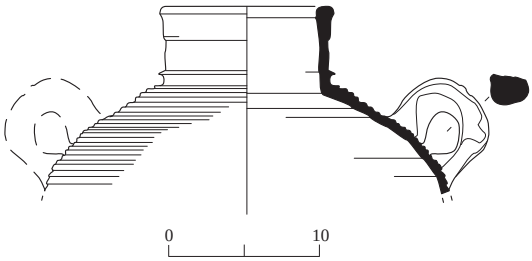

איור 7. כלי חרס ממכלול בריכות 111.

הכלי	לוקוס	סל	תיאור
קנקן	111	1060	טין חום, גריסים לבנים קטנים, גריסים אדומים

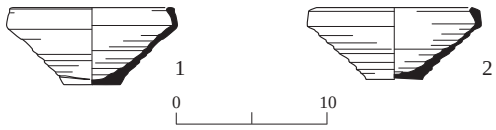

איור 8. כלי החרס ממכלול בריכות 80.

מס׳	הכלי	לוקוס	סל	תיאור
1	קערה	81	166	טין חום כהה, גריסים לבנים אחדים
2	קערה	81	166	טין חום כהה, גריסים לבנים קטנים, ליבה אפורה

למאות הו׳–הז׳ לסה״נ (Sussman 1976: Fig. 5: 10, 11).

סירי בישול סגורים (איור 9:7, 8).— לסירים שפה מעוגלת, מקופלת חוצה, ללא צוואר כמעט, וידיות ארוכות משוכות מהשפה לכתף המצולעת בצפיפות. בחורבת סומק תוארך סיר דומה לסוף המאה הד׳ לסה״נ (Kingsley 1999: Fig. 9:18; Form 1).

סיר בישול פתוח (איור 9:9).— לסיר שפה שטוחה נוטה פנימה ושתי ידיות אופקיות, צמודות אליה, ודופן מצולעת ומשופעת. סיר זה נפוץ מאוד כאמור בכל רחבי הארץ בתקופות הרומית המאוחרת והביזנטית (ר׳ מכלול בריכות 333, לעיל).

צפחות (איור 9:10, 11).— לצפחת מס׳ 10 שפה משולשת משופעת חוצה, צוואר גבוה עם בליטה במרכזו היוצרת מעין ספל קטן, ששלושה פסים בולטים בצדו החיצון. בתחתית הצוואר בליטה

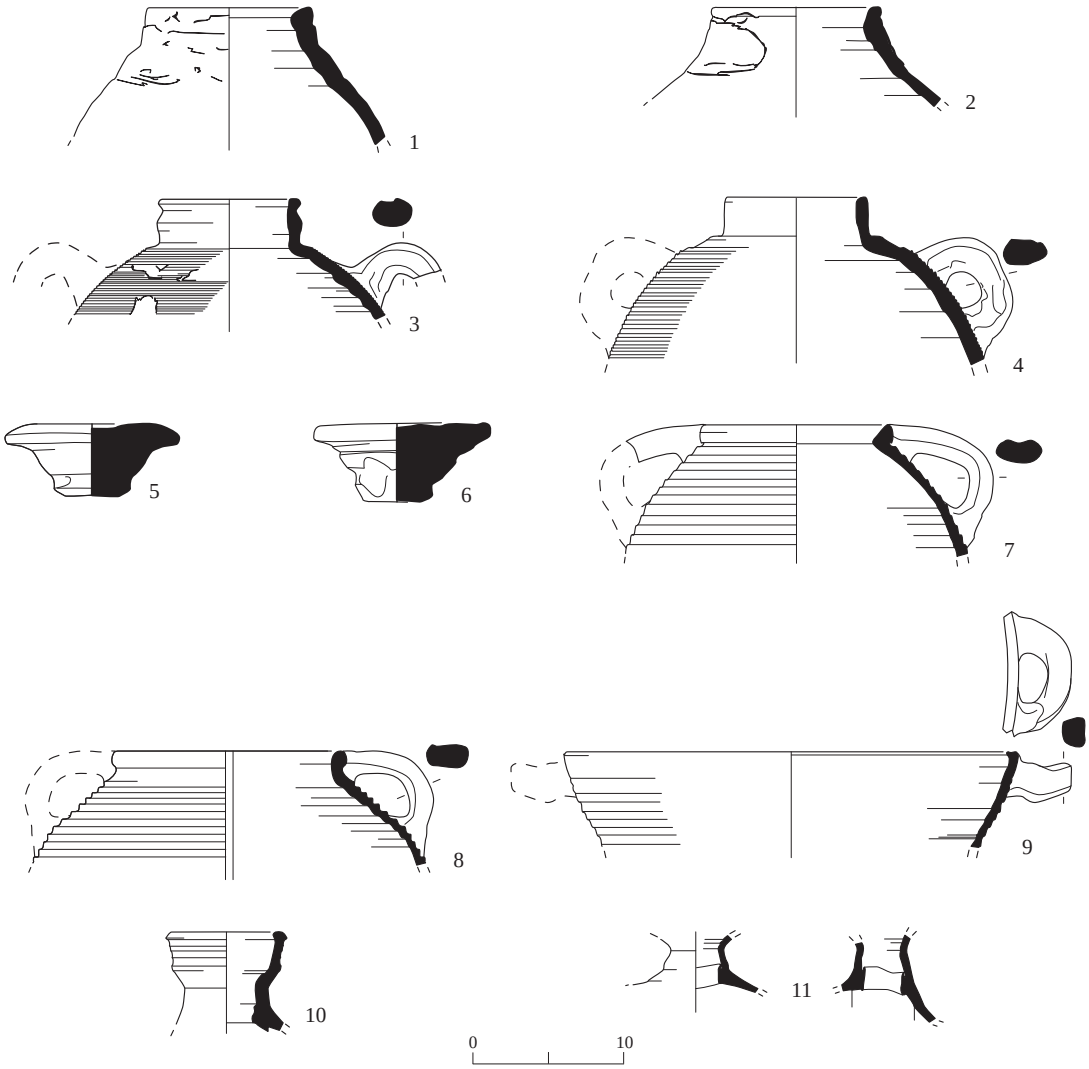

איור 9. כלי החרס מבית הבד.

מס׳	הכלי	לוקוס	סל	תיאור
1	קנקן עזה	51	132	טין חום כהה גס, גריסים שחורים ולבנים גדולים
2	קנקן עזה	51	118	טין חום גס, גריסים לבנים חלקם גדולים מאוד, ליבה אפורה
3	קנקן	51	157	טין חום גס, גריסים לבנים קטנים וגדולים, חיפוי עצמי
4	קנקן	51	127	טין אפור־ירקרק בחוץ, גס מאוד, גריסים לבנים גדולים רבים גריסים שחורים
5	פקק	51	132	טין חום גס מאוד, מעט גריסים לבנים
6	פקק	51	113	טין חום־ורוד גס, גריסים לבנים
7	סיר בישול	51	113	טין חום־אדמדם גס, אפור בחוץ, גריסים לבנים קטנים וגדולים
8	סיר בישול	51	126	טין חום בהיר, ליבה אפורה, גריסים לבנים קטנים וגדולים
9	סיר בישול	51	155	טין חום כהה גס, ליבה אפורה
10	צפחת	51	117	טין חום־אפור, מפולם היטב, מעט גריסים לבנים קטנים
11	צפחת	51	132	טין חום בהיר, מפולם, גריסים לבנים גדולים מעטים

המעידה שהוא יוצר בנפרד מהגוף והוצמד אליו, לפני הצריפה. מצפחת מס׳ 11 נשתמר חלקו התחתון של הצוואר, במקום שבו הוצמד אל הגוף.

סיכום. הממצא מבית הבד מתוארך לתקופה הביזנטית, בעיקר למאות הו׳–הז׳ לסה״נ, ורובו אופייני לדרום הארץ ולמישור החוף.

הערה

[1] את הכלים ציירה מרינה שויסקיה. את העששיות מהמתקן המטויח (איור 1:26–28) והנר ממכלול בריכות 333 (איור 6:29) זיהתה שולמית חדד.

[2] מאמר זה נמסר לפרסום לפני שהדוח הסופי של החפירה בחורבת עוצה ראה אור. לפרסום הסופי, ר׳ Getzov, Avshalom-Gorni, Gorin-Rosen, Stern, Syon and Tatcher 2009.

הפניות

איילון א׳ ולוי י׳. כרך זה. חורבת גלילות (אל־ג׳ליל): חפירות בשולי כפר מהתקופות הרומית–הביזנטית בשרון.

אלגביש י׳ 1977. **שקמונה: הקרמיקה הרומאית**. חיפה.

Geva H. and Hershkovitz M. 2006. Local Pottery of the Hellenistic and Early Roman Periods. In H. Geva. *Jewish Quarter Excavations in the Old City of Jerusalem Conducted by Nahman Avigad, 1969–1982* III: *Area E and Other Studies. Final Report.* Jerusalem. Pp. 94–143.

Guz-Zilberstein B. 1995. The Typology of the Hellenistic Coarse Ware and Selected Loci of the Hellenistic and Roman Periods. In E. Stern ed. *Excavations at Dor, Final Report* IB: *Areas A and C: The Finds* (Qedem Reports 2) Jerusalem. Pp. 289–434.

Hadad S. 2002. *The Oil Lamps from the Hebrew University Excavations at Bet Shean* (Qedem Reports 4). Jerusalem.

Hayes J.W. 1967. North Syrian Mortaria. *Hesperia* 36:337–347.

Israel Y. 1995. Survey of Pottery Workshops, Naḥal Lakhish—Naḥal Besor. *ESI* 13:106–107.

Johnson B.L. 1988. The Pottery. In G.D. Weinberg ed. *Excavations at Jalame—Site of a Glass Factory in Late Roman Palestine.* Columbia, Mo. Pp. 137–226.

Kingsley S.A. 1999. The Sumaqa Pottery Assemblage: Classification and Quantification. In S. Dar. *Sumaqa: A Jewish Village on Mount Carmel* (BAR Int. S. 815). Oxford. Pp. 263–320.

Meyers E.M., Kraabel A.T. and Strange J.F. 1976. *Ancient Synagogue Excavations at Khirbet Shema‘,* וקסלר־בדולח ש׳ תשנ״ח. מערות קבורה ומתקנים מימי הבית השני במצפור הר הצופים, ירושלים. **עתיקות** 35: *23–*54.

שיאון ד׳ 1999. מערת קבורה רומית בגלבוע. **עתיקות** 38:55–71.

Avissar M. 1987. The Medieval to Persian Periods: Architecture, Stratigraphy and Finds. In A. Ben-Tor and Y. Portugali eds. Tell Qiri: *A Village in the Jezreel Valley, Report of the Archaeological Excavations 1975–1977* (Qedem 24). Jerusalem. Pp. 7–26.

Ayalon E. 2000. Typology and Chronology of Water-Wheel (*Saqiya*) Pottery Pots from Israel. *IEJ* 50:216–226.

Balouka M. 2004. The Pottery from the House of Dionysos. In R. Talgam and Z. Weiss eds. *The Mosaics of the House of Dionysos at Sepphoris* (Qedem 44). Jerusalem. Pp. 35–46.

Bar-Nathan R. 1981. Pottery and Stone Vessels of the Herodian Period. In E. Netzer. *Greater Herodium* (Qedem 13). Jerusalem. Pp. 54–70.

Bar-Nathan R. and Adato M. 1986. The Promontory Palace, Pottery. In L.I. Levine and E. Netzer. *Excavations at Caesarea Maritima 1975, 1976, 1979—Final Report* (Qedem 21). Jerusalem. Pp. 160–175.

Calderon R. 2000. Roman and Byzantine Pottery. In Y. Hirschfeld. *Ramat Hanadiv Excavations: Final Report of the 1984–1998 Seasons.* Jerusalem. Pp. 91–165.

Getzov N., Avshalom-Gorni D., Gorin-Rosen Y., Stern E.J., Syon D. and Tatcher A. 2009. *Ḥorbat ‘Uẓa. The 1991 Excavations* II: *The Late Periods* (IAA Reports 42). Jerusalem.

Upper Galilee, Israel 1970–1972 (*AASOR* 42). Durham, N.C.

Meyers E.M., Strange J.F. and Meyers C.L. 1981. *Excavations at Ancient Meiron, Upper Galilee, Israel 1971–72, 1974–75, 1977* (Meiron Excavation Project III). Cambridge, Mass.

Rosenthal-Heginbottom R. 1988. The Pottery. In Y. Tsafrir. *Excavations at Rehovot-in-the-Negev* I: *The Northern Church* (Qedem 25). Jerusalem. Pp. 78–96.

Rosenthal-Heginbottom R. 1995. Imported Hellenistic and Roman Pottery. In E. Stern ed. *Excavations at Dor, Final Report* IB: *Areas A and C: The Finds* (Qedem Reports 2). Jerusalem. Pp. 183–250.

Rosenthal R. and Sivan R. 1978. *Ancient Lamps in the Schloessinger Collection* (Qedem 8). Jerusalem.

Sussman V. 1976. A Burial Cave at Kefar ʻAra. *ʻAtiqot* (*ES*) 11:92–101.

Tzaferis V. 1980. A Roman Bath at Rama. *ʻAtiqot* (*ES*) 14:66–75.

Weiss Z. and Eliahu-Oron O. 2005. The Pottery beneath the Synagogue Floor. In Z. Weiss ed. *The Sepphoris Synagogue*. Jerusalem. Pp. 277–294.

THE POTTERY FROM ḤORBAT GELILOT

RIVKA CALDERON
(PP. 63*–78*)

The pottery vessels from the site are presented typologically, based on their finding spot, with no regard to stratigraphy, as they were discovered in fills within the installations (see Ayalon and Levy, this volume). The dating of the vessels is based solely on parallels, mostly originating from sites in the north of the country.

The Plastered Installation (L82; Fig. 1). Most of the vessels have parallels from the Middle Roman period (second–third centuries CE). A few are of the Early Roman period (first century CE), Late Roman period (fourth century CE) and Byzantine period (fifth–seventh centuries CE).

Burial Cave (L5; Fig. 2). The vessel dates to the first century CE.

Pottery Kilns (L98; Fig. 3). The cooking pot (No. 1) dates to the last quarter of the first century BCE–first quarter of the first century CE. The other vessel (No. 2) could not be identified.

Vat Complex 8 (Fig. 4). The mortarium dates to the end of the third century–beginning of the fourth century CE.

Vat Complex 90 (Fig. 5). The vessels date to the fourth–seventh centuries CE.

Vat Complex 333 (Fig. 6). Most of the vessels that were found have parallels that date to the Middle and Late Roman periods (third–fourth centuries CE). Several of the vessels date to the Early Roman period (first century, and a few more to the second century CE) and the Byzantine period (fifth century CE).

Vat Complex 111 (Fig. 7). The jar dates to the fourth–fifth centuries CE.

Vat Complex 80 (Fig. 8). The bowls date to the Early Roman period, mainly to the first century CE.

Olive Press (Fig. 9). The finds date to the Byzantine period, mainly to the sixth–seventh centuries CE. The vessel types from this period are typical of the south of the country and the coastal plain.

CAPTIONS TO ILLUSTRATIONS

Fig. 1. Pottery from the plastered installation.
Fig. 2. Pottery from the burial cave.
Fig. 3. Pottery from the kilns.
Fig. 4. Pottery from Vat Complex 8
Fig. 5. Pottery from Vat Complex 90.
Fig. 6. Pottery from Vat Complex 333.
Fig. 7. Pottery from the Vat Complex 111.
Fig. 8. Pottery from the Vat Complex 80.
Fig. 9. Pottery from the olive press.