ממצאי הזכוכית מח׳רבת עַדָאסָה

יעל גורין־רוזן

בחפירת הצלה שנערכה בח׳רבת עדאסה (חלאילה ואבישר, כרך זה) נמצאו כ־320 שברי זכוכית, מהם כ־140 שברים הניתנים לזיהוי.[1] מהשברים המזוהים נבחרו לפרסום 30 שברים המייצגים את מגוון טיפוסי הכלים לפי התקופות שנחשפו באתר; אלה יוצגו בלוחות ובקטלוג מלא. שברים מזוהים נוספים, שלא צוירו בשל גודלם או בשל מצב השתמרותם שלהם חשיבות כרונולוגית או טיפולוגית, נזכרים בטקסט. הכלים שמקורם בהקשר ארכיאולוגי ברור צוינו בטקסט, ויש גם התייחסות למקורם ולממצא הנוסף שהתגלה עמם.

כלי הזכוכית שנמצאו באתר מייצגים כמה תקופות — שלהי התקופה ההלניסטית והרומית הקדומה, התקופה הרומית המאוחרת, שלהי התקופה הביזנטית והתקופה האומיית, התקופה העאבסית והתקופות הממלוכית והעות׳מאנית — אך ייחודי הממצא מהתקופה האסלאמית הקדומה, בעיקר זה מהתקופה העבאסית. הדיון יתמקד בשתי תקופות. התקופה הראשונה — שלהי התקופה הביזנטית והתקופה האומיית — מיוצגת היטב בחפירות שנערכו בירושלים ובסביבתה בשני העשורים האחרונים, שבהן נחשף ממצא זכוכית עשיר, למשל בח׳רבת טבליה (גבעת המטוס; גורין־רוזן תשס״א[א]) ובראס אבו מערוף (פסגת זאב [מזרח]; Gorin-Rosen 1999). התקופה השנייה, העבאסית, כמעט שאינה מיוצגת בממצאי הזכוכית מאזור ירושלים, ולכן גילוי מכלול זה בשרידים ארכיטקטוניים משוכבים ומתוארכים מאשש את תיארוכם של טיפוסים דומים באתרים אחרים.

שלהי התקופה ההלניסטית והתקופה הרומית הקדומה

קערה יצוקה מצולעת (איור 1:1).— השבר הקדום ביותר בממצאי החפירה הוא שבר של קערה, המתוארכת לשלהי התקופה ההלניסטית ולתקופה הרומית הקדומה. הקערה נמצאה על הסלע הטבעי, יחד עם קירמיקה המתוארכת לתקופות אלו (L40; חלאילה ואבישר, כרך זה).

הטיפוס תואר למחצית השנייה של המאה הא׳ לפסה״נ ולמחצית הראשונה של המאה הא׳ לסה״נ (Grose 1981:67, 69, Fig. 1: Type C). קערות מטיפוס זה נמצאו באתרים רבים בירושלים ובסביבתה: קערה דומה, גם היא מזכוכית בגוון ירוק זית, נמצאה בראס אבו מערוף, לא רחוק מח׳רבת עדאסה (Gorin-Rosen 1999:205–206, Fig. 1:1, ושם דיון והפניות נוספות); קערה דומה מח׳רבת טבליה (גורין־רוזן תשס״א[א]:*81) מייצגת גם היא, בדומה לקערה מח׳רבת עדאסה, את ממצא הזכוכית הקדום באתר.

1. לוקוס 40, סל 178. שבר שפה ודופן במצב השתמרות רע מאוד. זכוכית בגוון ירוק זית, מכוסה בלייה כסופה זהובה, מאכלת. שפה נוטה חוצה, מעובה, מעוגלת בחלקה הפנימי. כ־1.5 ס״מ מתחת לשפה חרות חריץ אופקי דק. בדופן החיצונית צלעות אנכיות צפופות, ששלוש מהן שרדו. קוטר השפה 12 ס״מ.

התקופה הרומית המאוחרת

קערה עמוקה או כוס (איור 1:2).— שבר זה שייך לשפת קערה עמוקה או כוס רחבה. טיב החומר

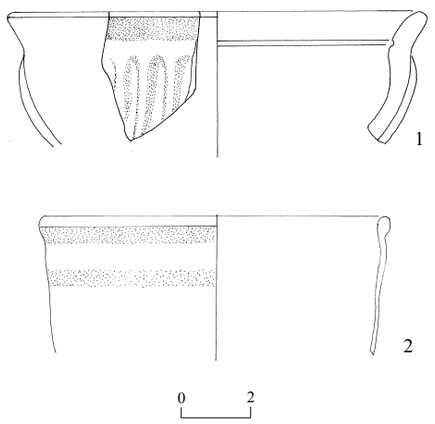

איור 1. כלי הזכוכית מהתקופות ההלניסטית והרומית.

והצורה מלמדים שניתן לתארכה לתקופה הרומית. קערות דומות נמצאו בג׳למה, בפסולת בית היוצר לזכוכית, שתוארך למחצית השנייה של המאה הד׳ לסה״נ, כלומר שלהי התקופה הרומית המאוחרת (Weinberg and Goldstein 1988:50–51, Fig. 4-10:86, ושם הפניות נוספות). למרות ההשוואה המאוחרת ייתכן ששבר זה שייך לקערה קדומה יותר, מהתקופה הרומית הקדומה, שכן טיב החומר ואופן עיבוד השפה יכולים להיות גם קדומים יותר.

2. לוקוס 90, סל 299. שבר שפה ודופן. זכוכית בגוון ירקרק־כחלחל בהיר, מכוסה בלייה שחורה־כסופה, ספגונית ומאכלת. השפה זקופה, מעובה ומעוגלת באש. הדופן דקה וגלית. קוטר השפה 10 ס״מ.

כוסות עם בסיס מוצק.— נמצאו שלושה שברים של כוסות (ללא ציור) מהטיפוס המאופיין בבסיס מוצק: שניים נמצאו יחד בלוקוס 70 (סל 248), עשויים מזכוכית ירקרקה, מכוסה בלייה כסופה וחולית, ושבר אחד בלוקוס 72 (סל 252), עשוי מזכוכית בגוון ירקרק, המכוסה בלייה כסופה וחולית. טיפוס זה תוארך למאה הד׳ – ראשית המאה הה׳ לסה״נ, והוא הטיפוס השכיח בתקופה זו. בסיסים רבים מטיפוס זה פורסמו מחפירות ברחבי הארץ, למשל באשקלון, במילוי של הקבר הרומי המעוטר בתמשיחי קיר (Katsnelson 1999:69*–70*, Fig. 2:1, 2), בירושלים, בראס אבו מערוף (Gorin-Rosen 1999:206–207, RAM 4-6, ושם הפניות רבות לירושלים, מצד תמר, קיסריה ושומרון), ובבית היוצר בג׳למה מהמחצית השנייה של המאה הד׳ לסה״נ (Weinberg and Goldstein 1988: 60–62, Fig. 4-23).

שלהי התקופה הביזנטית והתקופה האומיית

שישה־עשר שברי כלים (איור 2) יוחסו לפרק זמן זה, נוסף על קבוצה של שברים, אשר לא נכללו בקטלוג אך הוכנסו לדיון הטיפולוגי. רוב הכלים דומים מאוד לכלים שנמצאו במכלולים בירושלים ובסביבתה מפרק זמן זה.

כוסות/קערות עם שפה נוטה פנימה (איור 2: 1–4).— כלים אלה נפוצו מאוד בתקופה האומיית, והם החליפו כנראה את גביעי היין שהיו דומיננטיים מאוד בתקופה הביזנטית. הכלים מתאפיינים בשפה

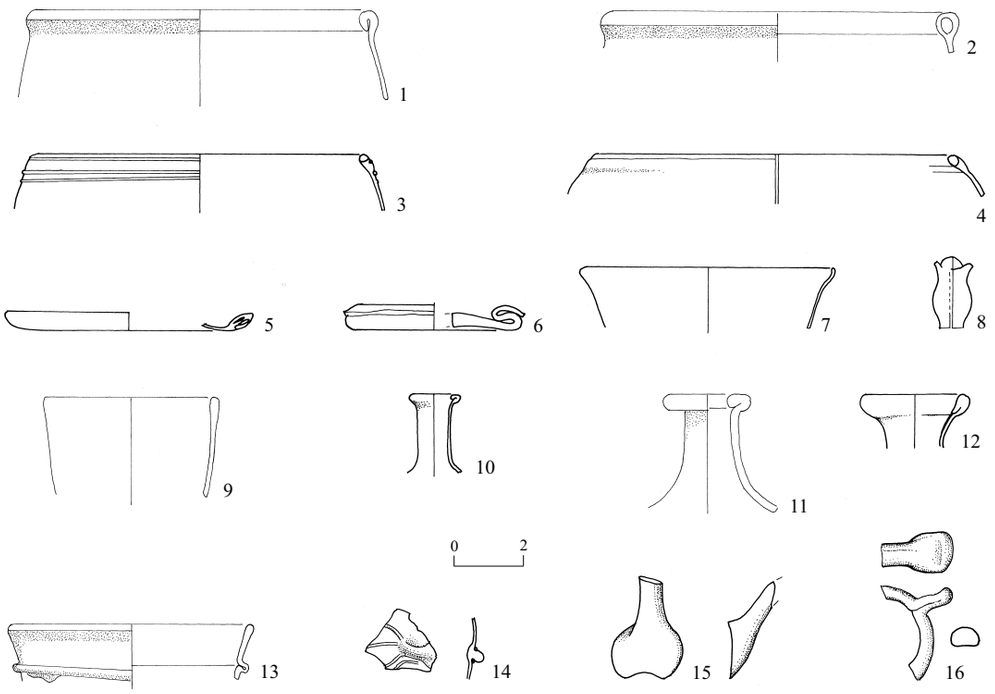

איור 2. כלי הזכוכית מהתקופות הביזנטית והאומיית.

נוטה מעט פנימה, מעוגלת באש ומעובה או מקופלת פנימה, מעובה או חלולה. לרוב הבסיס שטוח או קעור ונמוך. העיטור האופייני הוא של חוטים מוספים על השפה או על הגוף בגוון כהה מגון הכלי.

שברים מס׳ 1 ו־2 מייצגים את הטיפוס ששפתו נוטה פנימה ומקופלת (מס׳ 1 מעובה ומס׳ 2 חלול) ומס׳ 3 ו־4 מייצגים את השפות המעוטרות. למרות שהשברים האלה לא נמצאו במכלולים מתוארכים היטב בחפירה, תיארוכם ודאי ומסתמך על השוואתם למכלולים חד־תקופתיים מאתרים אחרים. למשל בח׳רבת טבליה, אך שם הם מהטיפוס שדופנו דקה ועדינה (גורין־רוזן תשס״א[א]:*84–*86, איור 2:9–11, ושם דיון בטיפוס והפניות), ובחפירות הצלה ברמלה (Gorin-Rosen and Katsnelson 2005:108, Fig. 3:24, ושם הפניות נוספות). כוסות/קערות ששפתן מקופלת פנימה וחלולה נמצאו בקיסריה במכלול בשכבה VII, מהמחצית השנייה של המאה הח׳ עד סוף המאה הט׳ לסה״נ (Pollak 2003: 166–168, Fig. 2:21, 22). פולק כינתה אותם ׳ספלים׳ והשוותה אותם לכלים משלהי התקופה האומיית ומהתקופה העבאסית בחמת גדר ולכלים מן המחצית השנייה של המאה הח׳ בפוסטאט (ר׳ שם הערה). כוסות עם שפה נוטה פנימה ומקופלת נמצאו במצרים, באתר איסטבל ענטאר (Istabl ‘Antar), שם הן תוארכו לתקופה האומיית (Foy, Picon and Vichy 2003:138–139, Fig. 1:4).

בחפירה נמצאו שלושה שברים נוספים של שפות, הדומות לשפה שבאיור 2:2: (1) לוקוס 32, סל 164. זכוכית בגוון ירקרק־כחלחל, מכוסה בלייה כסופה וחולית; (2) לוקוס 49, סל 211. זכוכית בגוון כחלחל־ירקרק, מכוסה בלייה כסופה וחולית. כלי זה נמצא יחד עם בסיס קטן של בקבוקון, שניהם מהתקופה האומיית; (3) לוקוס 78, סל 265. זכוכית בגוון כחלחל־ירקרק, מכוסה בלייה כסופה וחולית. בשבר זה הקיפול של השפה מעובה וחלול.

1. לוקוס 95,[2] סל 349. שבר שפה ודופן. זכוכית בגוון ירוק זית, מכוסה במעט בלייה גירית. שפה נוטה מעט פנימה, מקופלת פנימה ומעובה. קוטר השפה כ־10 ס״מ.

2. לוקוס 95, סל 349. שבר שפה. זכוכית בגוון כחלחל־ירקרק, מכוסה במעט בלייה גירית. השפה נוטה מעט פנימה, מקופלת פנימה וחלולה. קוטר השפה כ־10 ס״מ.

3. לוקוס 36, סל 168. זכוכית בגוון כחלחל־ירקרק, מכוסה בלייה כסופה וחולית ומעוטרת בחוטי זכוכית דקים בגוון חום־צהבהב. שפה נוטה פנימה, מעוטרת בקצה בחוט שחומם שנית ומתחתיו כרוכים שלושה חוטים דקים נוספים.

4. לוקוס 88, סל 289.[3] זכוכית בגוון כחלחל־ירקרק, מכוסה בלייה כסופה וגירית ומעוטרת בחוט זכוכית חום־צהבהב. השפה נוטה פנימה ומעובה. קצה השפה עוטר בחוט שחומם בשנית ושוקע בה.

בסיסים עם קפל דו־צינורי חלול סביב היקפם (איור 2:5, 6).— נמצאו שברי בסיסים שאפשר לשייכם לטיפוס הכוסות/קערות שתוארו לעיל (איור 2:1–4). הם מאופיינים בקפל דו־צינורי סביב היקף הבסיס, ותחתיתם שטוחה או מעט קעורה. לפי טיב הזכוכית, גונה, סוג הבלייה ואופן עיצוב הבסיסים, כמו גם ההקבלות מאתרים אחרים שטרם פורסמו,[4] יש לתארכם לתקופה האומיית.

לטיפוס זה שייכים שלושה שברים מהחפירה: מס׳ 5 ו־6 ושבר נוסף שלא צויר, שנמצא בלוקוס 89 (סל 296), שבור מאוד. השבר עשוי מזכוכית בגוון ירקרק־כחלחל, מכוסה בלייה כסופה וחולית; שתי הצינוריות בקפל חלולות.

5. לוקוס 75, סל 258. זכוכית ירקרקה־כחלחלה, מכוסה בלייה כסופה וחולית. תחתית מעט קעורה. דקה מאוד.

6. לוקוס 89, סל 441. שבור מאוד. זכוכית בגוון כחלחל־ירקרק בהיר מכוסה בלייה כסופה וחולית. שתי הצינוריות בקפל חלולות, והתחתית שטוחה.

גביעי יין (איור 2:7, 8).— בחפירה נמצאו מספר שברים של שפות, בסיסים או רגליים של גביעי יין, כולם מטיפוסים נפוצים שהחלו להופיע בתקופה הביזנטית והיו שכיחים מאוד בשלהי התקופה. שפה מס׳ 7 מייצגת גביע יין עדין מאוד, שבו השפה נוטה חוצה ומעלה והדופן משופעת. גביעים דומים נמצאו בירדן, למשל בשטח מקדש זאוס בגרש, במכלול שתוארך מסוף המאה הז׳ עד אמצע המאה הח׳ לסה״נ (Dussart 1998:124–125, Pl. 30: BIX.31:36, 47). גביע יין שרגלו דומה לזו של מס׳ 8 נמצא בח׳רבת טבליה (גורין־רוזן תשס״א[א]:*86, איור 2:15).

נוסף על שברים אלה יש שני שברי בסיסים נוספים שלא צוירו, והם דומים לשני הגביעים מח׳רבת טבליה (גורין־רוזן תשס״א[א]:*86, איור 2:14, 15): האחד, עם בסיס טבעתי חלול והתחלת רגל (לוקוס 87, סל 290), עשוי זכוכית בגוון כחלחל־ירקרק מכוסה בלייה כסופה וחולית; השני חוליית רגל והתחלת בסיס (לוקוס 77, סל 277), עשוי זכוכית בגוון ירקרק־כחלחל, מכוסה בלייה כסופה וחולית.

7. לוקוס 75, סל 258. שבר שפה. זכוכית בגוון כחלחל־ירקרק בהיר מאוד, מכוסה בלייה כסופה וחולית. השפה נוטה חוצה ומעלה בעדינות רבה, הדופן דקה מאוד. קוטר השפה 7.2 ס״מ.
8. לוקוס 89, סל 441. שבר חוליית רגל. זכוכית בגוון כחלחל־ירקרק, מכוסה בלייה כסופה וחולית. הרגל אגסית, מעוגלת, שבורה בחיבורים למכל ולבסיס.

בקבוקים (איור 2:9–14).— נמצאו שברי שפות של בקבוקים המתוארכים לשכבה זו; הן נחלקות לארבעה טיפוסים (א–ד). כן נמצאו שברי בסיסים (ה).

א. בקבוק ששפתו זקופה, מעוגלת באש (איור 2:9), המייצג טיפוס שהחל להופיע במכלולים של שלהי התקופה הרומית והמשיך להופיע בתקופות הביזנטית והאומיית. הבקבוקים מטיפוס זה מהתקופות השונות נבדלים בעיקר בטיב הזכוכית שממנה הם עשויים ובאופן עיבוד הכלי. גון הזכוכית של מס׳ 9 אופייני לשלהי התקופה הביזנטית ולתקופה האומיית.

9. לוקוס 23, סל 145. שבר קטן של שפה וצוואר. זכוכית בגוון ירקרק־צהבהב, מכוסה בלייה גירית. שפה זקופה, מעוגלת באש. קוטר השפה כ־5 ס״מ.

ב. בקבוקים ששפתם מקופלת פנימה ומשוטחת (איור 2:10, 11), המייצגים את הטיפוס המובהק של התקופה האומיית: בקבוק, שגופו כדורי או פחוס, צווארו קצר ושפתו מקופלת פנימה ומשוטחת. בקבוקים מטיפוס זה נמצאו בתפוצה גיאוגרפית רחבה בארץ ישראל, לבנון, סוריה וירדן. הם נעשו בבתי מלאכה מקומיים, ושמרו על פי רוב על מאפייניהם.

כמה כלים שלמים מטיפוס זה נמצאו בקברים בארץ, ושברים רבים שלהם נמצאו באתרי יישוב. בין הדוגמות באזור ירושלים ראויים לציון המנזר הביזנטי בדיר ע׳זאל בקרבת ח׳רבת עדאסה (גורין־רוזן תשס״א[ב]:48*, איור 2:26); ובקבוק דומה למס׳ 11 שנמצא בח׳רבת טבליה (גורין־רוזן תשס״א[א]:*88, שם הוא לא צויר). בקבוקים דומים למס׳ 10 ו־11 נמצאו במכלולים אומיים בבית שאן (Hadad 2005:23–24, Pls. 8:150, 151; 9:182–184; 10:185–190), ולמס׳ 10 — בקיסריה שכבה VIII (Pollak 2003:165–166, Fig. 1:4–6).

10. לוקוס 36, סל 168. זכוכית בגוון כחלחל בהיר, מכוסה בלייה כסופה וחולית. השפה מקופלת פנימה ומשוטחת רק בחלקה. הצוואר קצר. קוטר שפה 1.4 ס״מ.

11. לוקוס 23, סל 145. זכוכית בגוון ירקרק־צהבהב (זית בהיר) עם בועיות סגלגלות אנכיות, מכוסה בלייה גירית. השפה נוטה חוצה, מקופלת פנימה ומשוטחת באופן לא אחיד. הצוואר גלילי, נפתח כלפי הכתף. קוטר שפה 2.4 ס״מ.

ג. בקבוקים, צנצנות ופכיות, ששפתם מקופלת פנימה (איור 2:12), הטיפוסיים לפרק זמן זה. בקבוק/צנצנת ששפתו דומה נמצא בח׳רבת טבליה (גורין־רוזן תשס״א[א]:*87, איור 2:21, ושם הפניות נוספות).

שני שברים נמצאו בחפירה: מס׳ 12 ושבר בלוקוס 81, סל 278, שלא צויר. שפתו משפכית, מקופלת פנימה ומעובה. זכוכית בגוון ירקרק־בהיר. על פי אופן עיצוב השפה וטיב הזכוכית הבקבוק שייך לפרק זמן זה.

12. בקבוק או צנצנת קטנה. לוקוס 74, סל 342. זכוכית בגוון ירקרק, מכוסה שכבת בלייה צהבהבה, שמנונית וחולית. שפה מקופלת פנימה ומהודקת. צוואר רחב.

ד. בקבוק או פך שלו קפל צבוט חוצה מתחת לשפה (איור 2:13) שפה נוטה חוצה, כנראה שפת משפך רחבה, העשוי מחומר הדומה לזה של מס׳ 11. לפי צורתו, טיב הזכוכית ואופן עיבודו יש לתארכו לשלהי התקופה הביזנטית ולראשית התקופה האומיית, למרות שהוא נתגלה במכלול מאוחר יותר. יחד עם שבר מס׳ 13 נמצא שבר גוף מזכוכית ירקרקה־כחלחלה, שמקורו כנראה בחלון זכוכית מלבני, מהטיפוסים שנפוצו בשלהי התקופה הביזנטית.

13. בקבוק/פך? לוקוס 73, סל 273. זכוכית בגוון ירוק זית, מכוסה בלייה כסופה דקה. שפה מעוגלת באש. קפל צבוט אופקי, לא אחיד, מתחת לשפה, היוצר צינורית חלולה. קוטר השפה כ־7 ס״מ.

ה. בסיסי הבקבוקים מתקופה זו הם לרוב שטוחים או מעט קעורים, בדומה לבסיסי הכוסות; את שברי הבסיסים שנמצאו בחפירה זו אפשר לשייך הן לבקבוקים הן לכוסות/קערות. הם נמצאו בסלים שבהם כל שברי הזכוכית תוארכו לפרק זמן זה: למשל שני שברים מלוקוס 87, סל 290 — האחד מזכוכית בגוון כחלחל־ירקרק, מכוסה בלייה כסופה וחולית, והשני מזכוכית בגוון ירוק זית, מכוסה בלייה כסופה וחולית.

כלים מעוטרים בחוטים ובצביטות (איור 2:14).— שבר מס׳ 14 שייך ככל הנראה לבקבוק מהטיפוס

המאופיין לרוב בגוף כדורי, חביתי או אגסי, עשוי מזכוכית בגוני כחלחל־ירקרק, ומעוטר בחוטי זכוכית כהים מגוון הכלי. העיטור מעוצב לרוב בשלושה חוטים כהים המשוכים אופקית שלאחר כריכתם נצבטו יחד בצביטה אופקית, שיצרה דגם דמוי מזלג כפול (bifurcated). עיטור זה נפוץ על בקבוקים בשלהי התקופה הביזנטית ובתקופה האומיית, ורק לעתים רחוקות על כוסות, קערות או גביעי יין. עיטור דומה נמצא, למשל, על כלי מח׳רבת טבליה (גורין־רוזן תשס״א[א]:*87–*88, איור 2:22, ושם דיון והפניות נוספות) ובקיסריה בשכבה VIII, המתוארכת לתקופה האומיית (Pollak 2003:166–167, Fig. 1:12, ושם הפניות נוספות).

14. לוקוס 52, סל 238. שבר של דופן. זכוכית בגוון כחלחל־ירקרק בהיר, שעוטרה בחוטי זכוכית בגוון טורקיז, הכהים מגוון הכלי, בדגם של מזלג כפול.

נרות (איור 2:15, 16).— בחפירה נמצאו שני בסיסי נרות כלילה ומספר ידיות של נרות־קערה מטיפוסים הנפוצים בתקופות הביזנטית והאומיית. לשני נרות הכלילה, שלא צוירו, יש רגל חלולה: האחד מלוקוס 15, סל 132, עשוי זכוכית בגוון כחלחל־ירקרק, מכוסה בלייה שחורה וספגונית. אל רגל הנר נשארו צמודים שרידי זכוכית מהצמדת מוט הזגג, בדומה לנר שנמצא בח׳רבת טבליה (גורין־רוזן תשס״א[א]:*91–*92, איור 3:36). הנר השני מלוקוס 50, סל 203, הוא רק שבר קטן מקצה הרגל, הקטומה על ידי מוט הזגג, שהשאיר צלקת קטנה. השבר עשוי זכוכית בגוון כחלחל־ירקרק, וחלקה התחתון של הרגל מעובה.

לנרות־קערה, כמו זה שבאיור 2:15, יש בדרך כלל שלוש ידיות אוזן קטנות. זהו טיפוס נפוץ מאוד ברחבי ארץ ישראל ועבר הירדן, וגם במקומות מרוחקים יותר. ידיות דומות נמצאו בח׳רבת טבליה (גורין־רוזן תשס״א[א]:*91, איור 3:31, 32, ושם דיון והפניות).

ארבעה שברי ידיות נוספות מטיפוס זה נתגלו בחפירה ולא צוירו: (1) לוקוס 32, סל 160. ידית קטנה עם שרידי שפה מקופלת חוצה וחלולה. זכוכית בגוון כחלחל־ירקרק, מכוסה בלייה כסופה וחולית; (2) לוקוס 68, סל 244. חלק תחתון של ידית. זכוכית בגוון ירקרק־כחלחל, מכוסה בלייה כסופה וחולית; (3) לוקוס 77, סל 277. שבר קטן. זכוכית בגוון ירקרק־כחלחל, מכוסה בלייה כסופה וחולית; (4) לוקוס 84, סל 282. חלק תחתון של ידית. זכוכית בגוון ירקרק־כחלחל, מכוסה בלייה חולית.

ידית אוזן גסה, השייכת אף היא לנר־קערה, נמצאה בחפירה ולא צוירה. היא מייצגת תת־טיפוס מוכר, המאופיין בעובי ובגסות העיבוד. היא נמצאה בלוקוס 15, סל 132. גונה לא ברור בשל השכבה העבה של הבלייה השחורה־כסופה, מאכלת, המכסה את השבר. ידית דומה לזו נמצאה בח׳רבת טבליה (גורין־רוזן תשס״א[א]:*89, איור 3:27, 28, ושם דיון והפניות נוספות).

ידית אוזן עגולה מס׳ 16 מייצגת טיפוס אחר, המאופיין בצביטה בחלק העליון. שבר זה נמצא בסל יחד עם כלים אחרים משלהי התקופה הביזנטית ומהתקופה האומיית. ידית דומה נמצאה ברמלה ותוארכה שם למאה הח׳ לסה״נ (Gorin-Rosen and Katsnelson 2005:112, Fig. 4:40); בבית שאן במכלול האומיי (Hadad 2005:28, Pl. 21:398) ובמכלול מאוחר יותר המתוארך למן המחצית השנייה של המאה הח׳ ועד למאה הי״א לסה״נ (Hadad 2005:46, Pls. 44:940–941; 45:942).

15. לוקוס 75, סל 258. שבר קטן. זכוכית בגוון ירקרק־כחלחל, מכוסה בלייה כסופה וחולית.

16. שבר ידית. לוקוס 87, סל 290. זכוכית בגוון כחלחל־ירקרק, מכוסה בלייה כסופה.

חלונות.— שבר חלון מלבני עבה נמצא בלוקוס 87 עם שברים אומיים אחרים (סל 290). הוא עשוי זכוכית בגוון כחלחל־ירקרק, מכוסה בשכבת צמידה חולית עבה. החלון שייך לטיפוס שהיה נפוץ בירושלים בשלהי התקופה הביזנטית ובתקופה האומיית, למשל בח׳רבת טבליה (גורין־רוזן תשס״א[א]:*92, איור 3:38, ושם דיון והפניות).

פסולת מתעשיית כלי זכוכית.— יחד עם ממצאי הזכוכית, המתוארכים לשלהי התקופה הביזנטית ולתקופה האומיית, נמצאו בלוקוסים 77, 81 ו־87 שלושה שברים הקשורים לתעשיית זכוכית: (1) שבר מעוות (לוקוס 77, סל 277) שנראה כפסולת ייצור כלים, אולי ניסיון להכין בסיס דיסקוס קטן מוסף — הזכוכית בגוון כחלחל־ירקרק, מכוסה בלייה כסופה וחולית; (2) שבר מעוות, כנראה רגל של גביע יין שהתעוותה בחום (לוקוס 81, סל 278) — הזכוכית בגוון כחלחל־ירקרק, מכוסה צמידה חולית; (3) גוש פסולת זכוכית קטן שמקורו כנראה בתחתית הכבשן (לוקוס 87, סל 290), מלוכלך מפסולת ששקעה בכבשן. החומר עכור ולא אחיד, יש בו גוונים כחלחלים, ירוקים וחומים, וגופים זרים. גוש זה נמצא יחד עם שברי

כלים שכולם תוארכו לתקופה האומיית. לכן נראה שאפשר לקשר את התעשייה, אם אכן היתה בח׳רבת עדאסה, לפרק זמן זה.

התקופה העבאסית

ממצאי הזכוכית המייצגים את התקופה העבאסית (איור 3) הם, כאמור, החשובים באתר, שכן עד כה לא פורסמו כלי זכוכית מתקופה זו שמקורם בסטרטיגרפיה ברורה מחפירות שנערכו באזור ירושלים. רוב הכלים שיוחסו לתקופה זו נחשפו במבנה ועל רצפות בכמה לוקוסים (L13, L27, L33, L52, L53, L71).

בקבוקים שחתך גופם מרובע (איור 3:1).— אחד הכלים המזוהים ביותר עם התקופה העבאסית הם הבקבוקים המרובעים; הם החלו להופיע בתקופה האסלאמית הקדומה, ועל סמך חפירות מספר (להלן) ניתן לתארכם בעיקר לתקופה העבאסית. בשל גודלם ועובי דופנותיהם הם השתמרו טוב יותר מכלים אחרים שדופנותיהם דקות. בקבוק מס׳ 1 נמצא במכלול מעורב, לא בהקשר ארכיטקטוני, אך אף על פי כן אין ספק לגבי זיהויו ותיארוכו. בקבוקים מטיפוס זה נמצאו בחפירות רבות בארץ, למשל ברמלה (Gorin-Rosen and Katsnelson 2005:112–113, Fig. 4:41, ושם הפניות נוספות לבית שאן, טבריה ויקנעם). תפוצתם רחבה גם במזרח הקדום, למשל בנישפור, שם הם תוארכו למאות הט׳–הי׳ לסה״נ (Kröger 1995:77, Nos. 98, 99) ובמצרים (Shindo 1992:Fig. IV-6-15:7, 8, 10). קבוצה של בקבוקים מטיפוס זה נמצאה בבית שאן ותוארכה על סמך הסטרטיגרפיה לתקופות העבאסית והפטימית (Hadad 2005:39–40, Pls. 35:696, 697; 36:699–702, ושם דיון והפניות נוספות).

1. בקבוק שלם, חסר מעט בשפה ובצוואר. לוקוס 21, סל 131. זכוכית חסרת צבע עם תת־גוון ירקרק בהיר, מכוסה בלייה שחורה־כסופה עבה, וסגונית מאכלת. שפה זקופה מעוגלת,

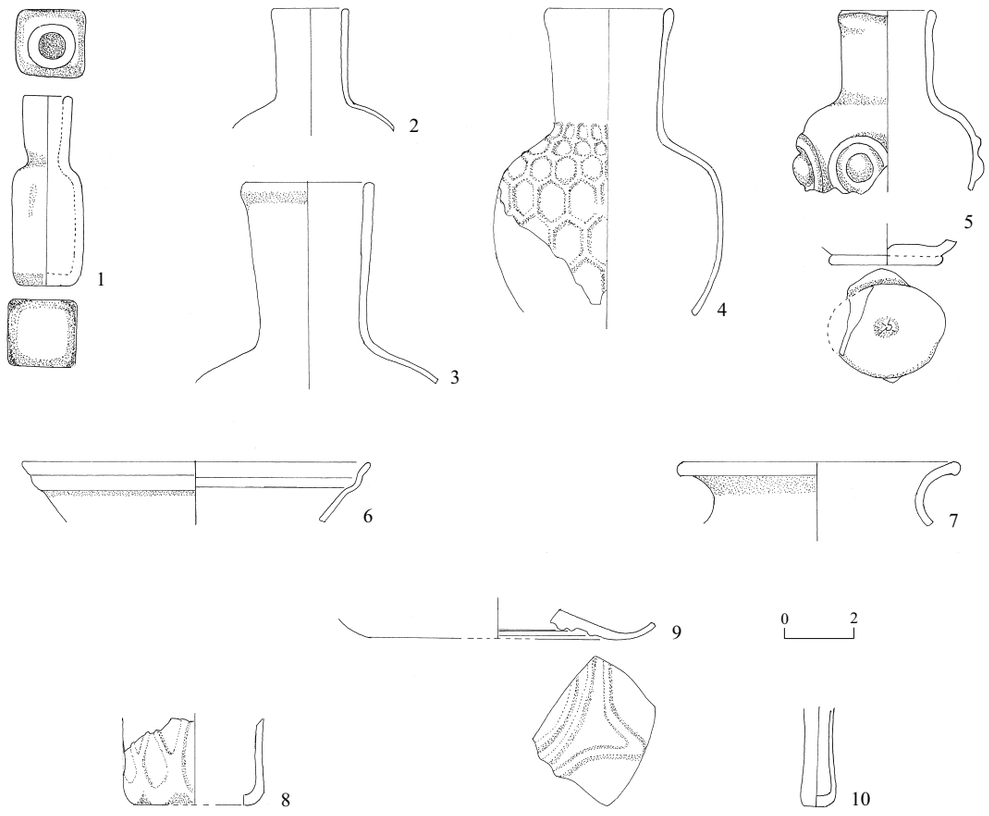

איור 3. כלי הזכוכית מהתקופה העבאסית.

לא אחידה, צוואר גלילי צר. גוף מרובע, דפנות עבות, כמעט אחידות. הבסיס שטוח, בתחתיתו שברור, אולי צלקת. גובה 5.4 ס״מ, קוטר שפה 1.3 ס״מ, קוטר בסיס 1.7–1.8 ס״מ.

בקבוקים ששפתם זקופה, מעוגלת, וצווארם גלילי (איור 3:2, 3).— כלים מס׳ 2 ו־3 מייצגים טיפוס נפוץ מאוד של בקבוק, המאופיין בשפה מעוגלת באש וזקופה, צוואר גלילי וגוף כדורי או חביתי. זהו הבקבוק הטיפוסי של התקופה העבאסית, ולרוב הוא יוצר מזכוכית באיכות נמוכה, שהתכסתה במשך השנים בשכבה עבה של בלייה קשה, מאכלת. בקבוקים מס׳ 2 ו־3 (וגם מס׳ 4) מייצגים תוצרת מקומית; בקבוקים מטיפוס זה נמצאו באתרים רבים שתוארכו לתקופה האסלאמית הקדומה, וסביר להניח שלמרות הדמיון הצורני ביניהם, רובם נעשה בבתי מלאכה בקרבת האתר שבו הם נחשפו, שכן כלים פשוטים אלה לא טולטלו למרחקים, והם שימשו במערך כלי הבית.

בקבוקים מטיפוס זה, לא מעוטרים ומעוטרים נמצאו בקיסריה בשכבה VII המתוארכת למן אמצע המאה הח׳ עד סוף המאה הט׳ לסה״נ (Pollak 2003:166–168, Fig. 2:23, 24). פולק ציינה שזו צורה חדשה שהופיעה לראשונה בשכבה זו. בקבוקים רבים מטיפוס זה נמצאו בחפירות הצלה ברמלה ובסביבותיה, למשל בחפירתו של רז קלטר, שם הם תוארכו לתקופה העבאסית (Gorin-Rosen and Katsnelson 2005:103, Figs. 1:4; 3:30), ובאתרים רבים נוספים שטרם פורסמו. תפוצתם הגיאוגרפית של בקבוקים אלה רחבה מאוד, למשל הם נמצאו בפוסטאט (Shindo 1992:IV-6-14: 34, 35) ובדבירה (מערב) שבנובייה, על הגדה המערבית של הנילוס (Harden 1978:84–85, Nos. 28, 29); הרדן תיארך את קבוצת ׳בקבוקי התמרוקים׳, כפי שהוא מכנה אותם, למאות הז׳–הט׳ לסה״נ, אך מבחינה סטרטיגרפית הם נמצאו בחדרים שבהם היה משוכב ממצא מהמאות הז׳–הח׳ לסה״נ ומהמאות הי׳–הי״א לסה״נ.

בקבוק מס׳ 3 נמצא עם בקבוק מס׳ 4, והם עשויים מאותה זכוכית ומכוסים באותה שכבת בלייה; נראה שטיב החומר וצורתם מלמדים שהם יוצרו באותו בית מלאכה. הם תוארכו אמנם לתקופה העבאסית, אך באותו סל נמצאו גם שני שברים של כלים שזמנם שלהי התקופה הביזנטית וראשית התקופה האומיית: שפת גביע יין או כוס, ובקבוק ששפתו מקופלת פנימה. מסתבר שממצא הזכוכית, כמו גם הממצא הקירמי מלוקוס זה (ר׳ חלאילה ואבישר, כרך זה), היה מעורב.

2. לוקוס 52, סל 216. שבר שפה, צוואר והתחלת כתף. זכוכית בגוון ירקרק(?), מכוסה בלייה שחורה־כסופה, עבה מאוד, מאכלת. השפה זקופה, מעוגלת באש, צוואר גלילי קצר, כתף שמוטה ודופן דקה. קוטר השפה 2 ס״מ.

3. לוקוס 71, סל 250. זכוכית חסרת צבע עם תת־גוון ירקרק, מכוסה שכבת בלייה לא אחידה, המורכבת מכתמי בלייה שחורה מאכלת, לבנה שמנונית וצמידה חולית. שפה זקופה, מעוגלת באש ומשוטחת באופן לא אחיד. צוואר גלילי רחב וכתף שמוטה, מתעגלת. קוטר השפה 3.5 ס״מ.

בקבוק ששפתו זקופה, מעוגלת באש, צווארו גלילי, ועל גופו דגם מנופח לדפוס (איור 3:4).— בקבוק מס׳ 4 מייצג תת־טיפוס מעוטר של הבקבוק הטיפוסי של התקופה העבאסית (ר׳ מס׳ 2, 3). העיטור בדפוס בדגם חלת דבש המופיע על הבקבוק נפוץ מאוד בתקופה האסלאמית הקדומה על מגוון טיפוסי כלים. בקבוק מאותו טיפוס, שעיטורו דומה והוא נבדל רק במעט ברוחבו ובכדוריותו, נמצא בנישפור, ותוארך שם למאות הט׳–הי׳ לסה״נ (Kröger 1995:93, No. 129); בקבוק נוסף שגופו עוטר בדגם זה נמצא באיראן ותוארך למאות הט׳–הי׳ לסה״נ (Lamm 1935: Pl. 21:F); שבר שפה וצוואר שתוארך למאות הו׳–הט׳ לסה״נ, ובקבוק שלם שתוארך למאות הט׳–הי״ב לסה״נ, נמצאו בסובה שבסודן (Harden 1955:62–64, 66, Fig. 37:23, 26). בקבוקים מעוטרים בדגם זה מצויים גם באוספים, למשל במוזיאון בנאקי באתונה (Clairmont 1977:60–61, Pl. XI:188).

4. לוקוס 71, סל 250. שפה, צוואר וחלק גדול מהגוף. זכוכית חסרת צבע עם תת־גוון ירקרק, מכוסה שכבת בלייה לא אחידה, המורכבת מכתמי בלייה שחורה ומאכלת, לבנה שמנונית, וצמידה חולית. מנופח לדפוס בדגם של חלת דבש. השפה זקופה, מעוגלת באש, הצוואר גלילי רחב וקצר, הגוף חביתי והדופן דקה מאוד. גובה כ־9 ס״מ, קוטר שפה 3.5 ס״מ.

בקבוק ששפתו זקופה, מעוגלת באש, צווארו גלילי, וגופו מעוטר בדגם בולט (איור 3:5).— בקבוק מס׳ 5 שייך לקבוצת כלים שעיטורם נוצר בלחיצת תבנית או דפוס אל גוף הכלי במהלך הניפוח (ולא ניפוח לתוך תבנית או דפוס כמו מס׳ 4). קרבוני (Carboni 2001) כלל את הכלים האלה עם כלים נוספים, שנעשו בעזרת מצבטים מיוחדים, והגדיר אותם בשם Glass with Impressed Decoration. קבוצה זו כוללת קערות, כוסות ובקבוקים, שגופם עוטר באופן דומה, לרוב ממסופוטמיה או מאיראן מהמאות הט׳–הי׳ לסה״נ (Carboni 2001:286–

(287, Cat. Nos. 3.55e, 3.55f). את עיבודם של הכלים הסגורים בקבוצה זו מסייג קרבוני, ואינו מסביר את השוני באופן ייצורם. כפי הנראה, העיטור על הדופן של כלי מס׳ 5 נעשה בלחיצה של התבנית על הזכוכית החמה במהלך הניפוח. הבסיס עשוי מלוחית זכוכית דקה, סגלגלה, שהוצמדה אל הכלי בחום.

שבר בקבוק מעוטר באופן דומה נמצא בבית שאן, שם הוא תוארך למחצית השנייה של המאה הח׳ עד המאה הי״א לסה״נ (Hadad 2005:42, Pl. 40:832, ושם הפניות נוספות). חדד כללה את הכלי בקבוצת הכלים שנופחו לתוך דפוס, בשונה מהכלי מח׳רבת עדאסה.

5. לוקוס 27, סל 177. שני שברים: שפה, צוואר כתף וחלק מהגוף, ושבר של בסיס. זכוכית בגוון כחול, מכוסה שכבה עבה של בלייה שחורה־זהובה מאכלת, שפגעה בדופן. השפה זקופה מעוגלת באש, הצוואר גלילי קצר ורחב, הכתף שמוטה, הגוף כדורי(?). עיטור בתבליט על מרכז הכלי בדגם המורכב מעיגול שבמרכזו זיז בולט. הבסיס עשוי לוחית דקה סגלגלה, שהוצמדה לכלי בצורה לא־רגולרית. איכות הזכוכית ואופן העיבוד שלה ירודות. קוטר השפה 2.7 ס״מ, קוטר הבסיס 2.2–3.2 ס״מ.

בקבוק/פך ששפתו רחבה, משפכית (איור 3:6).— לכלי מס׳ 6 פה רחב מאוד, ושפה משופעת חוצה המאופיינת בקפל פתוח מתחתיה. סביר להניח שזהו בקבוק גדול או פך שלו שפת משפך רחבה מאוד. טיב הזכוכית, הגוון והבלייה אופייניים לתקופה העבאסית, בהתאמה להקשר שבו נמצא השבר. שפת פך גדול עם קפל פתוח נמצאה בסובה, סודן, במכלול שתוארך למאות הט׳–הי״ב לסה״נ (Harden 1955:64, 68, Fig. 37:31). ראוי לציין ששפה דומה נמצאה בראס אבו מערוף, שם היא תוארכה לתקופה הרומית המאוחרת או לראשית התקופה הביזנטית (Gorin-Rosen 1999:209–210, Fig. 1:16).

6. לוקוס 13, סל 103. זכוכית בגוון ירקרק־צהבהב, מכוסה שכבת צמידה גירית ובלייה שחורה־כסופה, שאיכלה את הדופן. שפה נוטה חוצה, מעוגלת באש, מתחתיה קפל פתוח. הדופן דקה במיוחד בשפה ומעובה כלפי מטה. קוטר השפה 10 ס״מ.

צנצנות עם פה רחב, שפה נוטה חוצה וצוואר קצר (איור 3:7).— צנצנות אלו הופיעו במכלולים החל מהתקופה העבאסית והמשיכו להתקיים בהבדלים קטנים עד לתקופה הממלוכית. צנצנות מטיפוס זה נמצאו בבית שאן, במכלולים שתוארכו מהמחצית השנייה של המאה הח׳ עד למאה הי״א לסה״נ (Hadad 2005:45, Pl. 43:889–893). בטבריה נמצאו צנצנות מטיפוס זה במגוון גדלים בשכבות מן התקופה הפאטימית (Lester 2004: Fig. 7.4:45–47).

7. לוקוס 53, סל 206. שבר שפה וצוואר. זכוכית בגוון ירקרק, מכוסה בלייה שחורה עבה, ועליה שכבת צמידה גירית. השפה נוטה חוצה, מעוגלת באש, ומשוטחת בחלקה התחתון. הפה רחב והצוואר קצר ורחב. קוטר השפה 9 ס״מ.

כלים מנופחים לדפוס (איור 3:8, 9).— בקבוקים שלהם גוף גלילי מנופח לדפוס בדגמים שונים היו שכיחים מאוד בתקופה האסלאמית הקדומה, בעיקר בתקופה העבאסית. בקבוק שבסיסו דומה למס׳ 8 נמצא ברמלה, ותוארך שם לתקופה העבאסית (Gorin-Rosen and Katsnelson 2005:111, Fig. 3:3, ושם הצעה נוספת לשחזור הכלי כפכית, בדומה לזו מאוסף מוזיאון ישראל). כלי שגופו עוטר באופן דומה נמצא בבית שאן, שם הוא תוארך למן המחצית השנייה של המאה הח׳ עד למאה הי״א לסה״נ (Hadad 2005:42, Pl. 40:833). גם בסובה, סודן, נמצא בקבוק דומה במכלול שתוארך למאות הט׳–הי״ב לסה״נ (Harden 1955:64, 67, Fig. 37:27, Pl. XXV:2). בקבוקים רבים מעוטרים במגוון דגמים מצויים באוספים בעולם, למשל מספר בקבוקים באוסף אל־סבאח בכווית, שעליהם נאמר שמוצאם במצרים או בסוריה, או במסופוטמיה או באיראן מהמאות הט׳–הי׳ לסה״נ (Carboni 2001:242–244, Cat. Nos. 3.29b, 3.31a, 3.31b), ובקבוק מוארך באוסף מוזיאון בנאקי באתונה, שתוארך לתקופה האסלאמית הקדומה (Clairmont 1977:60–61, Pl.XI:187).

כלים אחרים שנופחו לדפוס, ובהם קערות, בקבוקים וצנצנות, היו שכיחים מאוד בתקופה האסלאמית הקדומה, בעיקר בתקופה העבאסית. בסיס מס׳ 9 שייך ככל הנראה לכלי פתוח, שבסיסו עוטר בדגם בדפוס; שרד ממנו רק קטע קטן שבו נראה דגם מעגלים וסביבם דגם כוכב. כלים המעוטרים בדגם דומה של משולשים סביב מעגלים חד־מרכזיים נתגלו בבית שאן במכלולים שזמנם למן המחצית השנייה של המאה הח׳ עד למאה הי״א לסה״נ (Hadad 2005:36–37, Pl. 31:603); בסיס קערה מעוטרת בדגם של כוכב נמצא במצודה של עמאן (Bennett 1979:163, Pl. LXXI:2), והוא תוארך להערכת החופרים לראשית התקופה הפאטימית; בסיס קערה מעוטר בדגם של כוכב נתגלה באתר אנא שבעירק, באי קאלה על גדת נהר

הפרת (Bamber 1988:118, Fig. 52:28), במכלול שתוארך לתקופה העבאסית; ושבר בסיס קערה מעוטרת בדגם כוכב מקיף רוזטה נמצא בנישפור (Kröger 1995:91, No. 124), ותוארך למאות הט׳–הי׳ לסה״נ.

8. לוקוס 77, סל 264. שבר גוף והתחלת בסיס במצב השתמרות רע מאוד. זכוכית בגוון כחלחל, מכוסה בלייה כסופה־שחורה, ספגונית ומאכלת. הכלי נופח לדפוס בדגם מעוינים משתלבים.
9. בקבוק(?). לוקוס 28, סל 138. שבר בסיס והתחלת הדופן. זכוכית בגוון כחלחל־ירקרק, מכוסה בלייה שחורה־כסופה, מאכלת. בסיס קעור נמוך, שנופח לדפוס. השבר קטן והדגם חלקי בלבד, אך נראה שהיה מורכב ממעגלים חד־מרכזים מוקפים בדגם כוכב.

בקבוקונים זעירים או אמפולות (איור 3:10).— כלים אלו נפוצו מאוד בתקופה האסלאמית הקדומה. קבוצה גדולה של בקבוקים זעירים או אמפולות נמצאה בטבריה, לפחות תשע מהן שלמות. הקדומות שבהן מסוף המאה הח׳ או מראשית המאה הט׳, והקבוצה הגדולה ממכלול ׳בית המרקחת׳ תוארכה למאה הי׳ ולראשית המאה הי״א לסה״נ (Lester 2003:161–162; 2004:188–192, ושם דיון נרחב והפניות רבות). לסטר בדקה את תכולתם של הכלים השלמים מקבוצה זו ואת האופן שבו ניגר מהם הנוזל בטפטוף, והציעה שכלים אלה שימשו לאחסון תמציות או תרופות ייחודיות (Lester 2004:191–192). בחפירות הצלה שנערכו ברמלה נמצאו בקבוקונים כאלה, כך למשל בחפירתו של רז קלטר (Gorin-Rosen and Katsnelson 2005:103, Fig. 1:3, ושם הפנייה לבית שאן). אמפולות קטנות נמצאו גם בפוסטאט (Shindo 1992: Fig. IV-6-19:1).

10. לוקוס 33, סל 156. חלק תחתון של גוף הכלי. הבלייה השחורה והעבה איכלה את הדופן, ולכן לא ניתן היה להבחין בגוון הזכוכית. הבסיס שטוח, קטן מאוד, ועליו צלקת עגולה הקוטמת אותו (קוטרה 0.6 ס״מ). גובה השבר 2.6 ס״מ, קוטר הבסיס 0.7 ס״מ.

התקופות הממלוכית והעות׳מאנית

מספר שברי כלים וצמידים מייצגים את השלבים המאוחרים ביותר של היישוב באתר; למרות גודלם ומצב השתמרותם יש בהם כדי להעיד על התקופה. השברים שבאיור 4 נמצאו בסל אחד (187), בלוקוס 41, בתוך חדר מהתקופה הממלוכית, עם קירמיקה מתקופה זו (ר׳ חליאלה ואבישר, כרך זה).

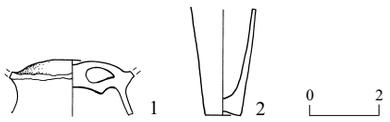

איור 4. כלי הזכוכית מהתקופה הממלוכית.

כלים עם בסיס עשוי מבועה נוספת (איור 4:1).— מס׳ 1 מייצג כלי שבסיסו עשוי מבועה נפרדת, שהוצמדה אל חלקו התחתון של הכלי ועוצבה לרוב כבסיס חצוצרה. השבר שנמצא בח׳רבת עדאסה הוא מחיבור בועת הבסיס אל תחתית הכלי, שבו נותרה עדיין כלואה בועת אוויר היקפית. בסיס כזה נמצא במכלול שתוארך לתקופה הצלבנית ביקנעם (Lester 1996:214, Fig. XVII.16:2). לסטר כינתה אותם Biconical Goblet, ומצאה להם השוואות רק באירופה, למשל, בחפירה בדרום צרפת במכלול שתוארך למאות הי״ב–הי״ג לסה״נ; לפיכך העריכה לסטר שהצלבנים הם שהביאו את הטיפוס לארץ.

אולם, ממצאי החפירות שנערכו לאחרונה באזור ירושלים, ברמלה, בנצרת ובצפת (להלן), שבהן נחשפו מכלולים ממלוכיים, מלמדים שהבסיסים העשויים מבועה נוספת היו נפוצים למדי בתקופה הממלוכית בכוסות עם רגל גבוהה או בנרות שבמרכזם בית פתיל, או במנורות מסגד. כלים דמויי גביע גדול, מנופח לדפוס ומצולע, שרגלו חצוצרה ובו בית פתיל, נמצאו בחפירות ממזרח לשער הפרחים, בבור שממצאיו תוארכו לתקופה הממלוכית (אבני, ברוך ווקסלר־בדולח תשס״ב:117);[5] בצפת, ביישוב מן התקופה הממלוכית שתוארך על סמך מטבעות למאה הי״ד לסה״נ; ובחפירת בית המעיין בנצרת, במכלול מהתקופה הממלוכית.[6] בסיסים מטיפוס זה נמצאו גם בפוסטאט (Shindo 1992: Fig. IV-6-10:21, 22). כמה בסיסים שמקורם במגוון כלים נמצאו בחמה שבסוריה: מס׳ 73 מזכוכית ירקרקה; מס׳ 112, מזכוכית בגוון טורקיז, מתוארך למאות הי״ג–הי״ד לסה״נ; מס׳ 145 מזכוכית חסרת צבע, שתוארך לשנים 900–1300 לסה״נ (Riis 1957:40, 47, 48, 53–55, Figs. 73, 112, 145). מנורת מסגד עם בסיס מטיפוס זה נמצאת באוספי מוזיאון בנאקי באתונה (Clairmont 1977:139–140, Pl. XXXI:516), שם צוין שמוצאה במצרים או בסוריה ותאריכה במאה הי״ד לסה״נ.

1. לוקוס 41, סל 187. שבר במצב השתמרות רע מאוד. זכוכית חסרת צבע, מכוסה בלייה ספגונית מאכלת. בקצוות עדות

להצמדתן של שתי בועיות: האחת של גוף הכלי והשנייה של הרגל. עיבוד מרושל מאוד.

בקבוקון (איור 4:2).— מס׳ 2 הוא שבר בסיס של בקבוקון שגופו חרוטי. בקבוקונים, שגופם חרוטי או פירמידלי, היו נפוצים מאוד כמכלי תמרוקים בתקופה הממלוכית. כלים כאלה נמצאו בכמה אתרים, למשל חלק תחתון של בקבוק[7] מזכוכית חומה נתגלה בקוצייר אל־קדים (Meyer 1992:84, 174–175, Pl. 18:479).

2. לוקוס 41, סל 187. שבר בסיס. זכוכית חומה, מכוסה שכבת בלייה כסופה וספגונית, מאכלת. בסיס בקבוקון חרוטי, מוצק בחלקו התחתון, עם צלקת מניתוק מוט הזגג.

כלים מעוטרים בעיטור חוטים סרוק.— שבר נוסף קטן (לוקוס 74, סל 257; לא צויר), עשוי מזכוכית סגולה שעליה עיטור של שלושה חוטים לבנים כרוכים סביב הכלי, נמצא ממזרח למבנה הממלוכי, והוא מייצג קבוצה גדולה של כלים המעוטרים בעיטור סרוק. טכניקת העיטור בחוטים שחוממו בשנית וסורקו למגוון דגמים מכונה ׳מרוורינג׳ (marvering), והיא אופיינית בעיקר לכלים ממלוכיים. שלוש קבוצות גדולות של כלים המעוטרים בטכניקה זו נמצאו בירושלים: (א) בחפירות נחמן אביגד ברובע היהודי, שטח ט׳ (Brosh 2005:186–187); (ב) באזור שער הפרחים (טרם פורסמה), במכלולים המתוארכים לתקופה הממלוכית;[8] (ג) באוסף מוזיאון האסלאם (Hasson 1983).

צנצנת או בקבוק גדול.— בחפירה נמצא שבר מאמצע בסיס של צנצנת גדולה או בקבוק (לוקוס 17, סל 111; לא צוירה), מטיפוס שהיה נפוץ מאוד בימי הביניים. בסיס דומה נמצא למשל בבית שאן ותוארך למאות הי״ב–הי״ד לסה״נ (Hadad 2005:61, Pl. 53:1088).

צמידים.— השברים מהתקופה העות׳מאנית הם של שלושה צמידים משני טיפוסים, שהתגלו במצב השתמרות רע מאוד ולכן לא צוירו ולא צולמו; למרות מצבם ניתן היה לזהותם. צמידים 1 ו־2 דומים מאוד, הם שייכים לאותו אב־טיפוס, אך מייצגים שני טיפוסי משנה, הנבדלים זה מזה בצורת החתך שלהם. הראשון הוא שבר של צמיד רב־גוני (לוקוס 20, סל 157) עשוי זכוכית ירוקה, עם תוספת של כתמים מזכוכית צבעונית: כל כתם מורכב מחוטים בגוונים כתום, צהוב, שחור ולבן. לצמיד חתך D פחוס. צמיד זה שייך לטיפוס multicolored bracelet, flat cross-section and patch pattern (Spaer 1992:55, Type D.2.d.[2] b, Table 3, Fig. 12). השני שייך לצמיד רב־גוני (לוקוס 21, סל 100) עשוי זכוכית בגוון כחלחל־ירקרק, שעליה שכבה של זכוכית ירוקה, הנושאת תוספת של כתמים גדולים מזכוכית צבעונית. כל כתם מורכב מחוטי זכוכית בגוונים כתום, צהוב, שחור וכחלחל. לצמיד זה חתך D והוא מטיפוס multicolored bracelet, semicircular cross-section and patch pattern (Spaer 1992:55, Type D.1.d.[1] a, Table 3, Fig. 11). הצמיד השלישי מסובב בצפיפות רבה (לוקוס 21, סל 100) עשוי מזכוכית כהה, גון הזכוכית לא ברור, וחתכו עגול. הוא מייצג את הטיפוס spirally twisted bracelets, monochrome, circular section, שהחל להופיע כבר בשלהי התקופה הרומית ובתקופה הביזנטית והמשיך ברצף עד לתקופה העות׳מאנית (Spaer 1992:49, 59–60, Type C.1.a, Table 2, Fig. 24, ר׳ שם דוגמה מח׳רבת אל־מיניה).

סיכום

כלי הזכוכית שנמצאו בחפירה זו מייצגים מבחר מגוון מאוד מטווח כרונולוגי רחב. למרות ממדיהם הקטנים של השברים ומצב השתמרותם הירוד, ניתן היה ללמוד מהם רבות. חשיבותו של מידע זה נובעת בעיקר בשל מקורם של השברים באתר באזור חקלאי מצפון לירושלים, בתוך שרידי מבנים עם סטרטיגרפיה ברורה ועדויות כרונולוגיות רבות.

הערות

[1] תודתי לחופר, חמודי חלאילה, שמסר את שברי הזכוכית לטיפולי. הכלים רופאו בידי אולגה שור וצוירו בידי מיכאל מיילס ז״ל ואירנה לידסקי.

[2] לוקוס זה לא מופיע בתוכנית. זהו לוקוס פני שטח, שבו נמצאה קירמיקה מהתקופות ההלניסטית והרומית. בלוקוס זה, ובמיוחד בסל 349 שבו נמצאו שברים 1 ו־2, יש שברים

נוספים שניתן לתארכם לשלהי התקופה הביזנטית וראשית התקופה האומיית, ובהם ידית של פכית, שפת בקבוק מקופלת פנימה ושבר שפה קטן של גביע יין או של כוס מעוגלת באש. צורות הכלים וטיב החומר שממנו הם עשויים, מאפשרים לשייכם לאותו פרק זמן.

[3] באותו סל, יחד עם השבר שבאיור 4:2, נמצאה שפה מזכוכית בגוון ירוק זית, שהיתה שייכת, ככל הנראה, לכוס/קערה או לגביע מאותו פרק זמן.

[4] בחפירות נרחבות ברמלה נמצא מכלול גדול מאוד המתוארך למאה הח׳ לסה״נ ובו מספר בסיסים מטיפוס זה. תודתי לגדעון אבני, מנהל הפרויקט (הרשאה מס׳ A-3772), שהעביר לטיפולנו את ממצאי הזכוכית ואיפשר לי לצטטם טרם פרסום הדוח הסופי.

[5] הכלי נמצא בבור (L2059). תודתי לחופרים גדעון אבני, יובל ברוך ושלומית וקסלר־בדולח (הרשאה מס׳ A-2877) שהעבירו לטיפולי את ממצאי הזכוכית מהחפירה ואפשרו לי להשתמש במידע טרם פרסום הדוח הסופי.

[6] תודתי למנהלת החפירה בצפת עדנה עמוס (הרשאה מס׳ A-4210) שהעבירה לטיפולי את ממצאי הזכוכית ולירדנה אלכסנדר שחפרה את בית המעיין בנצרת (הרשאה מס׳ A-2689) ושיתפה אותי בלימוד ממצאי הזכוכית מחפירתה.

[7] מאיירס זיהתה את השבר כבסיס של נר, אולם בהגדרת הכלי בלוח היא מעלה את האפשרות שזה בקבוקון vial. על סמך צורת הבסיס והשוואתו לנרות ולבקבוקונים מאותו פרק זמן, סביר להניח שהכלי מקוצייר אל־קדים היה בקבוקון ולא בסיס נר.

[8] ר׳ הערה מס׳ 5.

הפניות

אבני ג׳, ברוך י׳ ווקסלר־בדולח ש׳ תשס״ב. ירושלים, העיר העתיקה — שער הפרחים. **חדשות ארכיאולוגיות — חפירות וסקרים בישראל** 113:116–120.

גורין־רוזן י׳ תשס״א(א). כלי הזכוכית מח׳רבת טבליה (גבעת המטוס). **עתיקות** 40:*81–*95.

גורין־רוזן י׳ תשס״א(ב). כלי זכוכית. בתוך ר׳ אבנר. דיר ע׳זאלי: מנזר ביזנטי מצפון־מזרח לירושלים. **עתיקות** 40:*47–*49.

חליאלה ח׳ ואבישר מ׳, כרך זה. ח׳רבת עדאסה: חווה חקלאית בצפון ירושלים.

Bamber A. 1988. The Glass. In A. Northedge, A. Bamber and M. Roaf eds. *Excavations at ʻĀna, Qalʻa Island*. Warminster, England. Pp. 115–125.

Bennett C.M. 1979. Excavations on the Citadel (Al-Qalʻa), Amman, 1978 Fourth Preliminary Report. *ADAJ* 23:161–176.

Brosh N. 2005. Islamic Glass Finds of the Thirteenth to Fifteenth Century from Jerusalem—Preliminary Report. *Annales du 16e Congrès de l'Association Internationale pour l'Histoire du Verre* (London 2003). Nottingham. Pp. 186–190.

Carboni S. 2001. *Glass from Islamic Lands: The Al-Sabah Collection*. London–Kuwait.

Clairmont C.W. 1977. *Benaki Museum Catalogue of Ancient and Islamic Glass*. Athens.

Dussart O. 1998. *Le Verre en Jordanie et en Syrie du sud*. Beirut.

Foy D., Picon M. and Vichy M. 2003. Verre Omeyyades et Abbassided D'Origine Egyptienne: Les Temoignages de l'Archeologie et de l'Archeometrie. *Annales du 15e* Congrès de *l'Association Internationale pour l'Histoire du Verre*. *New York–Corning 2001*. Nottingham. Pp. 138–143.

Gorin-Rosen. Y. 1999. Glass Vessels from Ras Abu-Maʻaruf (Pisgat Ze'ev East A). *ʻAtiqot* 38: 205–214.

Gorin-Rosen Y. and Katsnelson N. 2005. Glass Finds from the Salvage Excavation at Ramla. *ʻAtiqot* 49:101–114.

Grose D.F. 1981. The Hellenistic Glass Industry Reconsidered. *Annales du 8e congrès International d'Etude Historique du Verre. London–Liverpool 18–25 September 1977*. Liege. Pp. 61–72.

Hadad S. 2005. *Islamic Glass Vessels from the Hebrew University Excavations at Bet Shean* (Qedem Reports 8). Jerusalem.

Harden D.B. 1955. The Glass Found at Soba. In P.L. Shinnie ed. *Excavations at Soba* (Sudan Antiquities Service Occasional Papers 3). Khartoum. Pp. 60–76.

Harden D.B. 1978. Glass. In. P.L. Shinnie and M. Shinnie. *Debira West*. Warminster, England. Pp. 83–89.

Hasson R. 1983. Islamic Glass from Excavations in Jerusalem. *JGS* 25:109–113.

Katsnelson N. 1999. Glass Vessels from the Painted Tomb at Migdal Ashqelon. *ʻAtiqot* 37:67*–82*.

Kröger J. 1995. *Nishapur—Glass of the Early Islamic Period* (The Metropolitan Museum of Art). New York.

Lamm C.J. 1935. *Glass from Iran in the National Museum, Stockholm*. Stockholm–London.

Lester A. 1996. The Glass from Yoqneʿam—The Early Islamic, Crusader, and Mamluk Periods. In A. Ben-Tor, M. Avissar, and Y. Portugali. *Yoqneʿam* I: *The Late Periods* (Qedem Reports 3). Jerusalem. Pp. 202–217.

Lester A. 2003. Glass Bottles and Vials from Tiberias. *Annales du 15e Congrès de l'Association Internationale pour l'Histoire du Verre. New York–Corning 2001*. Nottingham. Pp. 158–164.

Lester A. 2004. The Glass. In D. Stacey. *Excavations at Tiberias, 1973–1974: The Early Islamic Periods* (IAA Reports). Jerusalem. Pp. 167–220.

Meyer C. 1992. *Glass from Quseir el-Qadim and the Indian Ocean Trade* (Studies in Ancient Oriental Civilization 53). Chicago.

Pollak R. 2003. Early Islamic Glass from Caesarea: a Chronological and Typological Study. *Annales du 15e Congrès de l'Association Internationale pour l'Histoire du Verre. New York–Corning 2001*. Nottingham. Pp. 165–170.

Riis P.J. 1957. Les verreries. In P.J. Riis and Poulsen Vagn. *Hama, Fouilles et Recherches 1931–1938, IV²: Les Verreries et Poteries médiévales*. Copenhagen. Pp. 30–116.

Shindo Y. 1992. Glass. In K. Sakurai and M. Kawatoko. *Egypt Islamic City: al-Fustat Excavation Report 1978–1985* (In Japanese). Tokyo.

Spaer M. 1992. The Islamic Glass Bracelets of Palestine: Preliminary Findings. *JGS* 34:44–62.

Weinberg G.D. and Goldstein S.M. 1988. The Glass Vessels. In G.D. Weinberg ed. *Excavations at Jalame—Site of a Glass Factory in Late Roman Palestine*. Columbia, Mi. Pp. 38–102.

THE GLASS FINDS FROM KHIRBAT ʻADASA

YAEL GORIN-ROSEN
(PP. 123–134)

The excavations at Khirbat ʻAdasa (Khalaily and Avissar, this volume) yielded 320 glass fragments, 140 of them identifiable. Thirty vessels were chosen for detailed study and are illustrated, and the rest are mentioned in the text. They represent all the types discovered in this excavation and span several periods: Late Hellenistic and Early Roman; Late Roman; late Byzantine and early Umayyad; Abbasid and Mamluk; and the Ottoman period.

The discussion focuses on the glass from two main periods: late Byzantine–Umayyad glass, well documented in the Jerusalem area, and Abbasid glass, as yet unpublished from the region and therefore of special interest.

The Late Hellenistic–Early Roman Periods.— These periods are represented by a rim of a ribbed cast bowl, dated to the second half of the first century BCE and the first half of the first century CE (Fig. 1:1). It is the earliest glass vessel found at the site.

The Late Roman Period.— The Late Roman pieces include a rim of a bowl or beaker (Fig. 1:2) and three fragments of beakers with a solid base, generally dated to the fourth–early fifth century CE (not illustrated).

The Late Byzantine–Umayyad Periods.— These periods are represented by 16 studied and illustrated specimens, as well as others (not illustrated) that are referred to in the text. Most of the vessels are familiar from other contemporary settlements in the Jerusalem vicinity. The most common is a beaker/bowl with a rounded incurved rim, occasionally decorated with applied trails (Fig. 2:1–4), which probably replaced the footed wineglass of the Byzantine period. Bases with a double hollow fold on the perimeter (Fig. 2:5, 6) may have belonged to the above-mentioned beaker/bowl type. The assemblage also included wineglasses (Fig. 2:7, 8).

The bottles and jugs/juglets of this period are represented by four types of rims and one type of base: an upright rounded rim (Fig. 2:9); an infolded flattened rim of a squat bottle (Fig. 2:10, 11)—the most characteristic type of the period; an infolded rim (Fig. 2:12); a rim with a tooled-out fold below it (Fig. 2:13); and a concave or almost flat base that could have also belonged to the beaker/bowl mentioned above.

The most common decorations are applied trails and pinching. Figure 2:14 displays the combination of the two in a bifurcated pattern. The oil lamps include bowl-shaped oil lamps with hollow stems bearing remains of glass from the pontil (not illustrated), and bowl-shaped oil lamps with three handles (Fig. 2:15). A pinched handle with a thumb-rest on the upper part (Fig. 2:16) is very typical of the period. In addition, a fragment of a rectangular glass window was discovered at the site. Three fragments, unearthed with late Byzantine and Umayyad vessel fragments, were assigned to glass production activities.

The Abbasid Period.— The Abbasid glass from Khirbat ʻAdasa is the only corpus of this period published so far from the vicinity of Jerusalem, and is therefore the most significant group from this site. It includes a small, square-sectioned bottle (Fig. 3:1); bottles with an upright rounded rim and a cylindrical short neck (Fig. 3:2, 3), occasionally decorated with a mold-blown honeycomb pattern (Fig. 3:4), or, rarely, with an impressed pattern on the body and an applied uneven disc base (Fig. 3:5); and a bottle/jug with a wide funnel-shaped mouth and an open bulge below the rim (Fig. 3:6). A jar, represented by a flaring rim (Fig.

3:7), appeared during the Abbasid period and continued, in larger dimensions, up to the Mamluk period. Other vessels include bottles with a mold-blown pattern (Fig. 3:8, 9) and a small vial or tube (Fig. 3:10).

The Mamluk and Ottoman Periods.— Several vessels and bracelets are dated to the Mamluk and Ottoman periods. One is a Mamluk double base, usually the result of a second blob attached to the bottom of the vessel to create a high-footed vessel, such as a mosque lamp (Fig. 4:1). The pyramidal shaped bottle (Fig. 4:2) is also typical of the Mamluk period. A body fragment of a purple vessel decorated with white marvered trails, and a base of a big jar or bottle (both not illustrated), are also characteristic of the period. Three bracelets represent the Ottoman period.

The glass vessels from Khirbat ‘Adasa come from a well dated context and stretch over a wide chronological range. Despite their poor preservation and small size they provide important data regarding the small agricultural settlement north of Jerusalem.

CAPTIONS TO ILLUSTRATIONS

Fig. 1. Glass vessels from the Hellenistic and Roman periods.
Fig. 2. Glass vessels from the Byzantine and Umayyad periods.
Fig. 3. Glass vessels from the Abbasid period.
Fig. 4. Glass vessels from the Mamluk period.