עתיקות 85, התשע״ו

שרידים מתרבות ואדי רבה ומתקופת הברונזה הקדומה 1א׳–ב׳ בשטח I בעין אסור (עין אסאוויר)

אלי ינאי

בחודשים מאי–יוני 2008 נערכה חפירת הצלה בעין אסור (נ״צ 501–718/709547–201850), במוצא נחל חדרה מנחל עירון (ואדי ערה) למישור החוף.[1] באתר נחפרו בעבר שמונה שטחים (A–H) במהלך שלוש עונות (Yannai 2006). בחפירה המתוארת להלן, העונה הרביעית באתר גדול זה, נחפר השטח התשיעי, שטח I (איור 1). שטח I נמצא כ־200 מ׳ מצפון־מערב לשטח G ומצפון לשטח H, והוא

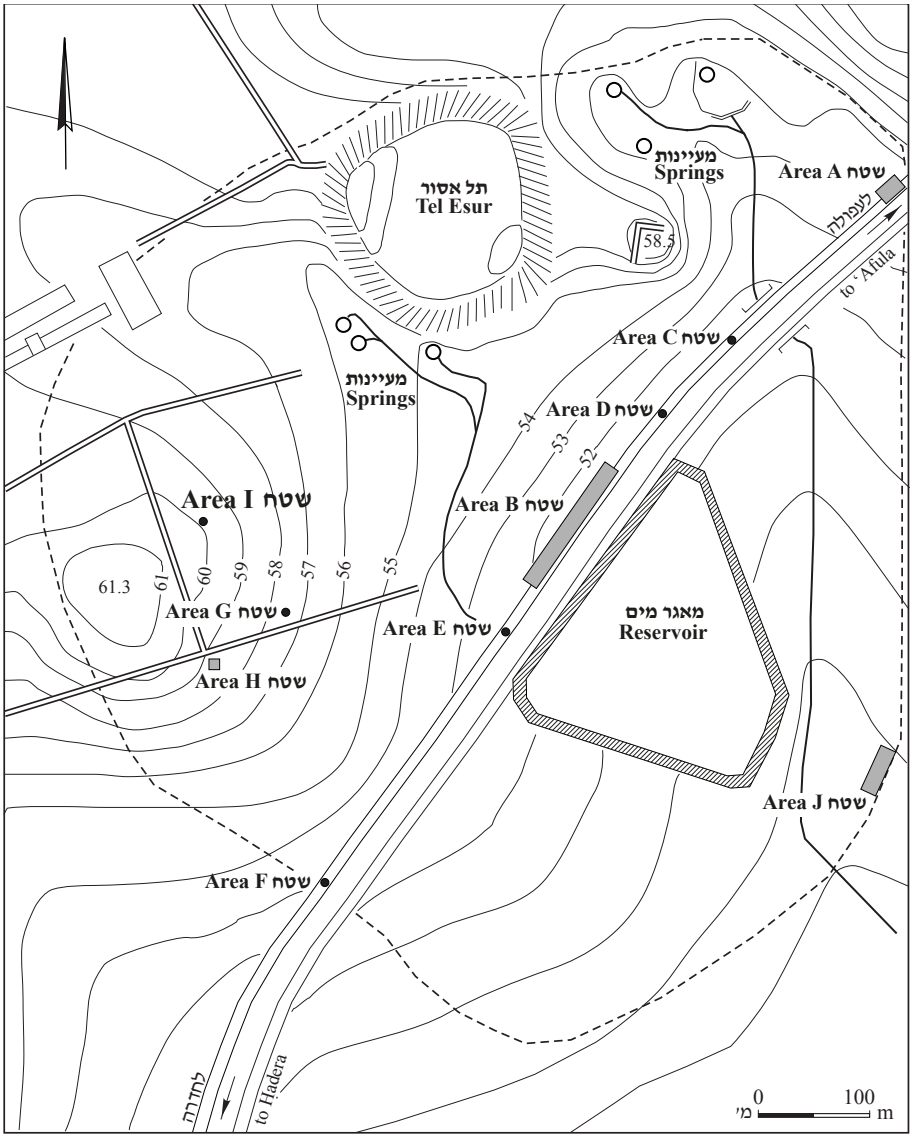

איור 1. מפת שטחי החפירה בעין אסור ובסביבתו.

השטח הצפוני־המערבי ביותר באתר.[2] שטח החפירה נמצא על מישור נטוי בזווית קלה למזרח, והוא בנוי על החלק הגבוה באתר, מעט מזרחה מפסגת גבעה. גבעה זו היא החלק המערבי ביותר באתר.

נחפרו ארבעה ריבועים (B–C/3–4), בשניים מהם (B4, C4) הועמקה החפירה עד הקרקע הטבעית. נחשפו שמונה שכבות יישוב: שכבה VIII מתוארכת לתרבות ואדי רבה, האלף הה׳ לפסה״נ; שכבות VI–VII מתוארכות לתקופת הברונזה הקדומה 1א׳; ושכבות II–V מתוארכות לתקופת הברונזה הקדומה 1ב׳. ברוב השכבות נמצאו יסודות אבן של בתים, שלרובם קירות מעוגלים במצב השתמרות גרוע. מתחת לרצפה של אחד המבנים נמצא קנקן מעוטר ובתוכו קבורת תינוק.

אדריכלות וסטרטיגרפיה (תכנית 1)

החפירה נערכה בשטח מצומצם, ולמרות זאת נחשפו שמונה שכבות, זו מעל זו. ההפרדה הסטרטיגרפית מבוססת על קירות ועל הרצפות שניגשו אליהם.

שכבה VIII

בתוך הקרקע הטבעית נחשף ערוץ רדוד שחלקו המערבי צר וחלקו המזרחי רחב (L9023, ריבוע C4; איור 2). החלק המזרחי נמצא מחוץ לשטח החפירה, ולכן הוא לא נחפר בשלמותו. לפי הצורה והכיוון, אפשר להניח שלוקוס 9023 הוא ערוץ טבעי של מי נגר שזרמו על פני השטח הקדום; עם הזמן התמלא הערוץ בסחף מסביבתו. הערוץ

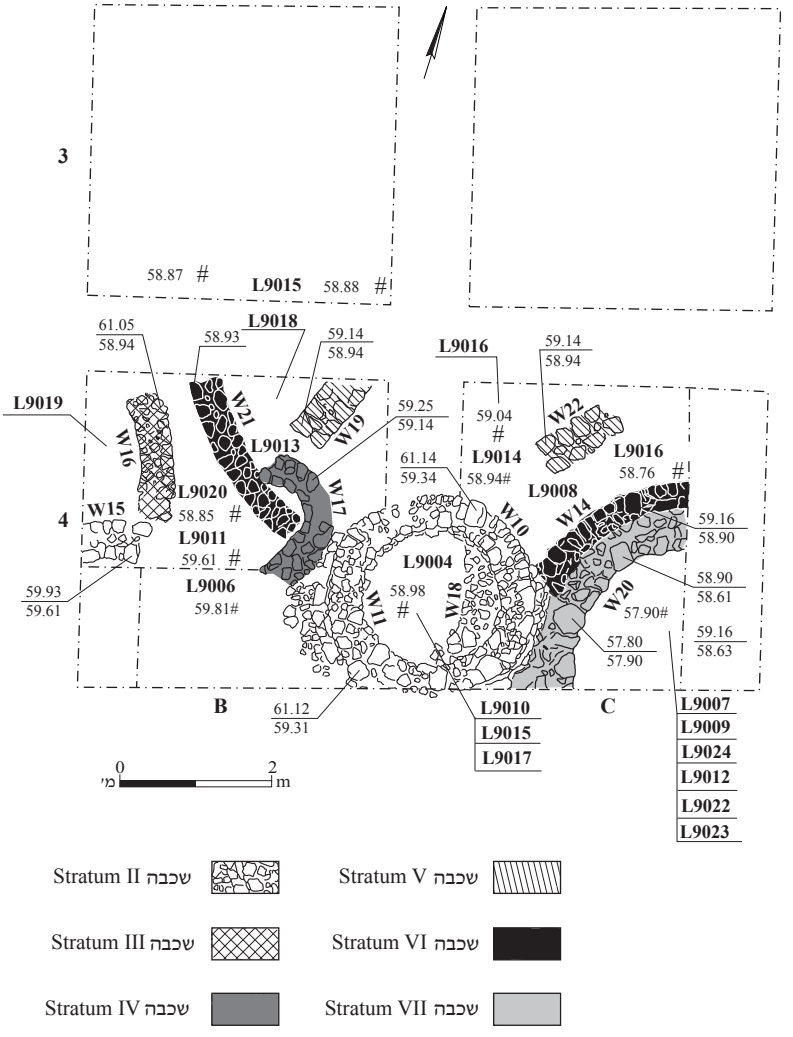

תכנית 1. שרידי היישוב.

והממצאים שבתוכו נמצאו מכוסים ברצפת סיד (L9022; איור 3), השייכת לשכבה VII (ר׳ להלן).

שכבה VII

שכבה זו נחשפה בשני שטחים מצומצמים: האחד בפינה הדרומית־המזרחית של ריבוע C4, והאחר בחלק הצפוני של הריבוע. בפינה הדרומית־המזרחית נחשף קיר 20, השייך למבנה עגול (4–5 מ׳ קוטר). ראשו של קיר 20 מפולס היטב, והוא שימש יסוד לבניית קיר 14 משכבה VI (להלן). קיר 20 נבנה מאבני גוויל גדולות (0.2 × 0.3 מ׳), בינוניות (0.2 × 0.2 מ׳) וקטנות (0.15 × 0.20 מ׳) שהונחו בשני נדבכים. בשל השוני בממדי האבנים, נראה שבנייתו אינה אחידה. אל הקיר ניגשו שתי

איור 2. שכבה VIII, לוקוס 9023, מבט למערב.

איור 3. שכבה VII, לוקוס 9022, רצפת סיד, מבט למערב.

איור 4. שכבות VII ו־VI, קירות 14 ו־21, מבט למערב.

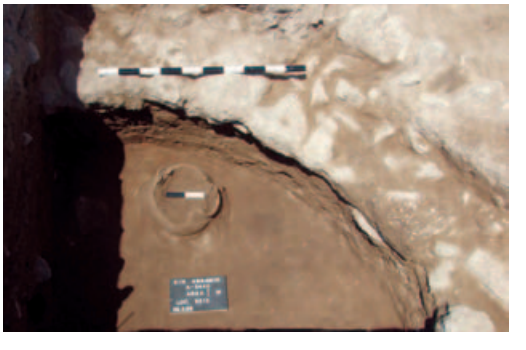

איור 5. שכבה VI, קנקן קבורה באתרו, מבט למערב.

איור 6. שכבה VI, קנקן הקבורה.

רצפות: העליונה (L9012; איור 4) רצפת עפר, והתחתונה (L9022; איור 3) — רצפת סיד ואבנים קטנות. לתוך שתי הרצפות חדר בור (L9024), ובתוכו קנקן קבורה מעוטר (איורים 5, 6) השייך כנראה לשכבה VI (ר׳ להלן). בפינה הצפונית־המזרחית של ריבוע C4 נחשפה שכבת עפר ואפר מתחת ללוקוס 9016 משכבה VI. שכבת האפר לא הכילה שרידים אדריכליים (אינה מופיעה בתכנית 1).

שכבה VI

בריבוע C4, מעל קיר 20 משכבה VII, נבנה קיר 14. קיר 14 צר מקיר 20 שקדם לו, והוא נבנה משורה של אבנים גדולות (0.3 × 0.3 מ׳) ומשורה של אבנים קטנות (0.2 × 0.1 מ׳). נראה כי בנאי קיר 14 ניקו היטב את ראשו של קיר 20, שכן יסודותיו של קיר 14 הונחו ישירות על ראשי האבנים של קיר 20. שני המבנים מעוגלים, כמעט זהים בצורתם,

ונבדלים זה מזה רק בקוטרם. המבנה משכבה VI היה גדול ממבנה שכבה VII.

בריבוע B4 נחשף קיר 21 (0.4 מ׳ רוחב, כ־2 מ׳ אורך), הבנוי מאבני גוויל קטנות. צורת הבנייה שלו וממדיו זהים לאלה של קיר 14, וסביר להניח ששני הקירות הם של שני מבנים סמוכים.

שרידים משכבה VI נתגלו בשלושה מקומות נוספים: בחלק הצפוני של ריבוע C4 (L9016), ממערב לקיר 21 בריבוע B4 (L9020) ובלוקוס 9018 שממזרח לקיר 21. בלוקוסים האחרים המיוחסים לשכבה VI לא נחשפו שרידים אדריכליים.

בלוקוס 9024 בריבוע C4 נמצא קנקן מעוטר אשר שימש לקבורת תינוק (איורים 5; 6; 12:1). הקנקן נמצא במפלס הרצפה התחתונה של שכבה VII, אך לפי הסטרטיגרפיה הוא הונח בתוך בור שנחפר בשכבה VI וכוסה ברצפת עפר (L9009) במפלס 58.90 מ׳ מעל פני הים. רצפה 9009 נמצאה שלמה, ונראה שהיא הונחה בשטח לאחר כריית הבור והנחת הקנקן בתוכו. במהלך החפירה לא נמצאו עדויות לרצפה קדומה משכבה VI, וגם בחתכים לא נמצאו עדויות לרצפה שקדמה לרצפה זו, ולכן ייחסנו את הרצפה ואת הקנקן לשכבה VI. בסיסו של הקנקן שובר במכוון, והוא דופן בכמה שברים גדולים של בסיסי פיטסים או קנקנים (איור 12:2, 3). בתוך הקנקן נמצא באתרו שלד של תינוק (ר׳ נגר, להלן).

שכבה V

בחלק הצפוני של ריבוע C4 נחשף חלק מיסוד אבן של קיר 22. הוא יוחס לשכבה V לפי מפלס ראשי האבנים (איור 7). מדרום־מערב לקיר 22 נמצאו שני מפלסי חרסים: מפלס דרומי (L9008) ומפלס מערבי (L9014). מפלסים אלה הצטברו לצדי קיר 22 ומעל קיר 14 משכבה VI. בחלק הצפוני של ריבוע B4 נחפר יסוד אבן של קיר 19. אל בסיס הקיר ניגשו מפלסי חרסים ורצפת עפר (L9013 ו־L9015). קירות 19 ו־22 נבנו במפלס אחד ובציר אחד, מאבני גוויל גדולות (0.3 × 0.3 מ׳) שביניהן אבנים קטנות ועפר. למרות זאת, הקירות אינם זהים, ולכן נראה שהם אינם קירות של מבנה אחד, אלא של שני מבנים סמוכים. בניגוד ליסודות הקירות משכבות VI–VII שהיו קירות של מבנים עגולים, קירות 19 ו־22 משכבה V הם קירות ישרים.

שכבה IV

מעל קיר 21 משכבה VI ובמפלס גבוה מראשו של קיר 19 משכבה V נחשף חלק מיסוד אבן של קיר 17, שנבנה מאבני גוויל קטנות (0.15 × 0.15 מ׳).

איור 7. שכבה V, קיר 22 ולוקוס 9014, מבט למערב.

חלקו הדרומי ישר, וחלקו הצפוני מעוגל. קוטרו הקטן של החלק המעוגל (1 מ׳ קוטר) מלמד כי אינו פינה מעוגלת של מבנה מגורים שלו קירות ישרים, אלא חלק מממגורה עגולה, כמו המבנה העגול (L9004) משכבה II (ר׳ להלן); מבנה דומה נמצא בעין אסור שטח B (Yannai 2006: Plan 2.10). הגדרתו הסטרטיגרפית של קיר 17 נקבעה לפי מפלסי האבנים של קירות 11 (ר׳ להלן), 19 ו־21 הסמוכים אליו מצפון ומדרום.

שכבה III

מעט ממערב לקיר 17 נחשף חלק מיסוד אבן של קיר 16. הקיר בנוי מאבני גוויל קטנות (0.2 × 0.1 מ׳) בשתי שורות, וביניהן מילוי של עפר ואבנים קטנות. אל הקיר ניגשת ממערב רצפת עפר וסיד (L9019). ממזרח לקיר 16 נחשפה רצפה (L9006) שכיסתה את ראשי כל הקירות מהשכבות שקדמו לה. קיר 16 לא נמצא מעל קירות בסביבתו או מתחתם, ונראה שהוא קדם לקיר 15 שנמצא סמוך אליו, אך במפלס גבוה יותר.

שכבה II

שכבה II נחשפה בריבועים B4 ו־C4. בצדו המערבי של ריבוע B4 נחשף גדם קיר (W15) של מבנה עגול שרובו נמצא מחוץ לשטח החפירה. במרכז החפירה נחשף יסוד אבן (W11; 0.5 מ׳ רוחב) של מבנה עגול (L9004), הבנוי לגובה שלושה נדבכים (איור 8). המבנה (2 מ׳ קוטר) נחשף בשלמותו, והוא בנוי משילוב של אבני גוויל גדולות (0.4 × 0.3 מ׳), בינוניות וקטנות. חלק מהיסוד נבנה משתי שורות של אבנים שהונחו ללא סדר נראה לעין. בצדו המזרחי נחשף ריכוז אבני גוויל (W18) מסודר למדי, כנראה שרידי רצפה או קיר קדום. מבנים עגולים דומים נמצאו בעין אסור, בשטח B (Yannai 2006:48–49; ור׳ גם שטח J — ינאי, כרך זה), בתל קשיש (van den Brink and Yannai, forthcoming) ובעוד אתרים רבים (Golani and Yannai, forthcoming). מבנה עגול דומה נמצא גם בג׳בל אבו־טוואב בירדן (Kafafi 2001: Figs. 30–32). כל המבנים מתוארכים לשלב מאוחר בתקופת הב״ק 1ב׳.

שכבה I

השכבה העליונה נפגעה בעבודות חקלאיות. היא מורכבת מקרקע בגוון חום כהה, מעורב בכמות גדולה של חרסים ואבנים קטנות. החריש האינטנסיבי, שנמשך מאות שנים, הרס את כל השרידים האדריכליים הקדומים.

איור 8. שכבה II, המבנה העגול בלוקוס 9004, מבט לדרום.

ממצא כלי החרס

החרסים והכלי השלם שנמצאו בחפירה הם מטיפוסים מוכרים מחפירות קודמות באתר. הקבלות לחרסים מתקופת הב״ק 1א׳–ב׳ נמצאו בעין אסור (Yannai 2006) ובאתרים אחרים, ובהם קריית אתא (Golani 2003). הקבלות לחרסים מתרבות ואדי רבה נמצאו בכל אתרי ואדי רבה בארץ. דוח זה מצומצם, ולכן אביא הקבלות מחפירות קודמות בעין אסור ובקריית אתא בעיקר, ואציגן בטבלות לפי שכבות. לא אדון בקרמיקה מכל שכבה בנפרד, אלא אציג מגוון טיפוסים מכמה שכבות יחד.

תרבות ואדי רבה

חרסים אחדים, שנמצאו בקרקע הטבעית, מתחת לרצפת שכבה VII ובשפכים שמעליה, הם מתרבות ואדי רבה (איור 9). לשברים אלה נמצאו הקבלות בעין אסור שטח B, שכבה VI. לקערה מס׳ 1 נמצאה מקבילה בעין אסור (Yannai 2006: Fig. 4.1:5). קערה מס׳ 2 מחורצת בחריצים אלכסוניים בצדה הפנימי; קערות דומות נמצאו בעין אסור שטח B (Yannai 2006: Fig. 4.1:12, 16). קנקן מס׳ 4 טיפוסי לתקופה, ולו שפה זקופה; כלי דומה נמצא בעין אסור שטח B (Yannai 2006: Fig. 4.4:12). כלי מס׳ 5 הוא שבר של שפת קשת; שפה דומה נמצאה בעין אסור שטח B, שכבה VI (Yannai 2006: Fig. 4.4:24).

תקופת הברונזה הקדומה 1א׳ (שכבות VI–VII)
הממצאים העיקריים הם: שפות של קערות אפורות ממורקות מטיפוסים קדומים (איורים 10:1–3; 11:2); עיטורי חריתה וחירוץ על החלק העליון של שפות (איור 11:6, 9); פערורים שלהם שפת טבעת (איור 11:8); ושפה של פיטס נטויה פנימה (איור 11:10), שהיא טיפוס קדום של שפות הקשת האופייניות לשלבים מאוחרים בתקופה זו (ר׳ למשל איורים 13:12; 15:17). שכבה ובה קרמיקה דומה נמצאה באתר מתקופת הב״ק 1א׳ ביפתחאל (Braun 1997: Figs. 9.1–9.25).

קנקן קבורה (איור 12). לקנקן בסיס שטוח; גוף רחב וקצר, שלחלקו התחתון דפנות ישרות ולחלקו העליון דופן מעוגלת; צוואר רחב; ושפה זקופה שגימורה מחודד. במחצית גובה הגוף הוצמדו שתי ידיות מדף שצדן החיצון מעוצב בגלים קטנים. בחיבור הצוואר לגוף נחרצו בעדינות שני קווים:

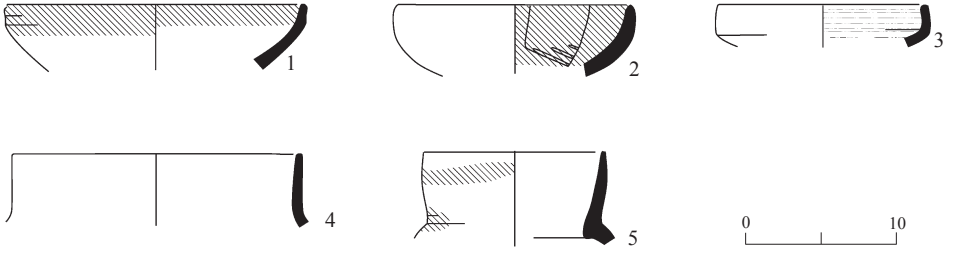

איור 9. כלי החרס מתרבות ואדי רבה.

מס׳	הכלי	לוקוס	סל	תיאור
1	קערה	9014	90068/3	חומר צהוב, ליבה אפורה בהירה, חסמים שחורים, קטנים, חיפוי אדום, מרוק חלש
2	קערה	9006	90061/3	חומר צהוב, ליבה אפורה בהירה, חסמים שחורים קטנים, חיפוי אדום
3	קערה	9023	90079/1	חומר חום־אדמדם, ליבה אפורה כהה, חסמי קוורץ אפורים ולבנים, חיפוי אדום, מרוק איכותי
4	קנקן	9023	90079/4	חומר צהוב, ליבה צהובה, חסמים אפורים ולבנים, מרוק חלש
5	שפת קשת	9023	90079/3	חומר ורוד בהיר, ליבה אפורה בהירה, חסמים שחורים קטנים, חיפוי אדום

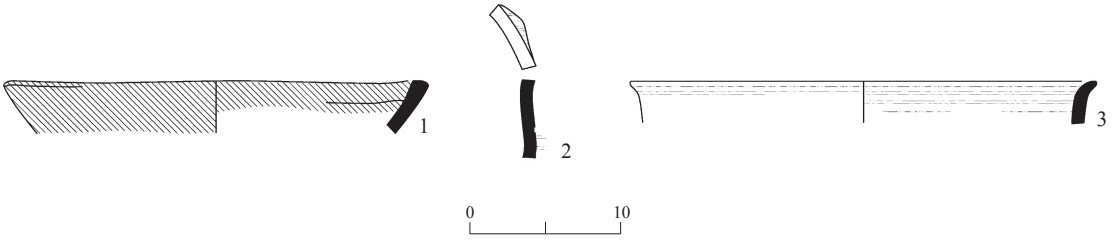

איור 10. כלי החרס משכבה VII.

מס׳	הכלי	לוקוס	סל	תיאור	הקבלות
1	קערה אפורה	9022	90072/2	חומר כתום, ליבה אפורה בהירה, חסמים לבנים ואפורים, חיפוי אדום	Yannai 2006: Fig. 4.32:3
2	קערה אפורה	9022	90072/5	חומר אפור בהיר־צהבהב, ליבה אפורה בהירה, חסמים שחורים ואפורים, מרוק איכותי	Yannai 2006: Fig. 4.49:1–10
3	קערה אפורה	9022	90072/3	חומר אפור בהיר, ליבה אפורה בהירה, חסמים אפורים, מרוק איכותי	ר׳ מס׳ 2

איור 11 ◂

מס׳	הכלי	לוקוס	סל	תיאור	הקבלות
1	קערה	9012	90057/1	חומר כתום, ליבה אפורה בהירה, חסמים לבנים ואפורים, חיפוי אדום	Yannai 2006: Fig. 4.32:28
2	קערה אפורה	9009	90035/8	חומר אפור בהיר, ליבה אפורה, חסמים אפורים, מרוק מט	
3	קדרה	9009	90035/5	חומר ורוד בהיר, ליבה אפורה בהירה, חסמים אפורים ולבנים, חיפוי אדום	Yannai 2006: Fig. 4.34:8
4	קדרה	9009	90035/3	חומר ורוד בהיר, ליבה אפורה בהירה, חסמים אפורים ולבנים, חיפוי אדום	Yannai 2006: Fig. 4.38:8
5	קדרה	9018	90074/3	חומר חום, ליבה אפורה, חסמים לבנים ואפורים	
6	קדרה	9020	90075/1	חומר צהוב בהיר, ליבה אפורה בהירה, חסמים אפורים וקוורץ	Yannai 2006: Fig. 4.46:10, 13, 16
7	פיטס פערור	9009	90054/5	חומר חום כהה, ליבה אפורה כהה, חסמים אפורים ולבנים	
8	קנקן פערור	9012	90064/9	חומר כתום, ליבה אפורה בהירה, חסמים אפורים ולבנים, חיפוי אדום	Yannai 2006: Fig. 4.45:1–5
9	קנקן	9016	90075/2	חומר כתום, ליבה אפורה בהירה, חסמים אפורים ולבנים, חיפוי אדום	Yannai 2006: Fig. 4.46:2, 6, 10
10	פיטס	9012	90058/1	חומר כתום כהה, ליבה אפורה כהה, חסמים לבנים ואפורים, חיפוי אדום	Yannai 2006: Fig. 4.40:8, 12
11	קנקן	9009	90054/2	חומר כתום, ליבה אפורה בהירה, חסמים לבנים ואפורים, חיפוי אדום, מרוק אופקי	Yannai 2006: Fig. 4.38:1
12	קנקן	9016	90073/5	חומר כתום, ליבה אפורה בהירה, חסמים לבנים ואפורים, חיפוי אדום	
13	קנקן	9016	90073/3	חומר כתום, ליבה אפורה, חסמים לבנים ואפורים, חיפוי אדום	
14	קנקן	9009	90054/3	חומר ורוד־כתום, ליבה אפורה בהירה, חסמים לבנים, חיפוי אדום	
15	קנקנית	9009	90035/2	חומר כתום, ליבה כתומה, חסמים לבנים	
16	ידית מדף	9018	90074/4	חומר אפור בהיר, ליבה אפורה בהירה, חסמים לבנים	

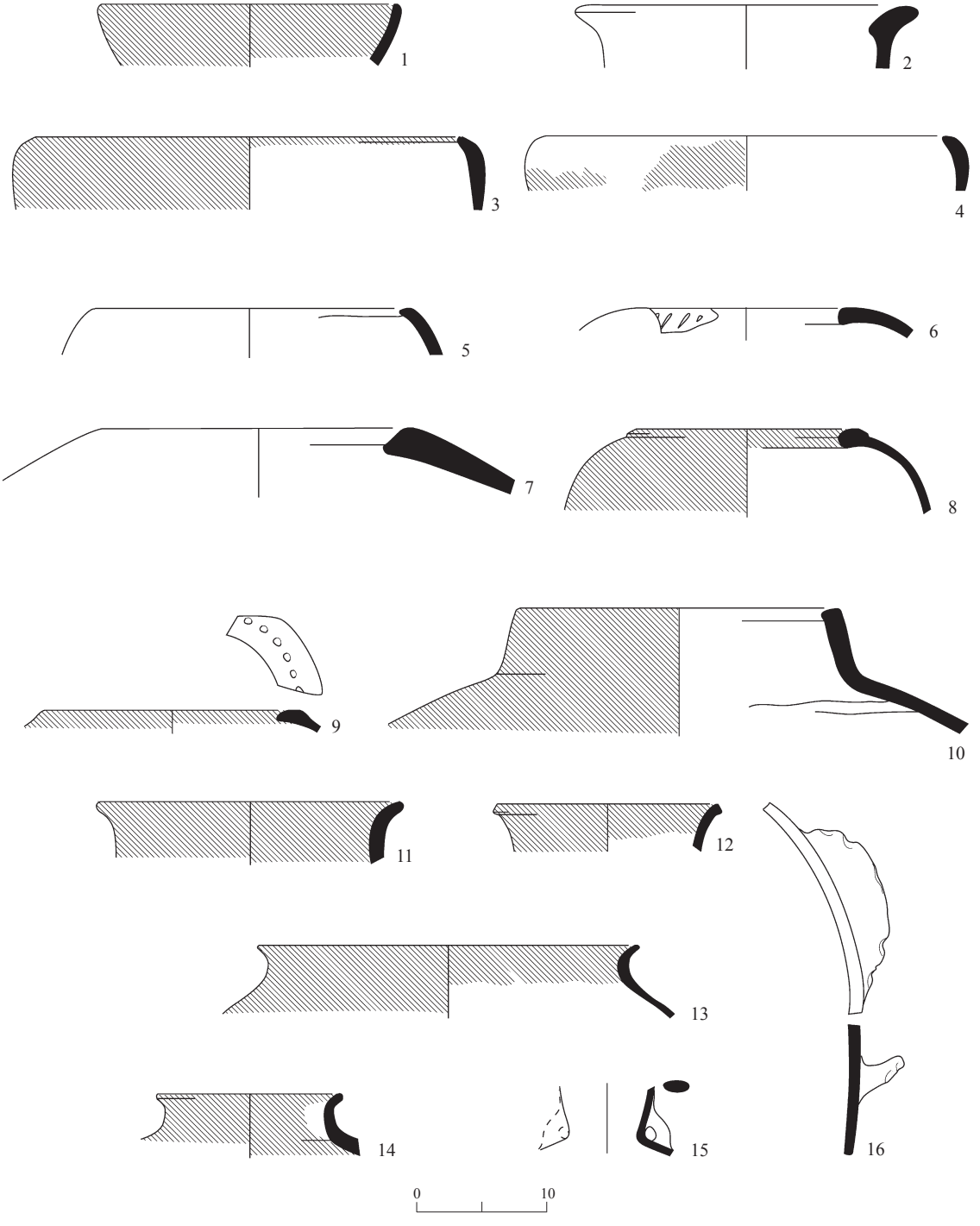

איור 11. כלי החרס משכבה VI.

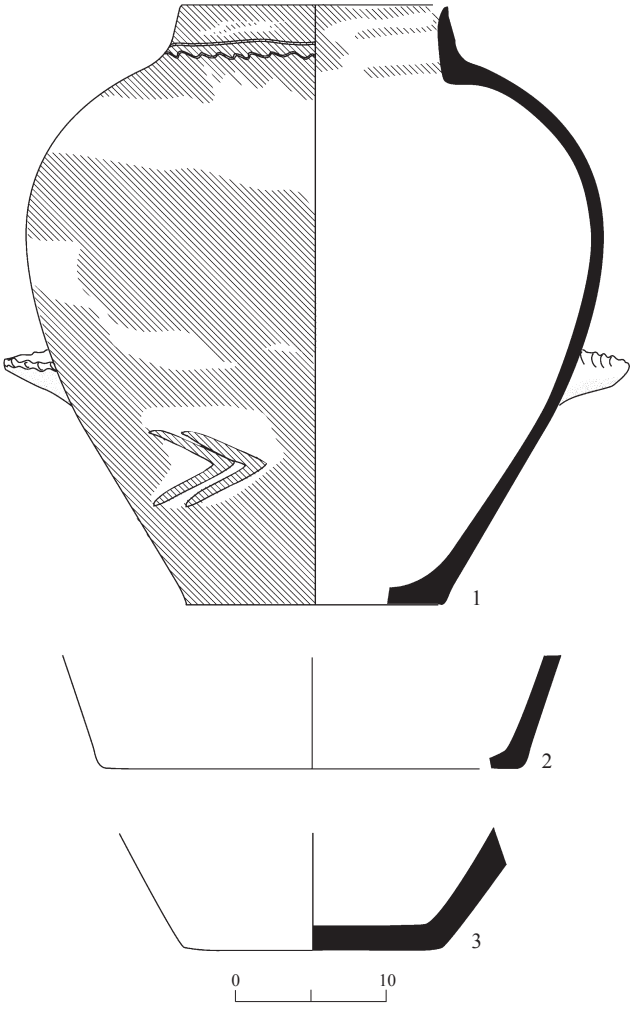

איור 12. קנקן ושברי בסיסים מהקבר בלוקוס 9024.

מס׳	הכלי	סל	תיאור
1	קנקן	90095	חומר ורוד כהה־כתום, ליבה אפורה בהירה, חסמים לבנים ואפורים, חיפוי כתום־אדמדם
2	בסיס שטוח	90058	חומר חום כהה, ליבה אפורה כהה, חסמים לבנים וקוורץ
3	בסיס שטוח	90058	חומר חום כהה, ליבה אפורה כהה, חסמים לבנים וקוורץ

הקו העליון ישר, ואילו הקו התחתון מעוצב כגלים עדינים. על חלקו התחתון של הגוף הוצמדו שני גדילי חרס בצורת < כפול. הגוף מחופה אדום בהיר וכתום. לקנקן אין הקבלות מדויקות. לפי העיטור הפלסטי ולפי החריתה על הצוואר הוא מתקופת הב״ק 1א׳. הגדרה כרונולוגית זו תואמת את תיארוכה של שכבה VI.

קנקנים שלהם גוף רחב וקצר ושפה שלה קוטר גדול שימשו לקבורה גם בשכבה 9 בבית ירח (Paz 2006: Fig. 3.37:5), המתוארכת לשלב קדום בתקופת הב״ק 1 (Paz 2006:87). קנקן דומה מתקופת הב״ק 1 נתגלה גם בתל תאו (Eisenberg 2001:119: Fig. 7.6:5). בעין אסור שטח G, שכבה II, נמצאה קבורה בקנקנים המתוארכת לתקופת הב״ק 1ב׳. תופעת הקבורה בקנקנים בתוך היישוב החלה בתקופה הכלקוליתית הקדומה ונמשכה בתקופת הב״ק 1 בשני שלביה. שברי הפיטסים והקנקנים כיסו את קבורת התינוק (ר׳ נגר, להלן), בדומה לממצא בעין אסור שטח G, שכבה II (Yannai 2006:59).

תקופת הברונזה הקדומה 1ב׳ (שכבות II–V)

הקרמיקה מתקופת הב״ק 1ב׳ זהה לזו שנמצאה בעין אסור שטחים B (שכבה II), D^3 ו־G (שכבה II) (איורים 13–16). הממצאים העיקריים הם: קערות אפורות ממורקות מטיפוסים מאוחרים (איורים 13:7–10; 14:1, 2; 15:7, 8; 16:11–14), קערות שלהן דופן מעוגלת ובליטות מחודדות (איורים 15:3; 16:9), שפות של קערות שלהן דפנות מעוגלות (איורים 13:2–5; 15:2; 16:1–5), שפות מחורצות ומדורגות של קערות מחופות אדום וממורקות (איורים 13:6; 15:4–6; 16:10), קדרות שלהן שפות מעוגלות כלפי פנים (איורים 14:3; 15:9–12; 16:15–17), שפות קשת של פיטסים (איורים 15:17; 17:1) ופערורים (איורים 13:14, 15; 15:13, 14). לקערות האפורות מהטיפוס המאוחר שנמצאו בשכבה V — השכבה הקדומה ביותר שנמצאו בה קערות מטיפוס זה — קוטר גדול (איור 13:8) או בינוני (איור 13:7, 9). לקערות מהטיפוס המאוחר שנמצאו בשכבה II (איור 16:11–14) קוטר קטן בלבד. המעבר מקערות שקוטרן גדול לקערות שקוטרן קטן במהלך תקופת הב״ק 1ב׳ הובחן גם בקברים שנחפרו בעין אסור (Yannai 1999). קרמיקה דומה נמצאה גם בקריית אתא שכבות II–III, בעין שדוד (Braun 1985) ובתל קשיש שכבות XV–XIV (Zuckerman 2003).

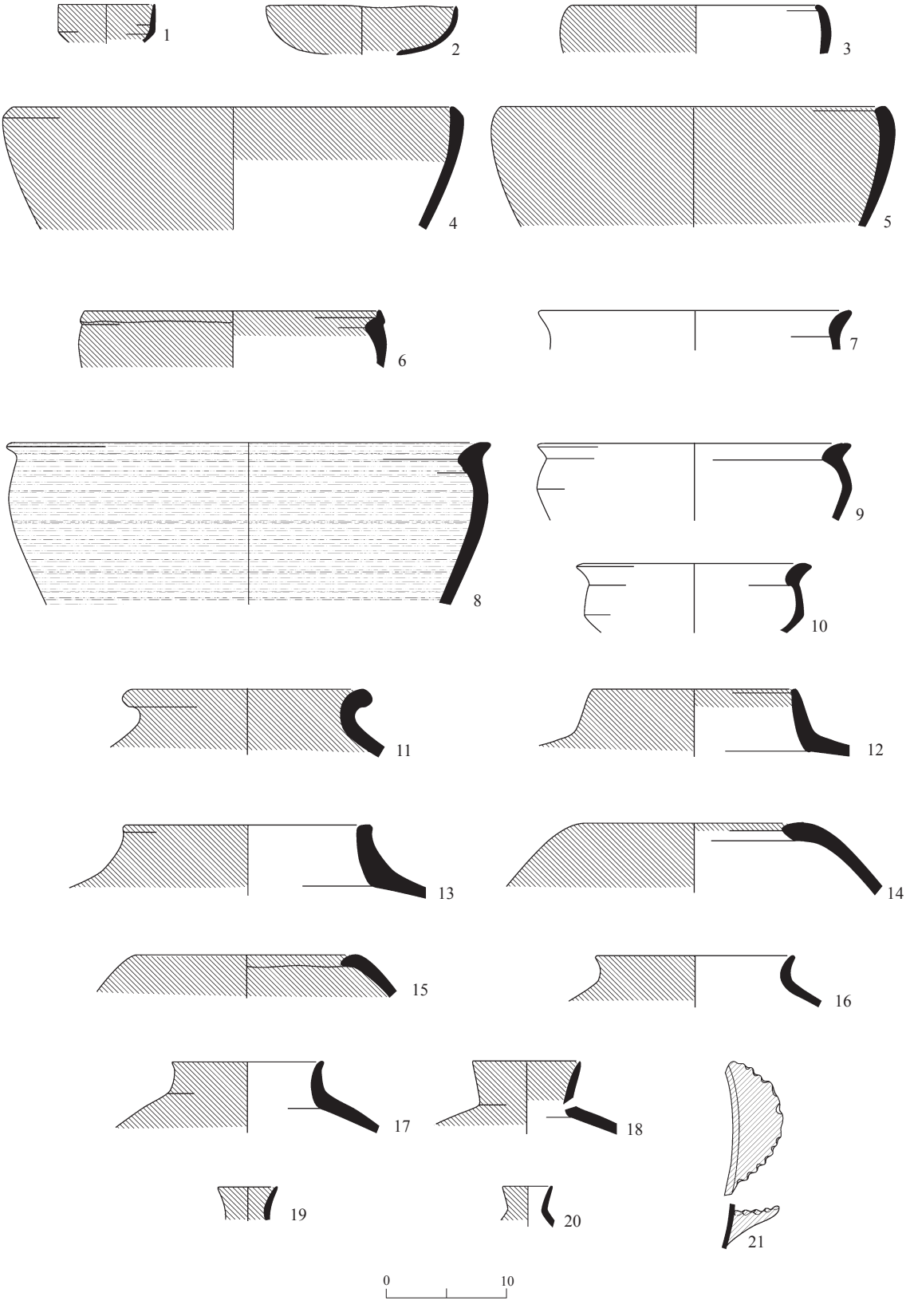

איור 13. כלי החרס משכבה V.

איור 13

מס׳	הכלי	לוקוס	סל	תיאור	הקבלות
1	קערה	9008	90044/3	חומר כתום, ליבה אפורה בהירה, חסמים לבנים, חיפוי אדום	Yannai 2006: Fig. 4.72:1
2	קערה	9015	90067/1	ליבה ורודה כהה, חסמים לבנים, חיפוי אדום	Yannai 2006: Fig. 4.52:3
3	קערה	9015	90067/2	ליבה אפורה, חסמים לבנים ואפורים, חיפוי אדום	
4	קערה	9014	90070/2	חומר כתום, ליבה אפורה, חסמים לבנים ואפורים, חיפוי אדום	Yannai 2006: Fig. 4.54:15
5	קערה	9014	90068/2	חומר כתום, ליבה אפורה בהירה, חסמים לבנים ואפורים, חיפוי אדום	
6	קערה	9008	90040/2	חומר כתום, ליבה כתומה, חסמים אפורים ולבנים, חיפוי אדום, מרוק אופקי	Yannai 2006: Fig. 4.53:6
7	קערה אפורה	9013	90059/8	ליבה אפורה בהירה, חסמים אפורים ולבנים, מרוק חלש	Yannai 2006: Fig. 4.61:5
8	קערה אפורה	9008	90065/6	ליבה אפורה, חסמים אפורים ולבנים ומרוק אופקי איכותי	Yannai 2006: Fig. 4.67:9,10
9	קערה אפורה	9008	90049/8	ליבה אפורה, חסמים אפורים וקוורץ	Yannai 2006: Figs. 4.61:4; 4.72:11
10	קערה אפורה	9008	90049/9	ליבה אפורה, חסמים אפורים וקוורץ	Yannai 2006: Fig. 4.61:3
11	פיטס	9008	90044/2	חומר כתום, ליבה אפורה כהה, חסמים אפורים וקוורץ, חיפוי אדום	Yannai 2006: Figs. 4.57:3, 4; 4.62:9,10
12	פיטס	9008	90049/5	חומר כתום, ליבה אפורה כהה, חסמים אפורים וקוורץ, חיפוי אדום	Yannai 2006: Fig. 4.62:5
13	פיטס	9008	90044/1	חומר כתום, ליבה אפורה כהה, חסמים אפורים וקוורץ, חיפוי אדום	Yannai 2006: Fig. 4.59:7
14	קנקן פערור	9008	90049/4	ליבה אפורה כהה, חסמים לבנים וקוורץ, חיפוי חום	Yannai 2006: Fig. 4.55:12
15	קנקן פערור	9008	90044/3	ליבה אפורה כהה, חסמים אפורים ולבנים, חיפוי חום־אדמדם	Yannai 2006: Fig. 4.59:8
16	קנקן	9008	90051/4	חומר כתום כהה, ליבה אפורה בהירה, חסמים אפורים ולבנים, חיפוי אדום	Yannai 2006: Figs. 4.58:10; 4.74:2
17	קנקן	9008	90051/2	חומר כתום, ליבה אפורה כהה, חסמים לבנים ואפורים, חיפוי אדום	
18	קנקן	9008	90051/3	חומר כתום, ליבה אפורה כהה, חסמים אפורים ולבנים, חיפוי אדום	
19	פכית	9008	90059/1	חומר כתום, ליבה כתומה, חסמים לבנים ואפורים, חיפוי אדום	
20	פכית	9008	90059/1	חומר צהוב, ליבה אפורה, חסמים לבנים ואפורים, חיפוי אדום	
21	ידית מדף	9015	90067/4	חומר אפור, ליבה אפורה כהה, חסמים לבנים ואפורים, חיפוי אדום	

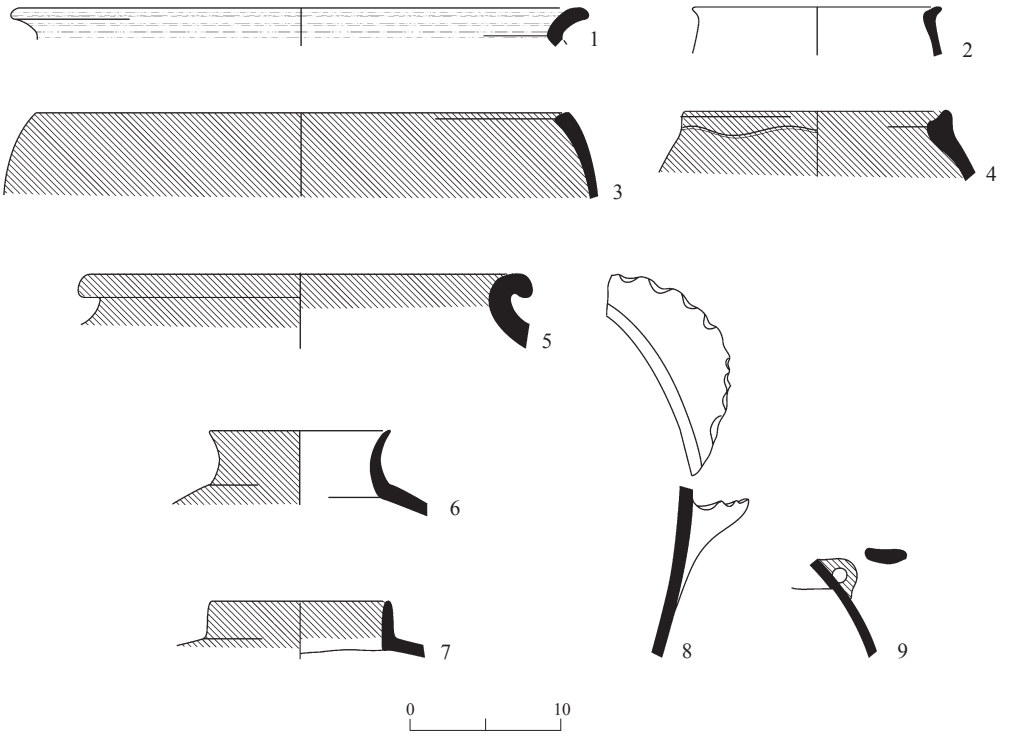

איור 14. כלי החרס משכבה IV.

מס׳	הכלי	לוקוס	סל	תיאור	הקבלות
1	קערה אפורה	9011	90055/3	חומר צהוב, ליבה אפורה בהירה, חסמים לבנים, מרוק צפוף	Yannai 2006: Fig. 4.51:6
2	קערה אפורה	9007	90029/9	חומר צהוב, ליבה אפורה, חסמים לבנים	Yannai 2006: Fig. 4.61:2
3	קדרה	9007	90067/2	חומר צהוב, ליבה אפורה בהירה, חסמים לבנים ואפורים, חיפוי אדום	
4	קדרה	9011	90055/6	חומר כתום, ליבה אפורה בהירה, חסמים לבנים ואפורים, חיפוי אדום	
5	פיטס	9011	90056/4	חומר כתום, ליבה אפורה כהה, חסמים לבנים ואפורים, חיפוי אדום	Yannai 2006: Figs. 4.57:1; 4.62:10
6	קנקן	9010	90066/1	חומר כתום, ליבה אפורה בהירה, חסמים לבנים ואפורים, חיפוי אדום	
7	קנקן	9009	90035/1	חומר כתום, ליבה אפורה בהירה, חסמים לבנים ואפורים, חיפוי אדום	Yannai 2006: Fig. 4.58:3
8	ידית מדף	9015	90067/5	חומר כתום בהיר, ליבה אפורה בהירה, חסמים אפורים ולבנים	Yannai 2006: Fig. 4.60:29
9	ידית צינור	9011	90055/9	חומר אפור בהיר, ליבה אפורה, חסמים אפורים ולבנים, חיפוי אדום	

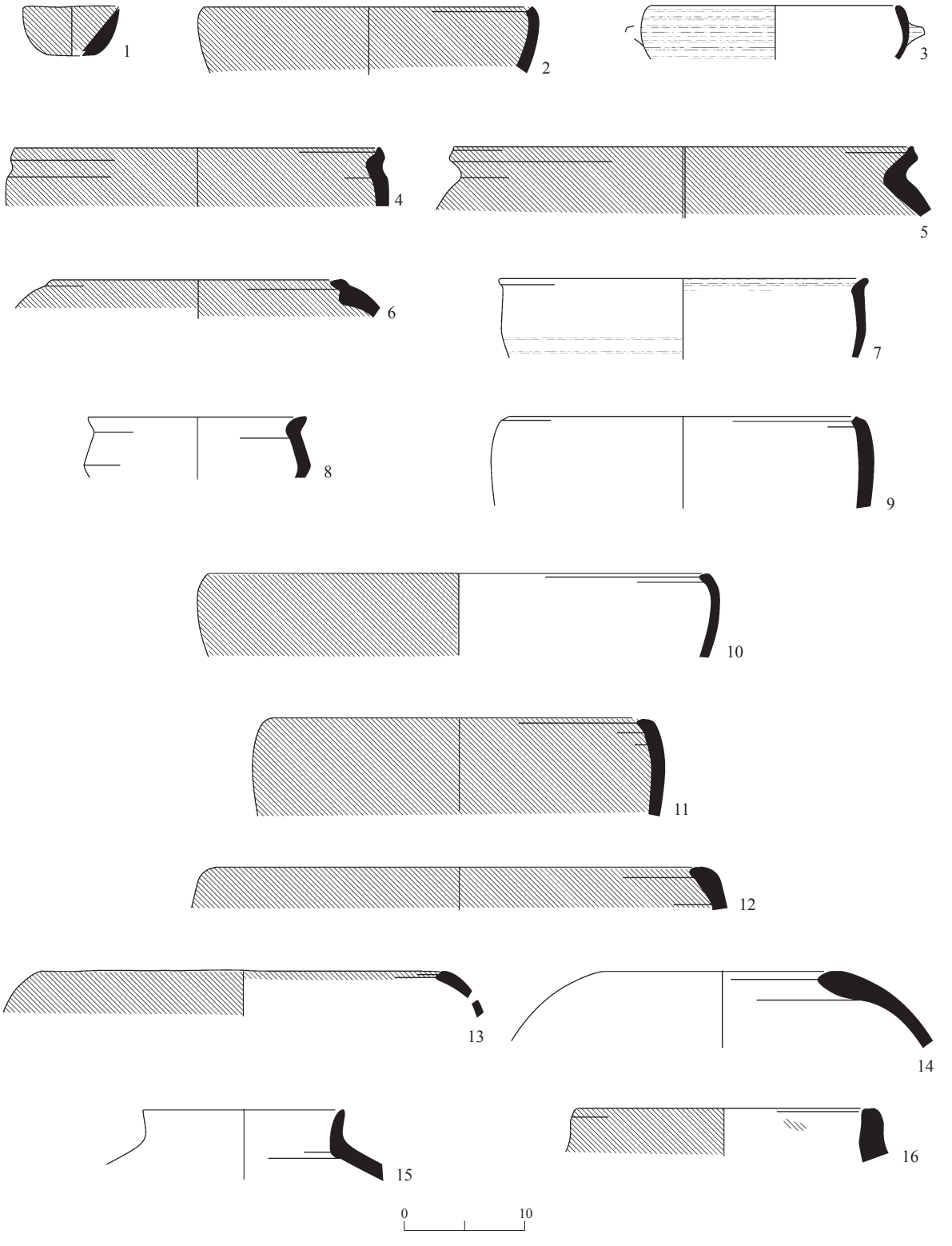

איור 15. כלי החרס משכבה III.

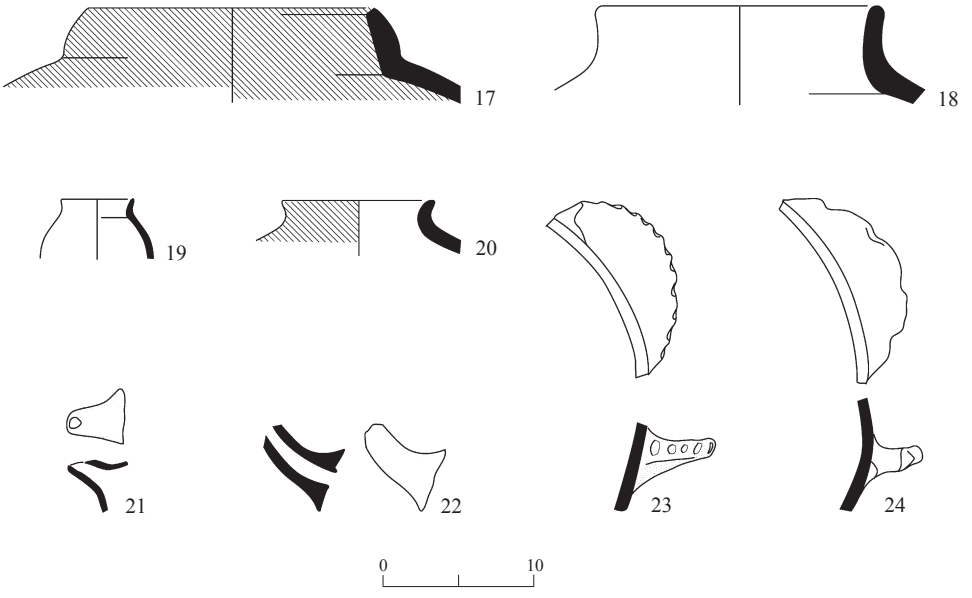

איור 15. כלי החרס משכבה III.

מס׳	הכלי	לוקוס	סל	תיאור	הקבלות
1	נר	9005	90012/6	חומר כתום בהיר, ליבה כתומה, חסמים לבנים, חיפוי אדום־חום	
2	קערה	9006	90027/4	חומר כתום בהיר, ליבה אפורה בהירה, חסמים לבנים ואפורים, חיפוי אדום	
3	קערה	9005	90012/12	חומר אפור בהיר, ליבה אפורה בהירה, חסמים שחורים קטנים, חיפוי חום כהה, מרוק אופקי צפוף	Yannai 2006: Fig. 4.52:15
4	קערה	9005	90012/10	חומר צהוב כהה, ליבה אפורה בהירה, חסמים אפורים ושחורים, חיפוי אדום	
5	קערה	9005	90024/4	חומר צהוב, ליבה אפורה בהירה, חסמים אפורים ושחורים, חיפוי אדום	
6	קערה	9006	90019/3	חומר צהוב, ליבה אפורה כהה, חסמים לבנים ואפורים, חיפוי אדום	
7	קערה אפורה	9006	90061/2	חומר אפור כהה, ליבה אפורה כהה, מרוק צפוף	Yannai 2006: Fig. 4.51:5
8	קערה אפורה	9005	90028/2	חומר צהוב, ליבה אפורה כהה חסמים לבנים ואפורים, מרוק צפוף	
9	קדרה	9005	90012/14	חומר אפור, ליבה אפורה, חסמים לבנים ואפורים	Yannai 2006: Fig. 4.54:14 Golani 2003: Fig. 4.3:3

איור 15 (המשך)

מס׳	הכלי	לוקוס	סל	תיאור	הקבלות
10	קדרה	9006	90061/4	חומר כתום, ליבה אפורה, חסמים לבנים ואפורים, חיפוי אדום	
11	קדרה	9006	90062/1	חומר כתום בהיר, ליבה אפורה בהירה, חסמים לבנים ואפורים, חיפוי אדום־חום	Golani 2003: Fig. 4.3:3
12	קדרה	9005	90017/3	חומר צהוב, ליבה צהובה, חסמים חומים ואפורים, חיפוי אדום	Yannai 2006: Figs. 4.54:12; 4.72:14 Golani 2003: Fig. 4.4:7, 8
13	קנקן פערור	9005	90024/7	חומר כתום בהיר, ליבה אפורה בהירה, חסמים לבנים, חיפוי חום כהה	Yannai 2006: Fig. 4.55:8 Golani 2003: Fig. 4.5:6
14	קנקן פערור	9006	90031/1	חומר חום, ליבה אפורה כהה, חסמים אפורים וקוורץ	Yannai 2006: Figs. 4.56:3, 4; 4.74:9 Golani 2003: Fig. 4.5:5
15	פיטס	9006	90016/7	חומר ורוד, ליבה אפורה כהה, חסמים לבנים ואפורים	Yannai 2006: Fig. 4.58:6
16	פיטס	9006	90062/2	חומר צהוב, ליבה אפורה כהה, חסמים לבנים ואפורים, חיפוי אדום־חום	Golani 2003: Fig. 4.11:2
17	פיטס	9006	90030/3	חומר ורוד, ליבה אפורה בהירה, חסמים לבנים ואפורים, חיפוי אדום־חום	Yannai 2006: Figs. 4.73:2; 4.62:8 Golani 2003: Fig. 4.10:2
18	פיטס	9006	90030/1	חומר צהוב, ליבה כתומה, חסמים לבנים ואפורים, חיפוי כתום	
19	פך	9006	90027/6	חומר כתום, ליבה אפורה בהירה, חסמים לבנים ואפורים	Yannai 2006: Fig. 4.74:7
20	פך	9005	90012/4	חומר כתום, ליבה אפורה בהירה, חסמים לבנים, חיפוי אדום	Yannai 2006: Fig. 4.73:4 Golani 2003: Fig. 4.17:7
21	קומקום	9006	90027/3	חומר אפור־צהוב, ליבה אפורה בהירה, חסמים לבנים	Yannai 2006: Fig. 4.76:14
22	קומקום	9005	90028/3	חומר אפור־צהוב ליבה אפורה בהירה, חסמים אפורים ולבנים, חיפוי חום	Yannai 2006: Fig. 4.60:22 Golani 2003: Fig. 4.17:13; 4.8:14
23	ידית מדף	9006	90025/3	חומר כתום, ליבה אפורה בהירה, חסמים לבנים ואפורים	Yannai 2006: Fig. 4.60:28
24	ידית מדף	9005	90028/7	חומר כתום, ליבה אפורה, חסמים לבנים	Yannai 2006: Fig. 4.60:30

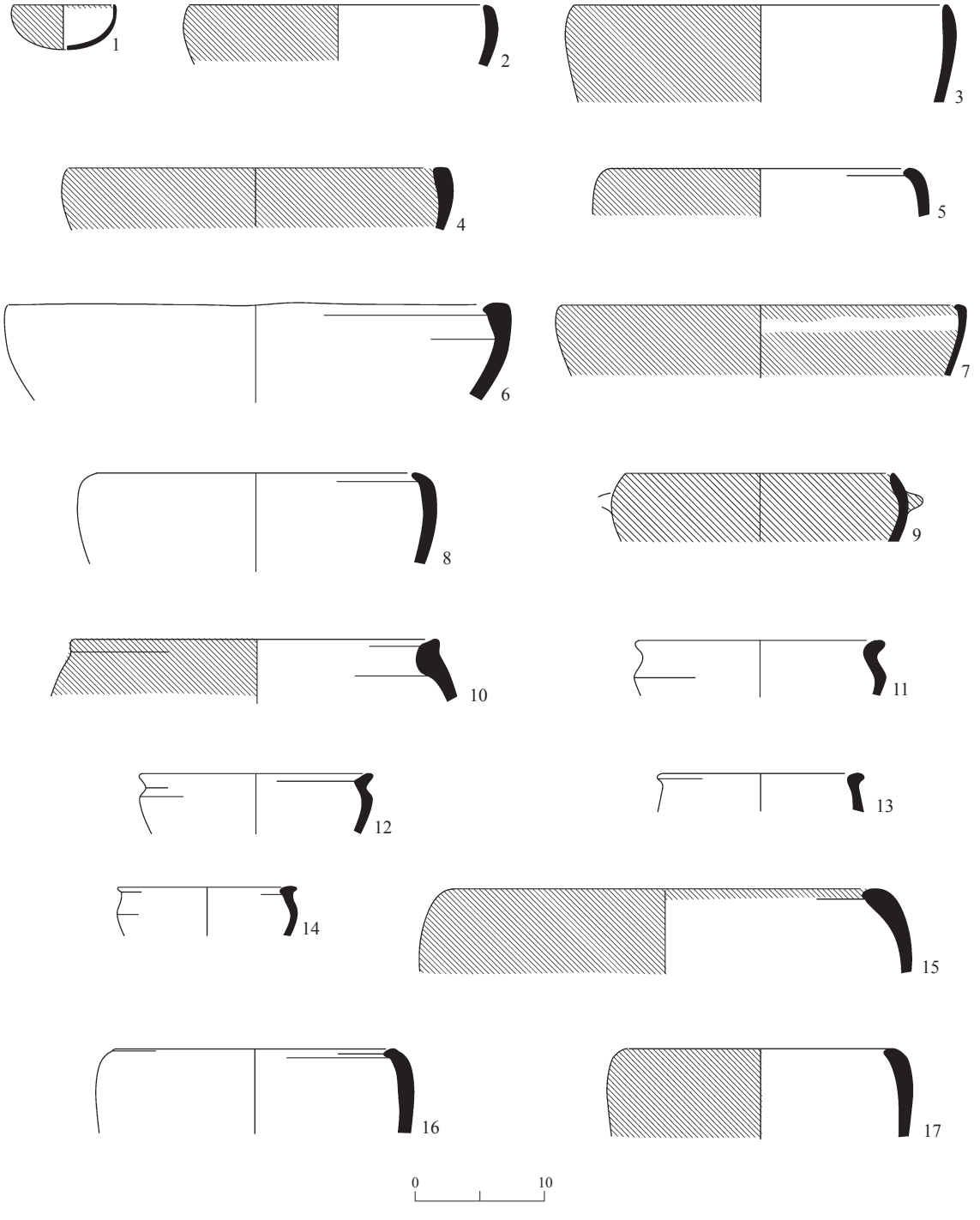

איור 16. כלי החרס משכבה II.

איור 16 (המשך)

מס׳	הכלי	לוקוס	סל	תיאור	הקבלות
1	קערה	9004	90038/3	חומר צהוב כהה, ליבה צהובה, חסמים לבנים, חיפוי חום	Golani 2003: Fig. 4.1:4
2	קערה	9004	90026/2	חומר ורוד, ליבה אפורה בהירה, חסמים לבנים, חיפוי אדום	
3	קערה	9001	90013/2	חומר כתום, ליבה אפורה בהירה, חסמים לבנים ואפורים, חיפוי אדום, מרוק אופקי	Golani 2003: Fig. 4.3:19
4	קערה	9001	90006/1	חומר כתום, ליבה אפורה בהירה, חסמים לבנים ואפורים, חיפוי אדום	Golani 2003: Fig. 4.1:12
5	קערה	9000	90015/1	חומר ורוד־צהוב ליבה כתומה, חסמים לבנים, חיפוי חום	Golani 2003: Fig. 4.3:3, 5
6	קערה	9004	90042/4	חומר ורוד־כתום, ליבה אפורה בהירה, חסמים לבנים ואפורים	Yannai 2006: Fig. 4.75:7
7	קערה	9001	90006/5	חומר ורוד, ליבה אפורה, חסמים לבנים ואפורים, חיפוי חום	
8	קערה	9002	90007/2	חומר כתום, ליבה אפורה, חסמים לבנים ואפורים, חיפוי סגול־חום, מרוק אופקי	Yannai 2006: Fig. 4.54:13
9	קערה	9001	90001/2	חומר צהוב, ליבה אפורה בהירה, חסמים לבנים ואפורים, חיפוי אדום	Yannai 2006: Figs. 4.52:15; 4.75:8
10	קערה	9004	90036/6	חומר אפור בהיר, ליבה אפורה בהירה, חסמים לבנים	Yannai 2006: Fig. 4.53:14
11	קערה אפורה	9002	90003/4	חומר אפור בהיר, ליבה אפורה בהירה, חסמים לבנים	Yannai 2006: Fig. 4.75:12
12	קערה אפורה	9004	90038/5	חומר אפור בהיר, ליבה אפורה בהירה, חסמים לבנים ואפורים	ר׳ מס׳ 11
13	קערה אפורה	9004	90043/5	חומר אפור בהיר, ליבה אפורה בהירה, חסמים לבנים ואפורים	
14	קערה אפורה	9002	90007/4	חומר כתום בהיר, ליבה אפורה, חסמים לבנים ואפורים	
15	קדרה	9002	90010/7	חומר כתום בהיר, ליבה כתומה, חסמים לבנים, וחיפוי חום	
16	קדרה	9001	90001/1	חומר ורוד, ליבה אפורה בהירה, חסמים לבנים ואפורים	Yannai 2006: Figs. 4.54:15; 4.75:14, 15
17	קדרה	9004	90046/4	חומר כתום בהיר, ליבה אפורה בהירה, חסמים לבנים ואפורים, חיפוי אדום	

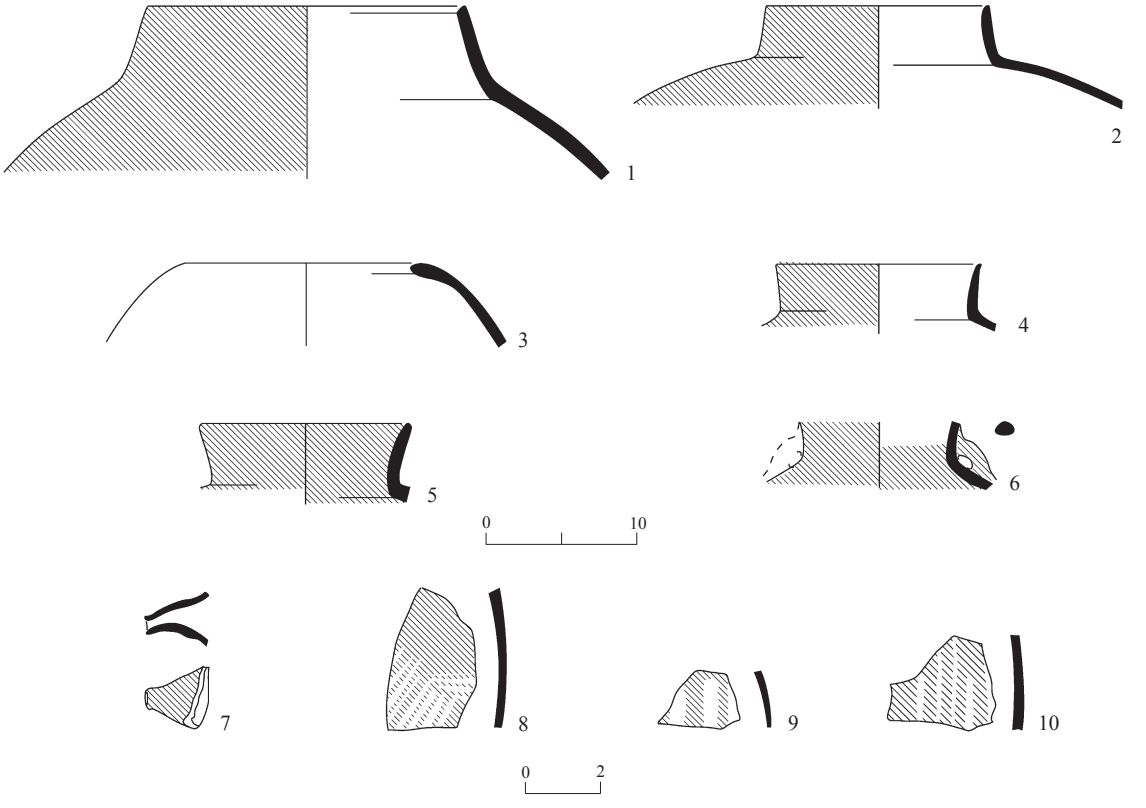

איור 17. כלי החרס משכבה II.

מס׳	הכלי	לוקוס	סל	תיאור	הקבלות
1	פיטס	9004	90047/6	חומר כתום, ליבה אפורה כהה, חסמים לבנים ואפורים, חיפוי אדום	Yannai 2006: Fig. 4.59:9, 10
2	פיטס	9012	90007/7	חומר צהוב, ליבה אפורה כהה, חסמים לבנים ואפורים, חיפוי אדום	Yannai 2006: Fig. 4.58:4
3	קנקן פערור	9004	90041/6	חומר כתום, ליבה אפורה בהירה, חסמים לבנים ואפורים, חיפוי חום	Yannai 2006: Fig. 4.55:11
4	קנקן	9004	90034/1	חומר כתום, ליבה אפורה בהירה, חסמים לבנים ואפורים, חיפוי אדום	Yannai 2006: Figs. 4.58:1–3; 4.74: 3, 5
5	קנקן	9001	90009/1	חומר כתום, ליבה אפורה בהירה, חסמים לבנים ואפורים, חיפוי אדום, מרוק אופקי	ר׳ מס׳ 4
6	קנקנית	9002	90003/1	חומר ורוד, ליבה אפורה בהירה, חסמים לבנים, חיפוי חום	Yannai 2006: Fig. 4.60:1,2
7	קומקום	9001	90001/3	חומר צהוב, ליבה צהובה, חסמים לבנים, חיפוי אדום	
8	שבר גוף	9000	90015/3	חומר כתום בהיר, ליבה אפורה בהירה, חסמים לבנים ואפורים, חיפוי אדום, משיחות צבע	
9	שבר גוף	9001	90006/7	חומר צהוב, ליבה אפורה בהירה, חסמים אפורים, חיפוי חום, משיחות צבע	Yannai 2006: Fig.4.60:43–46
10	שבר גוף	9001	90001/4	חומר כתום בהיר, ליבה אפורה בהירה חסמים לבנים ואפורים, חיפוי אדום, משיחות צבע	

הממצא האנתרופולוגי

יוסי נגר

בתוך הקנקן שנתגלה בלוקוס 9024, מתחת לרצפה המתוארכת לתקופת הב״ק 1א׳, נתגלו עצמותיו של תינוק. בממצא היו שבר עצם של כיפת גולגולת, עצם זרוע ושבר דיאפיזה של אולנה, צלע ועצם שוק כמעט שלמה. העצמות נבדקו בשטח, ולאחר מכן נמסרו לנציג משרד הדתות לקבורה מחדש.

כיפת הגולגולת ושברי הגף העליון נמצאו בחלקו העליון של הקנקן (ליד הפתח), הצלע נמצאה במרכז הקנקן ועצם השוק נמצאה בחלקו התחתון (ליד הבסיס). מנח זה מלמד כי הפרט הוטמן בקבורה ראשונית, ראשו בפתח הקנקן ורגליו בבסיסו. במרכז הקנקן נמצאו אבנים אחדות שיצרו מחיצה, וכל שברי העצמות נמצאו רק בצד אחד שלה.

הערכת גיל הפרט נקבעה על פי אורך העצמות הארוכות (Bass 1987). האורך המרבי של עצם הזרוע כ־72 מ״מ והאורך המרבי של עצם השוק כ־76 מ״מ. על פי מדידות אלו, אפשר להעריך שגיל התינוק בזמן המוות היה קטן מחצי שנה. שיטות העבודה הידועות לנו כיום אינן מאפשרות הערכת מין בתינוקות.

סיכום

השכבה הקדומה ביותר באתר, הערוץ הטבעי והרצפה שסביבו, מתוארכת לתרבות ואדי רבה (האלף הה׳ לפסה״נ), והיא מקבילה לשכבה VI בשטח B באתר. בממצא נתגלו שברים אחדים של שפות קשת, חרסים מחורצים, עיטורי חבל וצבע ושבר אחד של כלי מקבוצת DFBW. מעל הרצפה נחשפו שפכי יישוב, ובתחתיתם נמצאו חרסים אחדים מהתקופה הכלקוליתית הקדומה; שברים אלה לא הוגדרו שכבה ארכיאולוגית. במפלסים גבוהים יותר של השפכים (מעל שכבה VIII) נחשפו שתי שכבות (VI–VII) מתקופת הב״ק 1א׳. בשכבות אלו נמצאו שברי כלים זהים לאלו מעין אסור שטח B, שכבה III, ובהם שברי קערות אפורות מטיפוס קדום. שכבות II–VI הן מתקופת הב״ק 1ב׳, ונמצאו בהם שברי כלים זהים לאלו מעין אסור שטח B, שכבה II, משטח D (ר׳ הערה 3) ומשטח G, שכבה II.

החפירה בשטח I הוסיפה מידע חשוב על האתר הקדום. עומק מצבורי היישוב הגיע ל־3.5 מ׳, וכל השטח שנחפר היה בנוי בצפיפות רבה. תוצאות החפירה מלמדות, שהגבעה המערבית הייתה מיושבת בצפיפות רבה במהלך כל תקופת הב״ק 1, על כל שלביה. כן נלמד כי היישוב הקדום מתרבות ואדי רבה ומהתקופה הכלקוליתית הקדומה לא השתרע על הגבעה המערבית בשטח I. ממצאים אלה והממצאים משטח G, המרוחק כ־200 מ׳ ממזרח לשטח I מלמדים על כך שגבול תפרוסת היישוב בתרבות ואדי רבה ובתקופה הכלקוליתית עבר בין שני השטחים. בתקופת הב״ק 1 השתרע היישוב בכל השטחים שנחפרו עד כה, ונראה שהוא כיסה שטח של 500 דונם. היקפו הגדול של היישוב מתקופת הב״ק 1ב׳ מתבטא גם בעושר הרב של הממצאים באתר (Yannai 2006) ובקברים בסביבתו (Yannai 2002).

הערות

[1] חפירת ההצלה נערכה לקראת בניית חממה בשטח האתר במימון פרטי. את החפירה ניהל המחבר מטעם רשות העתיקות. את המדידות בשטח ערכה רבקה מישייב, ואת הקרמיקה ציירה אירנה לידסקי־רזניקוב.

[2] בחודש ספטמבר 2008 נחפר באתר שטח החפירה העשירי, שטח J (איור 1; ר׳ ינאי, כרך זה).

[3] הממצאים מעין אסור שטח D נתגלו בשכבה המקבילה לשכבה II בשטח B.

הפניות

ינאי י׳ כרך זה. שרידים מתרבות ואדי רבה, מתקופת הברונזה הקדומה 1ב׳ ומתקופת הברונזה הביניימית בשטח J בעין אסור (עין אסאוויר).

Bass W.M. 1987. *Human Osteology: A Laboratory and Field Manual* (3rd ed.). Columbia, Mo.

Braun E. 1985. *En Shadud: Salvage Excavations at a Farming Community in the Jezreel Valley, Israel* (BAR Int. S. 249). Oxford.

Braun E. 1997. *Yiftaḥ'el: Salvage and Rescue Excavations at a Prehistoric Village in Lower Galilee, Israel* (IAA Reports 2). Jerusalem.

Brink E.C.M. van den and Yannai E. Forthcoming. An Early Bronze Age I Settlement near Tel Qashish in the Western Jezreel Valley. *'Atiqot*.

Eisenberg E. 2001. Pottery of Strata VII–VI, the Chalcolithic Period. In E. Eisenberg, A. Gopher and R. Greenberg. *Tel Te'o: A Neolithic, Chalcolithic, and Early Bronze Age Site in the Ḥula Valley* (IAA Reports 13). Jerusalem. Pp. 105–116.

Golani A. 2003. *Salvage Excavations at the Early Bronze Age Site of Qiryat Ata* (IAA Reports 18). Jerusalem.

Golani A. and Yannai E. Forthcoming. Circular Structures of the Late Early Bronze I and the Urbanization Process in the Southern Levant. *PEQ*.

Kafafi Z.A. 2001. *Jebel Abu Thawwab (er-Rumman) Central Jordan: The Late Neolithic and Early Bronze Age I Occupations* (Yarmouk University Monograph of the Institute of Archaeology and Anthropology 3). Berlin.

Paz S. 2006. Area SA: The Stekelis–Avi-Yonah Excavations (Circles Building), 1945–1946. In R. Greenberg, E. Eisenberg., S. Paz and Y. Paz. *Bet Yeraḥ; The Early Bronze Age Mound* I: *Excavation Reports, 1933–1986* (IAA Reports 30). Jerusalem. Pp. 53–103.

Yannai E. 1999. New Typological and Technological Aspects of Grey Burnished Bowls in Light of the Excavations at 'Ain Assawir. *Tel Aviv* 26: 208–224.

Yannai E. 2002. Imported Finds from the 'Ein Assawir Tombs (Israel) and Their Significance in Understanding the Chronological Synchronization between Israel, Egypt, and Eastern Anatolia. In E.C.M. van den Brink and T.E. Levy eds. *Egypt and the Levant: Interrelations from the 4th through the Early 3rd Millennium B.C.E*. London–New York. Pp. 334–345.

Yannai E. 2006. *'En Esur ('Ein Asawir)* I: *Excavations at a Protohistoric Site in the Coastal Plain of Israel* (IAA Reports 31). Jerusalem.

Zuckerman S. 2003. Tel Qashish in the Early Bronze Age I. In A. Ben-Tor, R. Bonfil and S. Zuckerman. *Tel Qashish: A Village in the Jezreel Valley; Final Report of the Archaeological Excavations (1978–1987)* (Qedem Reports 5). Jerusalem. Pp. 178–182.

SUMMARIES OF THE HEBREW SECTION

Remains of the Wadi Rabah Culture and the Early Bronze Age IA–B at ‘En Esur (‘Ein Assawir), Area I

Eli Yannai
(Pp. 1*–21*)

In May–June 2008, a salvage excavation was conducted at ‘En Esur, located at the outlet of Naḥal Ḥadera from Naḥal ‘Iron (Wadi ‘Ara) to the coastal plain. A ninth area (Area I) was excavated (Fig. 1), located on a flat plateau sloping gently eastward on the highest part of the site, slightly to the east of the hilltop that marks the site’s western boundary.

Four squares (B–C/3–4) were opened, two of which (B4, C4) were excavated down to virgin soil (Plan 1). Eight settlement strata were exposed: Stratum VIII, dating to the fifth millennium BCE (Wadi Rabah culture; Fig. 2); Strata VII–VI (Figs. 3, 4), dating to Early Bronze Age IA; and Strata V–II, dating to Early Bronze Age IB. The majority of the findings included stone foundations of dwellings, most of which had round walls that were poorly preserved (Figs. 7, 8). A decorated jar containing an infant burial was found beneath the floor of one of the buildings (Figs. 5; 6; 12:1).

The earliest stratum in this area dates to the Wadi Rabah culture and corresponds to Stratum VI in Area B at the site. The finds included a few fragments of bow-rim jars, grooved potsherds, sherds with rope and painted decorations, and a single fragment of a DFBW vessel (Fig. 9). A few Early Chalcolithic potsherds were found. The two strata dating from EB IA (Strata VII–VI) yielded potsherds identical to those from Stratum III in Area B, including fragments of an early type of gray a bowl (Figs. 10, 11). The finds from EB IB (Strata VI–II) include potsherds identical to those from Stratum II in Area B and Area D (Figs. 11, 13–17).

Captions to Illustrations

Fig. 1. Location map of the excavation areas at ‘En Esur and its surroundings.
Plan 1. Remains of the settlement.
Fig. 2. Stratum VIII, L9023, and Stratum II, L9022, looking west.
Fig. 3. Stratum VII, L9022, limestone floor, looking west.
Fig. 4. Strata VII–VI, Walls 14 and 21, looking west.
Fig. 5. Stratum VI, *in situ* burial jar, looking west.
Fig. 6. Stratum VI, Burial jar.
Fig. 7. Stratum V, W22 and L9014, looking west.
Fig. 8. Stratum II, the round building (L9004), looking south.
Fig. 9. Wadi Rabah pottery.
Fig. 10. Pottery from Stratum VII.
Fig. 11. Pottery from Stratum VI.
Fig. 12. Jar and fragments of bases from a burial in L9024.
Fig. 13. Pottery from Stratum V.
Fig. 14. Pottery from Stratum IV.
Fig. 15. Pottery from Stratum III.
Fig. 16. Pottery from Stratum II.
Fig. 17. Pottery from Stratum II.