הממצא הקרמי מ״מתחם גנור״ ביפו

אביבה בושנינו ואריולה יקואל

בחפירה ב״מתחם גנור״ ביפו (שטח E3) נחשפו שכבות יישוב מהתקופות הביזנטית, האסלאמית הקדומה, הצלבנית והעות׳מאנית המאוחרת (ר׳ יקואל, כרך זה). כן נמצאו מעט שברי כלי חרס מהתקופות ההלניסטית הביזנטית והעות׳מאנית, שלא איורו. הממצא הקרמי מוצג להלן טיפולוגית משתי שכבות יישוב, האחת מהתקופה האסלאמית הקדומה (שכבה V) והאחרת מהתקופה הצלבנית (שכבה IV).[1]

התקופה האסלאמית הקדומה (שכבה V)

כלי החרס שנתגלו בשכבה זו אופייניים לתקופה האסלאמית הקדומה (המאות הח׳–הי״א לסה״נ), ובהם קערות מזוגגות, קדרות, סירי בישול, קנקנים ופכים.

קערות מזוגגות (איור 1:1–4).— לקערה 1 שפה פשוטה, דופן דקה מתעגלת פנימה וזיגוג ירוק מעל חיפוי לבן. לקערה 2 שפה נוטה מעט חוצה, דופן דקה, מעוגלת, וזיגוג שקוף בצבע חום־צהבהב. לקערה 3 זיגוג רב־גוני (Polychrome Splashed Ware; Avissar 1996:78), בסיס טבעת רדוד, דופן דקה ומעוגלת, וזיגוג עופרת צהבהב־תכלת בפנים ובחוץ. לקערה 4 בסיס דיסקוס, זיגוג לבן שקוף בפנים ובחוץ ומעגלים חרוטים על הבסיס. הקערות מתוארכות למאות הט׳–הי״א לסה״נ.

קדרות (איור 1:5, 6).— לקדרה 5 שפה עבה, דמוית מדף, ודופן ישרה ועבה. פסי סרוק גליים מעטרים את החלק העליון של הדופן החיצונית. מקורה של הקדרה במסורת קרמית מסוף התקופה הביזנטית, והיא נפוצה בתקופה האסלאמית הקדומה, בעיקר בשכבות מהמאות הח׳–הי׳ לסה״נ. לכלי מס׳ 6 שפה עבה, מקופלת חוצה, דופן עבה ועליה צילוע עדין. מקורה במצרים, והיא מתוארכת מאמצע או סוף המאה הח׳ עד המאה הי״א לסה״נ.

סיר בישול (איור 1:7).— כלי כדורי סגור, ללא צוואר, ודופן דקה במיוחד. השפה מקופלת חוצה ובתחתיתה תעלה. טיפוס זה מופיע בסוף המאה הט׳ עד המאה הי״א לסה״נ (Stacey 2004:123).

קנקן (איור 1:8).— לקנקן שפה עבה, מקופלת חוצה, צוואר קצר, רכס בבסיס הצוואר וגוף רחב, דמוי שק. הכלי הוחלק מבחוץ. הטיפוס שכיח בתקופה העבאסית.

פכים (איור 1:9–14).— פכים ׳מתכתיים׳ העשויים מטין צלהב החלו להופיע בארץ בתקופה העבאסית, מהמחצית השנייה של המאה הח׳ לסה״נ עד המאה הי״א לסה״נ (Walmsley 2001:308–309). לפך 9 שפה פשוטה, כתף מזווה, ידית משוכה מהשפה לכתף ובסיס שטוח. הכלי קטן ואינו מעוטר. כלי 10 הוא פך מסננת ולו שפה משופעת, נוטה חוצה, וצוואר דמוי משפך. במסננת יש נקב מרכזי וסביבו נקבים נוספים. שתי ידיות יוצאות מהכתף אל השפה. לפך 11 שפה נוטה חוצה, צוואר מתרחב בחלק העליון, ידית מוגבהת העשויה משני גדילים ועליה טביעת בוהן. מפך 12 שרדה ידית מעוצבת ועליה טביעת בוהן. לפך 13 בסיס דיסקוס ודופן מעוגלת. לפך 14 בסיס שטוח ודופן ישרה.

פכית (איור 1:15).— זהו כלי כדורי קטן וסגור, ולו שפה פשוטה, בסיס שטוח וזיגוג ירוק בפנים ובחוץ. לא נמצאו לו מקבילות זהות, אך כלים דומים מרמלה תוארכו לתקופה האסלאמית הקדומה.

קנקנית/קערית (איור 1:16).— הכלי קטן, חצי כדורי, ולו שפה פשוטה נטויה חוצה, דופן מצולעת ובסיס שטוח, מוגבה. כלים דומים נמצאו ברמלה (Cytryn-Silverman 2010:102), ברחובות (בושנינו תשס״ז: איור 18:26,27) ובאתרים נוספים מהתקופה האסלאמית הקדומה.

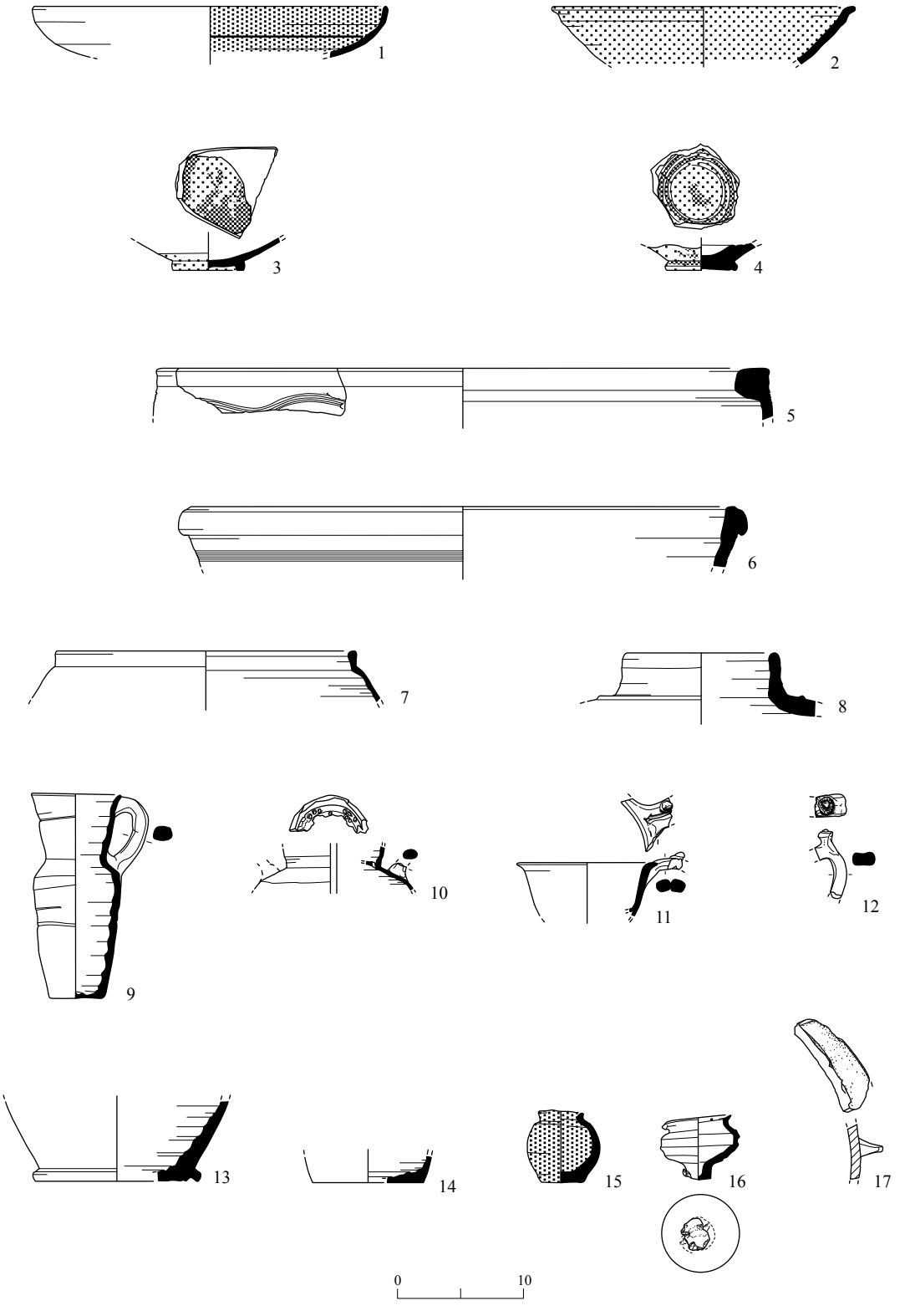

איור 1. כלי חרס ואבן מהתקופה האסלאמית הקדומה.

◂ איור 1

מס׳	הכלי	לוקוס, ריבוע	סל	תיאור	הקבלות
1	קערה מזוגגת	E4 ,6774	63887/2	טין חום־אדום, חיפוי לבן בפנים ובחוץ, זיגוג שקוף ירוק, עיטור בפסים שחורים אופקיים בפנים	אבישר תשס״ח:*95, איור 3:4 Avissar 1996:77–78, Type 3, Fig. XIII.3:2
2	קערה מזוגגת	E3 ,6762	63848/7	טין צלהב, זיגוג צהבהב־ירקרק בפנים ומעבר לשפה, פס אופקי בזיגוג חום בהיר מתחת לשפה בחוץ	אבישר תשס״ח:*92, איור 3:2 Avissar 1996:78–79, Type 4, Fig. XIII.4; Photo XIII.5,6
3	קערה מזוגגת	E8 ,6786	63836/2	טין צלהב, זיגוג כחול וצהוב בפנים ובחוץ	ר׳ מס׳ 2
4	קערה מזוגגת	E6 ,6759	63787	טין צלהב, זיגוג אלקלי לבן	אבישר תשס״ח:*92, איור 5:2
5	קדרה	E3 ,6762	63859/8	טין חום־כתום, חסמים לבנים קטנים	איילון תשנ״ח:112, איור 4:9 זינגר תשס״ד: 52—53, איור 13:2
6	קדרה	E3 ,6762	63757/9	טין חום־אדום, חסמים לבנים ושחורים בגודל בינוני וגדול ומיקה	Taxel and Fantalkin 2011:92, Figs. 3:4; 4
7	סיר בישול	E2 ,6791	63857/7	טין חום־אדמדם, חסמים לבנים קטנים, צריפה טובה	Stacey 2004:124, Fig. 5.32:9
8	קנקן	E3 ,6762	63848/2	טין חום־ורדרד בהיר, חסמים לבנים קטנים, צריפה טובה	חלאילה ואבישר תשס״ח:105, איור 2:11 Avissar 1996:147–148, Type 1, Fig. XIII.111:2 Cytryn-Silverman 2010:102, Pl. 9.1:10
9	פך	E3 ,6762	63839	טין צלהב, צריפה טובה	בושנינו תשס״ז:130, איור 22:15 Cytryn-Silverman 2010:104, Photo 9.7 Strange-Burke 2011: Fig. 16.1:93657
10	פך מסננת	E3 ,6762	63859/5	טין ורוד־צלהב, צריפה טובה	שיאון תשס״ד:79, איור 48:12—50 בושנינו תשס״ז:130, איור 22:15 Cytryn-Silverman 2010:132, Pl. 9.1:6
11	פך	E6 ,6785	63834/4	טין צלהב, צריפה טובה	אבישר תשס״ח:*102, איור 9:6
12	ידית פך	E7 ,6793	63861	טין צלהב, צריפה טובה	שיאון תשס״ד:80, איור 65:12
13	פך	E8 ,6797	63885/9	טין צלהב, צריפה טובה	בושנינו תשס״ז:139, איור 23:18 Brosh 1986:67, Fig. 1:14
14	פך	E8 ,6797	63885/12	טין צלהב, צריפה טובה	בושנינו תשס״ז:130, איור 21:15 Brosh 1986:67, Fig. 1:8
15	פכית	E3 ,6762	63848	טין כתום־ורוד, ליבה כתומה־ורודה, מעט חסמים לבנים קטנים	איזנברג ועובדיה תשנ״ח:*10—*12, איור 1:14 בושנינו תשס״ז:139, איור 26:18 Stacey 2004:138, Fig. 5.51:4 Cytryn-Silverman 2010:104, Pl. 9.24:11, Photos 9.5; 9.6
16	קנקנית/ קערית	E2 ,6806	63912	טין אפור־שחור, זיגוג אלקלי ירוק בפנים ובחוץ	שיאון תשס״ד: 82, איור 84:14
17	קערה מאבן	E2 ,6791	63897/2	סטיאטיט (אבן סבון)	Arnon 2008:29–31, 62, Type 116a

קערה מאבן (איור 17:1).— זוהי ידית מדף של קערה מגולפת, עשויה מסטיאטיט (אבן סבון), המתוארכת למאות הח׳–הי״א לסה״נ (Stacey 2004:94).

התקופה הצלבנית (שכבה VI)

מכלול כלי החרס מהתקופה הצלבנית אופייני למאות הי״ב–הי״ג לסה״נ, ובו שתי קבוצות עיקריות: כלים מקומיים וכלי ייבוא (איורים 2–4).

כלים מקומיים (איור 2)
במכלול כלי החרס המקומיים קערות מזוגגות ולא מזוגגות, קדרות, סירי בישול, מחבתות, אמפורת שולחן, פכים, פכיות ונרות.

קערות מזוגגות (איור 2:1–9).— הטיפוס הנפוץ ביותר הן הקערות העשויות מטין חום־אדום, ולהן שפה פשוטה או שפת מדף, גוף מעוגל או מזווה ובסיס טבעת רדוד. לקערות זיגוג ירוק וצהוב בפנים, ולעתים גם מעבר לשפה. לקערות 1–5 זיגוג חד־גוני, ולקערות 2–4 זיגוג מחוספס (gritty glaze). קערה 1 ממשיכה את המסורת של הקרמיקה הפאטימית המזוגגת מהמאה הי״א לסה״נ. לקערה שפה נוטה מעט חוצה ודופן מעוגלת. לקערה 2 שפת מדף קטנה, דופן מזווה וחיפוי לבן בפנים

איור 2 ◂

מס׳	הכלי	לוקוס, ריבוע	סל	תיאור	הקבלות
1	קערה מזוגגת	E6 ,6780	63798/7, 8	טין חום־אדום־צהוב, חסמים לבנים קטנים, חיפוי לבן, זיגוג דהוי בפנים ומעבר לשפה, עיטור בפסים דקים בפנים	Avissar and Stern 2005:6–7, Type I.1.1, Fig. 1:7–11 Stern and Tatcher 2009:144, Fig. 3.25:3
2	קערה מזוגגת	E1 ,6821	63964/9	טין חום־אדמדם, צריפה טובה, מעט חסמים לבנים, חיפוי לבן בפנים ומעבר לשפה, זיגוג דהוי בפנים ומעבר לשפה	סעיד תשע״א:13*, איור 6:9 Avissar and Stern 2005:8 Type I.1.2, Fig. 2:2; Pl. II:1–3
3	קערה מזוגגת	E4 ,6774	63828/5	טין כתום־אדום, מעט חסמים לבנים, חיפוי לבן, זיגוג צהוב בפנים ומעבר לשפה	Avissar and Stern 2005:8 Type I.1.2, Fig. 2:3
4	קערה מזוגגת	E7 ,6766	63788/27	טין אפור, צריפה טובה, חיפוי לבן, זיגוג ירוק בפנים ומעבר לשפה	לא נמצאו מקבילות
5	קערה מזוגגת	E7 ,6766	63788/16	טין חום־צהוב־אדום, חיפוי לבן בפנים ומעבר לשפה, זיגוג צהוב בפנים ומעבר לשפה	Avissar and Stern 2005:22, Type I.1.6.5 Avissar 2008:91, Fig. 6.1:1, 2, 4, 5
6	קערה מזוגגת	E7 ,6766	63835/8	טין חום־אדום, ציור במרח מתחת זיגוג צהוב בפנים ומעבר לשפה	Avissar and Stern 2005:19, Type I.1.6, Fig. 8:1, 2
7	קערה מזוגגת	E1 ,6766	63788/3	טין חום־אדום, מעט חסמים לבנים בינוניים, זיגוג צהוב היוצר מעין מלבנים, והתזות של זיגוג ירוק בפנים	Avissar and Stern 2005:19, Type I.1.6.1, Fig. 7:1–11
8	קערה מזוגגת	E7 ,6783	63788/3, 66 ,10	טין חום־אדמדם, חסמים לבנים קטנים, חיפוי לבן בפנים, מעגל ספירלי בפנים, זיגוג צהוב דהוי	ר׳ מס׳ 7
9	סיר לילה?	E4 ,6812	63927/2	טין אדום־כתום, ציור במרח מתחת זיגוג צהוב בפנים ומעבר לשפה	Stern 2012: Pl. 4.5:9
10	קערה לא מזוגגת	E7 ,6766	63812/2	טין צלהב־חום בהיר, חסמים לבנים, צריפה טובה מאוד	Avissar 1996:123–124, Type 14, Fig. III.77:1, 2 Avissar and Stern 2005:82, Type II.1.1.1, Fig. 35:1–3
11	קדרה	E1 ,6778	63849	טין ורוד, חסמים לבנים ואדומים	Avissar and Stern 2005:84, Type II.1.2.2, Fig. 36:3
12	סיר בישול	E6 ,6777	63792/6	טין חום־אדום כהה, שרידי זיגוג בחוץ	Pringle 1986:146, Fig. 48:36–38 Avissar and Stern 2005:92, Type II.2.1.3, Fig. 39:4; Pl. XXVI:2 Avissar 2008:97–98, Fig. 6.4:6 Stern 2012:41–44, Type BE.CW.1, Pl. 4.15:6
13	סיר בישול	E7 ,6766	63788/4	טין חום־אדמדם, ליבה חומה־אדומה, שרידי זיגוג שקוף בחוץ	Avissar and Stern 2005:92, Type II.2.1.4, Fig. 39:7; Pl. XXVI:3 Avissar 2008:97–98, Fig. 6.4:2–5 Stern 2012:41–44, Type BE.CW.1, Pl. 4.15:8–12

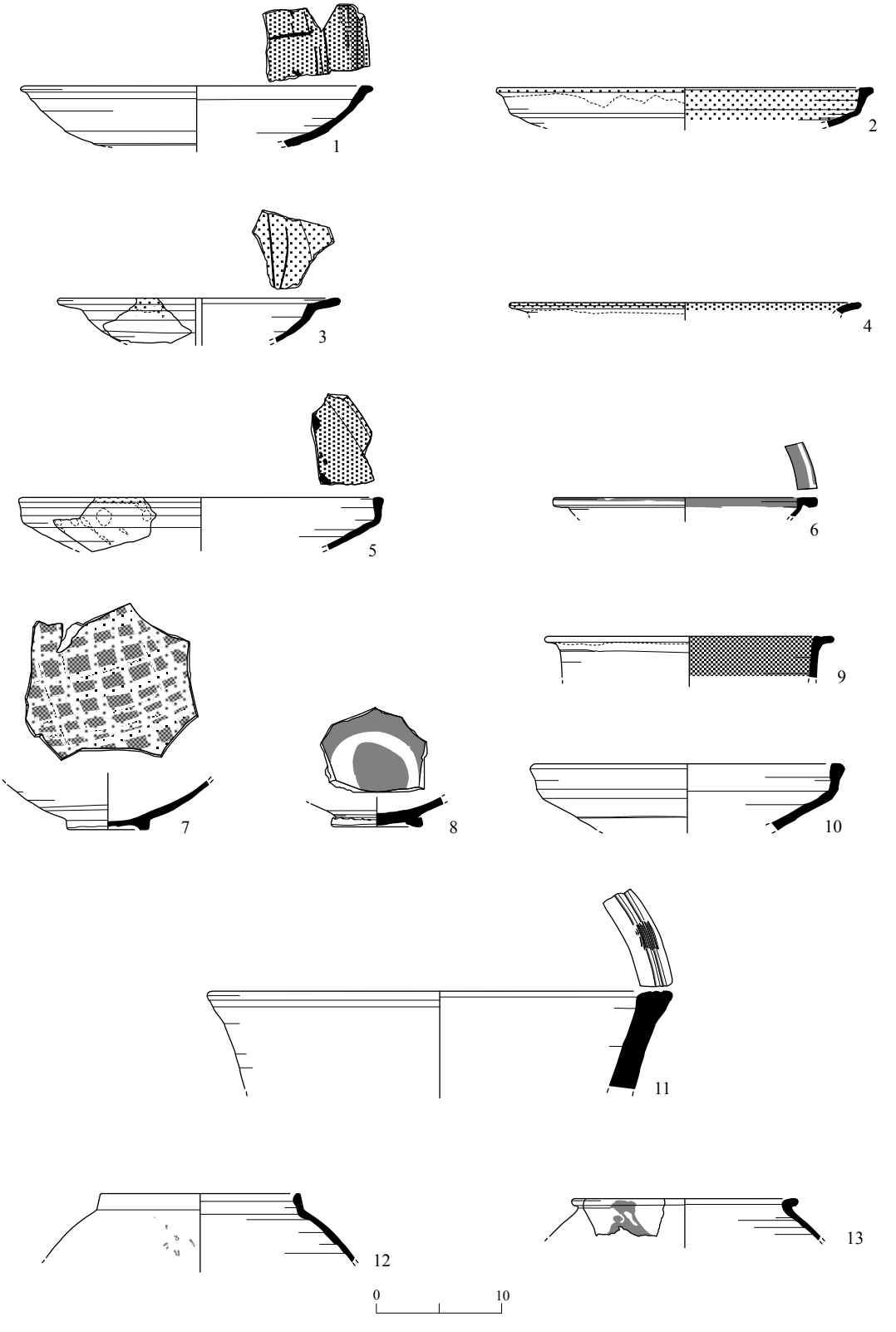

איור 2. כלי חרס מקומיים מהתקופה הצלבנית.

ומעבר לשפה. לקערה 3 שפת מדף רחבה, דופן מעוגלת, זיגוג מחוספס ועיטור בחריטה עדינה, לא־רגולרית. לקערה 4 שפת מדף צרה, דופן מעוגלת וזיגוג מחוספס. טיפוס זה הופיע מאמצע המאה הי״ב עד אמצע המאה הי״ג לסה״נ. קערות דומות נמצאו בעכו, בירושלים, בקיסריה ובחורבת עוצה (Avissar and Stern 2005:8, Type I.1.2).

לקערה 5, המעוטרת בכתמי חיפוי (Reserved Slip Ware), שפה פשוטה, מעט מעובה וזיווי בחלק העליון של הדופן. טיפוס זה מתוארך מאמצע המאה הי״ג עד המאה הי״ד לסה״נ.

קערות 6–8 מעוטרות בציור במרח מתחת זיגוג צהוב או ירוק (Slip Painted Ware). כלים מטיפוס זה הופיעו בארץ לראשונה במאה הי״ב לסה״נ, והיו נפוצים בתקופה הממלוכית. ייצורם נמשך גם בתקופה העות׳מאנית, אך בצורות ובדגמים אחרים. לקערה 6 שפת מדף ודופן מעוגלת. לכלים 7 ו־8 דופן מעוגלת ובסיס טבעת נמוך. הבסיס של קערה 7 מעוטר בדגם רשת.

לכלי מס׳ 9 שפת מדף, דופן ישרה וזיגוג דו־גוני ירוק וחום. נראה שזהו סיר לילה (ר׳ Stern 2012: Pl. 4.5:9).[2]

קערה לא מזוגגת (איור 2:10).— זוהי קערה רדודה, שלה שפה מעוגלת ודופן עבה ומזווה. קערות דומות נמצאו באמאוס וביקנעם. הטיפוס הופיע ככל הנראה במאה הי״ב ובמחצית הראשונה של המאה הי״ג לסה״נ (Avissar 1996:123–124, Type 14; Avissar and Stern 2005:82, Type II.1.1).

קדרה (איור 2:11).— הקדרה גדולה, ולה שפה רחבה, נוטה מעט חוצה, ומעוטרת בסרוק. הדופן עבה וישרה.

סירי בישול (איורים 2:12, 13; 3:14, 15).— כלים 12 ו־13 הם סירי בישול סגורים ועגלגלים, חסרי צוואר, ולהם שפה זקופה (12) או נטויה חוצה (13), דופן דקה, בסיס מעוגל ושרידי זיגוג בחוץ. כלים אלה ממשיכים את המסורת של סירי הבישול הסגורים מהתקופה האסלאמית הקדומה. הם מופיעים מאמצע המאה הי״ב עד אמצע המאה הי״ג לסה״נ.

לסירים 14 ו־15 שפת מדף עבה, דופן עבה, מעוגלת, וזיגוג שקוף בפנים ומעבר לשפה. סירים אלה מתוארכים למחצית השנייה של המאה הי״ג.

מחבתות (איור 3:16, 17).— הכלים שטוחים, ולהם דפנות אלכסוניות ושתי ידיות אופקיות. הן מעוטרות בפנים בזיגוג שקוף. לכלים תפוצה רחבה באתרים צלבניים מן המאה הי״ג לסה״נ. לדעת פרינגל (1990:255), המחבתות התפתחו מכלי הבישול המזוגגים שיוצרו בארץ בתקופה העבאסית, ואולי אף קודם לכן.

אמפורת שולחן (איור 3:18).— לכלי שפה עבה, מקופלת חוצה, וצוואר גלילי, ארוך ומצולע. אמפורות זהות נמצאו באתרים רבים בארץ — למשל בעכו, בנצרת ובחורבת עוצה — ותאריכם במאות הי״ב–הי״ג לסה״נ (Avissar and Stern 2005:105, Type II.3.2). לאמפורות אלה גוף אגסי ושתי ידיות משוכות מתחתית הצוואר אל דופן הכלי.

פך מזוגג (איור 3:19).— לכלי שפת תלתן, צוואר דמוי משפך וידית לולאה המשוכה מהצוואר לדופן. חיפוי בהיר מכסה את הכלי ומעליו זיגוג דו־גוני חום וצהוב. כלים דומים תוארכו למאות הי״ב–הי״ד (גצוב תש״ס:*87).

פך (איור 3:20).— על סמך הזרבובית שהשתמרה אפשר לשייך את הכלי לפכים בעלי צוואר נפוח שתוארכו למאות הי״ג–הט״ו לסה״נ (Avissar and Stern 2005:108–110, Type II.4.1).

צפחת (איור 3:21).— לכלי שפה פשוטה וצוואר קצר.[3]

נר מזוגג (איור 3:22).— זהו נר ״כוורת״ מקומי, עשוי באבניים, המורכב משתי קעריות המונחות זו מעל זו. הנר מחופה לבן, ועליו שרידי זיגוג ירוק. נרות מטיפוס זה הופיעו מאמצע המאה הי״ב ובמאה הי״ג לסה״נ.

נר עשוי בדפוס (Slipper Lamp; איור 3:23).— החלק העליון של הנר ובסיסו מעוגלים במידה שווה; עין הנר קטנה, ולו ידית לשון גבוהה ומכופפת, ועיטור דמוי כתובת. טיפוס זה של נר החל להופיע בתקופה האיובית, והיה נפוץ בתקופה הממלוכית, עד המאה הי״ד לסה״נ (Hadad 2002:112; Avissar and Stern 2005:126–128).

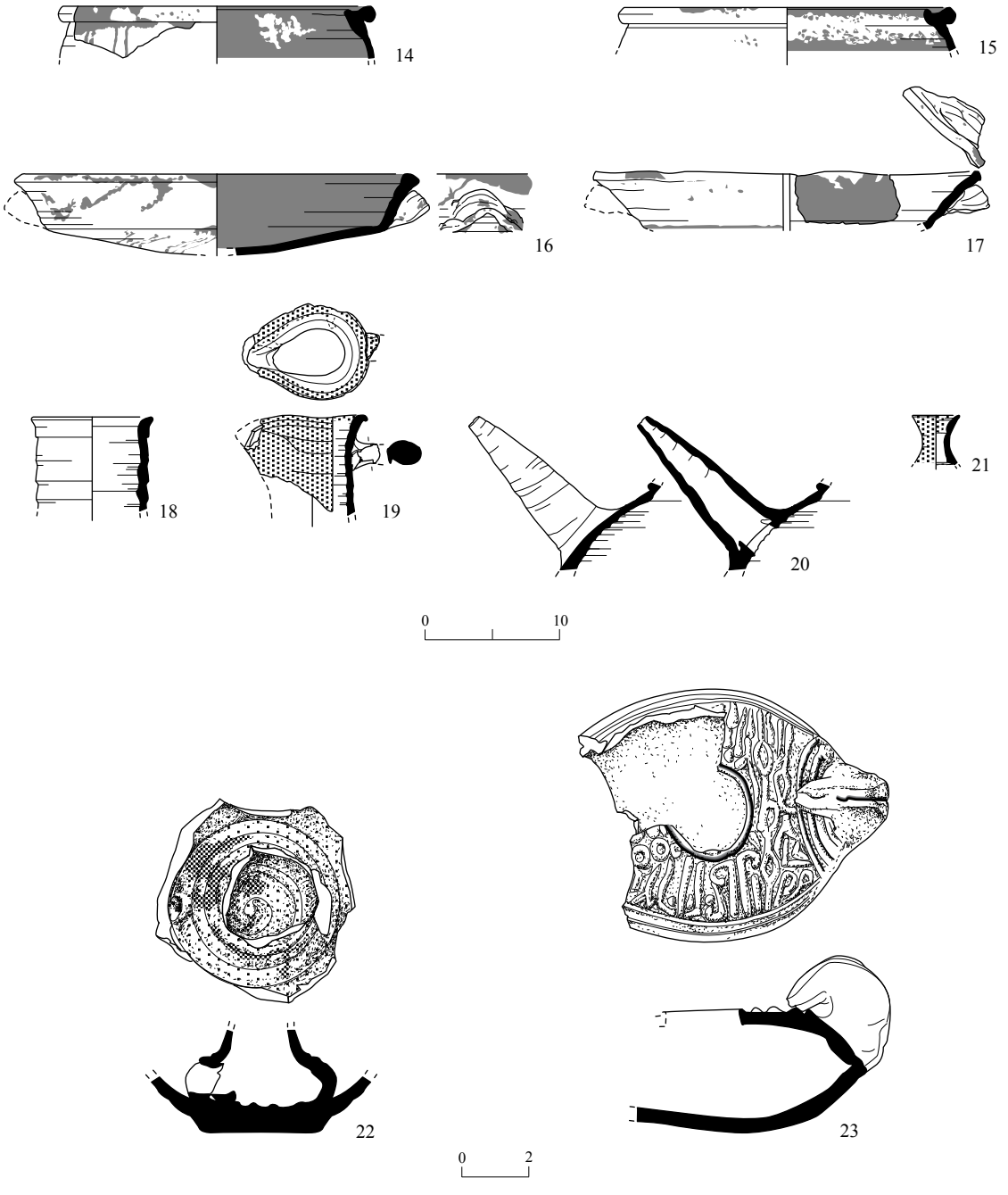

איור 3. כלי חרס מקומיים מהתקופה הצלבנית (המשך).

כלים מיובאים

במאות הי״ב והי״ג לסה״נ יובאו לארץ כלים שיוצרו באימפריה הביזנטית, בנסיכות אנטיוכיה, בים האגאי ובקפריסין (פרינגל 1990: 242; Avissar and Stern 2005:34; Stern 2012:55).

קערות מזוגגות ואמפורה (איור 4). הקערות נחלקות לשש קבוצות: (1) כלי ייבוא ביזנטיים (Imported Byzantine Ware); (2) כלי ייבוא אגאיים (Aegean Ware);[4] (3) כלי זוחיפוס (Zeuxippus Ware) מקונסטנטינופול; (4) קערות קפריסאיות מעוטרות

◀ איור 3

מס׳	הכלי	לוקוס, ריבוע	סל	תיאור	הקבלות
14	סיר בישול	6777, E6	63840/1	טין חום־אדום כהה, ליבה חומה־אדומה, זיגוג שקוף בפנים ומעבר לשפה ונזילות בחוץ	Stern 1997:40, Fig. 5:29 Avissar and Stern 2005:92, Type II.2.1.4, Fig. 39:7: Pl. XXXVI:3 Avissar 2008:98, Fig. 6.4:7
15	סיר בישול	6766, E7	63765/5	טין חום־אדום, זיגוג שקוף בפנים ומעבר לשפה ונזילות בחוץ	ר׳ מס׳ 14
16	מחבת	6766, E7	63788/11,21	טין חום־אדום כהה, מעט חסמים לבנים קטנים, זיגוג שקוף בפנים, כתמי זיגוג על השפה ונזילות בחוץ	פרינגל 1990: 255, איור 5: 3, 4 Avissar and Stern 2005:96, Type II.2.3.1, Fig. 41:1, 2; Pl. XXVII:1 Stern 2012:41–44, Type BE.CW.1, Pl. 4.14:6
17	מחבת	6766, E7	63964/6	טין חום־אדום כהה, זיגוג שקוף בפנים, כתמי זיגוג על השפה ונזילות בחוץ	ר׳ מס׳ 16
18	אמפורת שולחן	6810, E1	63914/5	טין ורוד־חום, מעט חסמים לבנים קטנים, צריפה טובה	Avvisar 1996:155, Type 18, Fig. XIII.125:2, 3 Avissar and Stern 2005:105, Type II.3.2.2:4, Fig. 44:2, Pl. XXIX:2 Avissar 2008:98, Fig. 6.5:1–3
19	פך מזוגג	6761, E8	63756	טין חום־אדום, חיפוי שקוף וזיגוג צהוב בחוץ	גצוב תש״ס: *87, איור 24: 14
20	פך זרבובית	6766, E7	63812/15	טין צלהב, מעט חסמים לבנים בינוניים, צריפה טובה	Avissar and Stern 2005:108–110, Type II.4.1, Fig. 45:4, 5
21	צפחת	6481 6761, E8	63756/15	טין חום־כתום, זיגוג שקוף בחוץ ומתחת השפה בפנים	Stern 2012: Fig. 4.19:5
22	נר מזוגג	6802, E9	63849/3	טין ורוד־כתום, מעט חסמים לבנים קטנים, חיפוי לבן חלקי, זיגוג ירוק	Avissar and Stern 2005:124, Type III.1.1.2, Fig. 52:1, 3, 4; Pl. XXXIV:2 Avissar 2008:100–102, Fig. 6.7:10
23	נר עשוי בדפוס	6766, E7	63837/1, 2	טין ורוד־כתום, מעט חסמים לבנים	Hadad 2002:112, Type 45:482 Avissar and Stern 2005:126, Type III.2.1.2, Fig. 53:2; Pl. XXXIII:3 Avissar 2012:308, Pl. 10.11:1, 4-5

בסגרפיטו (Cypriot Sgraffito Ware); (5) כלי ׳נמל סנט סימאון׳ (Port St. Symeon Ware) מנסיכות אנטיוכיה; (6) וכלים המחקים כלי יבוא סיניים (Imitation Celadon Ware).

אמפורת הייבוא הקטנה שבאיור 4: 11, אינה נפוצה (Avissar and Stern 2005:105), והיא תוארכה למאות הי״ב–הי״ג לסה״נ (ר׳ להלן).

קערות מזוגגות (איור 4: 1–10).— קערה 1 שייכת לכלי הייבוא (Aegean Monochrome Ware; Avissar and Stern 2005:45). צורתה חצי עגולה, השפה שלה נוטה פנימה, והיא מזוגגת בזיגוג צהוב בהיר מעל חיפוי לבן דליל. מקור ייצורה באימפריה הביזנטית, מאמצע המאה הי״ב עד ראשית המאה הי״ג לסה״נ.

קערות 2 ו־3 שייכות לכלי הייבוא האגאיים, הנפוצים ברחבי האימפריה הביזנטית ומתוארכים לסוף המאה הי״ב – ראשית המאה הי״ג לסה״נ (Avissar and Stern 2005:45, Type I.5; Stern 2012:65). לקערות דופן כמעט ישרה, זיגוג צהוב וירוק בפנים ומעבר לשפה, ולקערה מס׳ 2 עיטור חרוט בדגם קווים מקבילים.

קערה 4 שייכת לכלי זוחיפוס, שכונו כך בשל הכמות הגדולה שנמצאה בשנת 1927 במרחצאות

איור 4 ◂

מס׳	הכלי	לוקוס	סל	תיאור	הקבלות
1	קערה מזוגגת	E4 ,6774	63832/16	טין חום בהיר, צריפה טובה, מעט חסמים לבנים גדולים, חיפוי לבן וזיגוג צהוב בפנים ומעבר לשפה	אבישר תשנ״ז:120, איור 4:4 Stern and Tatcher 2009:154, Fig. 3.29:1
2	קערה מזוגגת	E6 ,6759	63754/2	טין חום בהיר, צריפה טובה, מעט חסמים לבנים גדולים, חיפוי לבן וזיגוג צהוב בפנים ומעבר לשפה, פסים ישרים וגליים חרוטים וכתמים גדולים בירוק־חום בפנים	Avissar and Stern 2005:47, Type I.5.4, Fig. 18; Pl. XIV:2 Stern and Tatcher 2009:157, Fig. 3.30:2; Pl. 2:5 Stern 2012:65, Type GR.Gl.1, Pl. 4.48:1
3	קערה מזוגגת	E1 ,6778	63796	טין חום־אדום, צריפה טובה, מעט חסמים לבנים קטנים, זיגוג צהוב וירוק בפנים ומעבר לשפה ונזילות צבע בחוץ	ר׳ מס׳ 2
4	קערה מזוגגת	E2 ,6770	63807/3	טין חום־אפור, צריפה טובה, מעט חסמים לבנים קטנים, חיפוי לבן בפנים ומעבר לשפה, זיגוג בצבע צהוב. פסים אופקיים דקים חרוטים על השפה בחוץ	Kletter 2004:204, Fig. 16:3 Avissar and Stern 2005:49, Type I.6.1, Fig. 19:3 Stern and Tatcher 2009:158–159, Fig. 3.30:7
5	קערה מזוגגת	E4 ,6756	63763/5	טין אדום בהיר, צריפה טובה, מעט חסמים לבנים, חיפוי לבן וזיגוג ירוק מבפנים ומעבר לשפה ופסים חרוטים	Stern 1997:51, Fig. 10:77 Stern 2012: Type CY.Gl.3, Pl. 4.43:13–15 Kletter 2004:203–204, Fig. 16:1
6	קערה מזוגגת	E2 ,6770	63831/1	טין חום־אדום, צריפה טובה, מעט חסמים לבנים, זיגוג צהוב בפנים, עיטור חרוט של עיגול הנחתך בקווים מקבילים	Stern and Tatcher 2009: 160, Fig. 3.30:14–16; Pl. 2:8
7	קערה מזוגגת	,6816 E2-3	65930/1	טין אפור, צריפה טובה, זיגוג צהוב, מעגלים ספירליים מצוירים במרח בפנים	Stern 1997:51, Fig. 10:77, 78 Avissar and Stern 2005:58, Type I.8.3, Fig. 24:3; Pl. XIX:1 Stern and Tatcher 2009:160, Fig. 3.30:15
8	קערה מזוגגת	E7 ,6766	6, 35, 39 63788/2,	טין צהוב בהיר־ורדרד, זיגוג בצבעי ירוק וצהוב, עיטור בדגמים גאומטריים חרוט בפנים	פרינגל 1990:243–247, איור 3:2 Avissar and Stern 2005:54, Type I.7.4, Fig. 22; Pl. XVII Stern and Tatcher 2009:162, Fig. 3.31:4; Pl. 2:9
9	קערה מזוגגת	E7 ,6766	63781/2	טין חום־בהיר, צריפה טובה, מעט חסמים לבנים קטנים ומיקה, זיגוג צהבהב בפנים ומעבר לשפה	Avissar, Ben-Ephraim and de Vincenz 2009:254, Fig. 8:3 Stern 2012: Type Vl.Gl.4, Pl. 4.81:1, 2
10	קערה מזוגגת	E3 ,6762	63762/1	טין צהוב בהיר, זיגוג תכלת בפנים ובחוץ, עיטור צמחי בפנים	Avissar and Stern 2005:25, Type I.2.1.1, Fig. 9:1
11	אמפורה	E2 ,6770	63831/6	טין חום־כתום, צריפה טובה, מעט חסמים לבנים ומיקה	Avissar and Stern 2005:105, Type II.3.2, Fig. 44:2

Zeuxippus שבקונסטנטינופול (Megaw 1968). מקור הכלים בעולם האגאי, מסוף המאה הי״ב עד אמצע המאה הי״ג לסה״נ. איכות הטין גבוהה. לקערה שפה פשוטה, דופן דקה מאוד ובסיס חלול. סביב הדופן מופיע עיטור חרוט בדגם של ארבעה קווים מקבילים, דקים מאוד.

קערות 5–7 יובאו מקפריסין מראשית המאה הי״ג לסה״נ. מאפיין אותן בסיס חצוצרה גבוה, הנוטה כלפי מעלה בחלקו התחתון (upturned foot), ודופן מעוגלת. לקערה 5 שפת מדף רחבה ועליה שלושה פסים אופקיים חרוטים. על הבסיס של קערה 6 מופיע עיטור בחריטה עבה, בדגם מעגל הנחתך

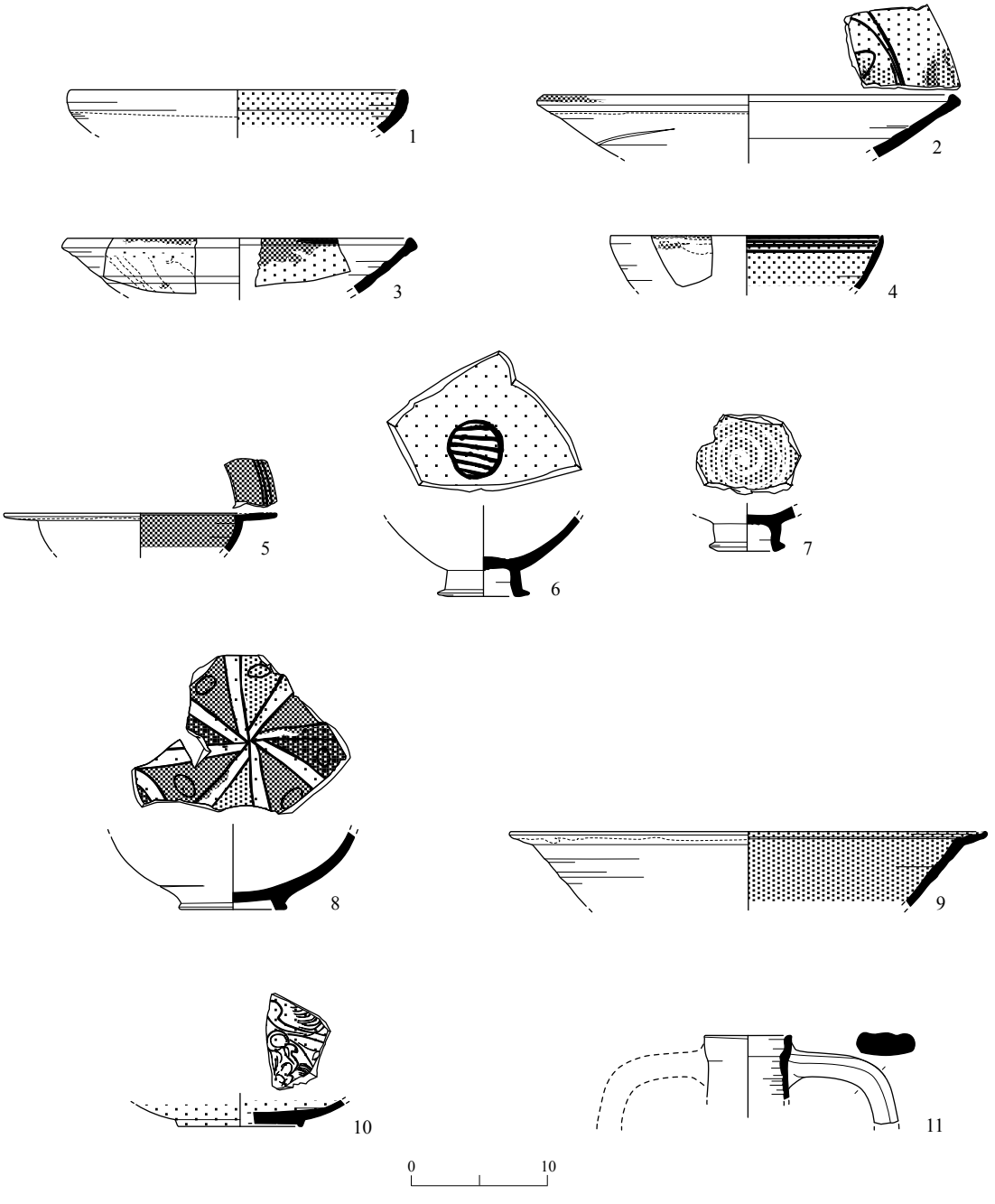

איור 4. כלי יבוא מהתקופה הצלבנית.

בשישה קווים מקבילים. על הבסיס של קערה 7 דגם ספירלה מצויר בחיפוי לבן.

קערה 8 משתייכת לכלי 'נמל סנט סימאון' שיוצרו באל־מינה — הנמל ששימש את אנטיוכיה הצלבנית במאה הי"ג לסה"נ. הקערה חצי עגולה ולה בסיס טבעת רדוד. היא מזוגגת בזיגוג עופרת רב־גוני, ומעוטרת בחריטה בדגמים גאומטריים בהתזות צבע. תפוצתה רחבה (שטרן תשנ"ט:125;

Avissar and Stern 2005:56, Type I.7.4; Stern 2012:58).

לקערה 9 שפת מדף רחבה ורכס עדין בתחתית השפה בחוץ, דופן ישרה וזיגוג אלקלי. ייתכן שמקורה במצרים.[5] שבר מס׳ 10 שייך לכלים המחקים את כלי הייבוא הסיניים. הקערה עשויה בדפוס ומתוארכת למאות הי״ב–הי״ג לסה״נ.

אמפורה (איור 4:11).— לכלי שפה פשוטה, צוואר גלילי צר וארוך ושתי ידיות משוכות מתחת לשפה אל הכתף. אמפורות מטיפוס זה שימשו להעברת סחורות (יין או שמן) בספינות, ולכן הגוף מוארך והולך וצר לקראת הבסיס המחודד. כלים אלה תוארכו למאות הי״ב–הי״ג לסה״נ (Avissar and Stern 2005:105, Type II.3.2.2).

סיכום

בחפירה נתגלו כלי חרס מהתקופות האסלאמית הקדומה והצלבנית. הממצא הקרמי מצביע על רצף כרונולוגי במשך כמה מאות שנים. כלי החרס אופייניים לחיי היומיום, ובהם קערות מזוגגות ושאינן מזוגגות, קדרות, סירי בישול, קנקנים, פכים, אמפורות ונרות. כלי הייבוא מהתקופה הצלבנית מעידים על יחסי מסחר ערים בין יפו — עיר נמל חשובה — ובין האימפריה הביזנטית, נסיכות אנטיוכיה, קפריסין, ואולי גם מצרים. אמנם יש במכלול הקרמי קערות ונר שתוארכו במקומות אחרים למאות הי״ג–הי״ד לסה״נ, אך בחפירה זו הם נמצאו בשכבה הצלבנית, המתוארכת עד המאה הי״ג לסה״נ.

הערות

[1] תודתנו למרים אבישר ולעדנה שטרן שעזרו בזיהוי הכלים. תודה מיוחדת לשושנה ישראלי על עריכה איכותית ומדויקת, על הייעוץ והסיוע בסיום כתיבת המאמר.

[2] תודה לעדנה שטרן על זיהוי הכלי.

[3] תודה לעדנה שטרן על זיהוי הכלי.

[4] אבישר ושטרן (Avissar and Stern 2005:45) סוברות כי מדובר בקבוצת כלים אחת שיש לכנותה Byzantine Ware.

[5] תודה למרים אבישר על המידע.

הפניות

אבישר מ׳ תשנ״ז. הקרמיקה של חורבת בירה. בתוך ז׳ ספראי, א׳ פרידמן וי׳ שוורץ, עורכים. **חקרי ארץ: עיונים בתולדות ארץ־ישראל מוגשים לכבוד פרופ׳ יהודה פליקס**. רמת גן. עמ׳ 109–125.

אבישר מ׳ תשס״ח. הממצא הקירמי משכבה 2 בח׳רבת דיראן, רחובות. **עתיקות** 57:*91–*104.

איזנברג ע׳ ועובדיה ר׳ תשנ״ח. מנזר ביזאנטי במבוא מודיעים. **עתיקות** 36:*1–*19.

איילון א׳ תשנ״ח. כפר סבא הקדומה לאור ממצאי החפירות האחרונות. **עתיקות** 34:107–120.

בושנינו א׳ תשס״ז. שרידי מבנים ומתקני תעשייה מהתקופה האסלאמית הקדומה בח׳רבת דיראן, רחובות. **עתיקות** 56:119–144.

גצוב נ׳ תש״ס. חפירות בחורבת בית זניתה. **עתיקות** 39:*75–*106.

זינגר ק׳ תשס״ד. כלי החרס מהחפירה בצרפנד אל־ח׳ראב, נס ציונה. **עתיקות** 46:49–58.

חלאילה ח׳ ואבישר מ׳ תשס״ח. ח׳רבת עדאסה: חווה חקלאית בצפון ירושלים. **עתיקות** 58:91–122.

יקואל א׳ כרך זה. שרידים מהתקופות הביזנטית, האסלאמית הקדומה, הצלבנית והעות׳מאנית ב״מתחם גנור״ ביפו.

סעיד ע׳ תשע״א. שרידים מהתקופה הרומית הקדומה ועד לתקופה הצלבנית־האיובית בחורבת בורין. **עתיקות** 66:*1–*16. פישר מ׳ תשנ״ג. חורבת זיכרין 1987–1989. **חדשות ארכיאולוגיות** צט:36–40.

פרינגל ד׳ 1990. כלי החרס כעדות למסחר במדינות הצלבנים. בתוך ב״ז קדר, ט׳ דותן וש׳ ספראי, עורכים. **פרקים בתולדות המסחר בארץ ישראל**. ירושלים. עמ׳ 239–259.

שיאון ע׳ תשס״ד. שרידי יישוב מהתקופה האסלאמית הקדומה ברמלה. **עתיקות** 46:67–92.

שטרן ע׳ תשנ״ט. כלי חרס מהמאות הי״ג–הט״ו מגבעת יסף (תל א־ראס). **עתיקות** 37:125–136.

Arnon Y.D. 2008. *Caesarea Maritima: The Late Periods (700–1291 CE)* (BAR Int. S. 1771). Oxford.

Avissar M. 1996. The Medieval Pottery. In A. Ben-Tor, M. Avissar and Y. Portugali. *Yoqne‘am* I: *The Late Periods* (Qedem Reports 3). Jerusalem. Pp. 75–172.

Avissar M. 2008. Area B: The Medieval Pottery. In V. Tzaferis and S. Israeli. *Paneas* I: *The Roman to Early Islamic Periods; Excavations in Areas A, B,*

E, F, G and H (IAA Reports 37). Jerusalem. Pp. 91−103.

Avissar M. 2012. Pottery from the Early Islamic to the Ottoman Period from the Cardo and the Nea Church. In O. Gutfeld. *Jewish Quarter Excavations in the Old City of Jerusalem Conducted by Nahman Avigad 1969–1982* V: *The Cardo (Area X) and the Nea Church (Areas D and T); Final Report.* Jerusalem. Pp. 301−345.

Avissar M. and Stern E.J. 2005. *Pottery of the Crusader, Ayyubid and Mamluk Periods in Israel* (IAA Reports 26). Jerusalem.

Avissar M., Ben-Ephraim Y. and de Vincenz A. 2009. The Pottery Assemblage from H. Shallale. In S. Dar. *Shallale: Ancient City of the Carmel* (BAR Int. S. 1897). Oxford. Pp. 251−297.

Brosh N. 1986. Ceramic Remains: Pottery of the 8th–13th Centuries C.E. (Strata 1–3). In L.I. Levine and E. Netzer. *Excavations at Caesarea Maritima 1975, 1976, 1979—Final Report (Qedem 21).* Jerusalem. Pp. 66–89.

Cytryn-Silverman K. 2010. The Ceramic Evidence. In O. Gutfeld. *Ramla: Final Report on the Excavations North of the White Mosque* (Qedem 51). Jerusalem. Pp. 97−211.

Hadad S. 2002. *The Oil Lamps from the Hebrew University Excavations at Bet Shean* (Qedem Reports 4). Jerusalem.

Kletter R. 2004. Jaffa, Roslan Street. *'Atiqot* 47: 193−207.

Megaw A.H.S. 1968. Zeuxippus Ware. *ABSA* 63: 68−88.

Pringle D. 1986. *The Red Tower (al-Burj al-Ahmar): Settlement in the Plain of Sharon at the Time of the Crusaders and Mamluks (A.D. 1099–1516)* (BSAJ Monograph Series 1). London.

Stacey D. 2004. The Pottery. In D. Stacey. *Excavations at Tiberias 1973−1974: The Early Islamic Periods* (IAA Reports 21). Jerusalem. Pp. 89−147.

Stern E.J. 1997. Excavation of the Courthouse Site at 'Akko: The Pottery of the Crusader and Ottoman Periods. *'Atiqot* 31:35–70.

Stern E.J. 2012. *'Akko* I: *The 1991–1998 Excavations; The Crusader-Period Pottery* (IAA Reports 51) (2 vols.). Jerusalem.

Stern E.J. and Tatcher A. 2009. The Early Islamic, Crusader, and Mamluk Pottery. In N. Getzov, D. Avshalom-Gorni, Y. Gorin-Rosen, E.J. Stern, D. Syon and A. Tatcher. *Ḥorbat 'Uẓa: The 1991 Excavations* II: *The Late Periods* (IAA Reports 42). Jerusalem. Pp. 118–175.

Strange-Burke K. 2011. Islamic and Crusader Pottery from Jaffa: A Collection of Whole and Reconstructed Vessels. In M. Peilstöcker and A.A. Burke eds. *The History and Archaeology of Jaffa* 1 (The Jaffa Cultural Heritage Project Series 1; Monumenta archaeologica 26). Los Angeles. Pp. 197–209.

Taxel I. and Fantalkin A. 2011. Egyptian Coarse Ware in Early Islamic Palestine between Commerce and Migration. *Al Masäq* 23/2:77−97.

Walmsley A. 2001. Turning East. The Appearance of Islamic Cream Ware in Jordan: The "End of Antiquity"? In E. Villeneuve and P.M. Watson eds. *La céramique byzantine et proto-islamique en Syrie-Jordanie (IVe−VIIIe siècles apr. J.C.) (Actes du colloque tenu à Amman les 3, 4 et 5 décembre 1994).* Beirut. Pp. 305−313.

POTTERY FROM THE "GANOR COMPOUND," YAFO (JAFFA)

AVIVA BOUCHENINO AND ERIOLA JAKOEL
(PP. 85*–96*)

Excavations in the "Ganor Compound" in Yafo (Area E3; see Jakoel, this volume) exposed potsherds from the Hellenistic (not illustrated), Early Islamic (Fig. 1) and Crusader (Figs. 2–4) periods. The ceramic assemblage represents a chronological sequence extending from the Early Islamic period (eighth century CE) to the end of the Crusader period (thirteenth century CE).

The Early Islamic Period
The Early Islamic pottery dates to the eighth–eleventh centuries CE and includes glazed bowls (Fig. 1:1–4), kraters (Fig. 1:5, 6), a cooking pot (Fig. 1:7), a jar (Fig. 1:8), jugs (Fig. 1:9–14) and amphoriskoi (Fig. 1:15, 16). The handle of a stone bowl (Fig. 1:17) was also found.

The Crusader Period
The ceramic assemblage from the Crusader period (Figs. 2–4) is characteristic of the twelfth–thirteenth centuries CE and consists of two main groups: local and imported vessels.

Local Vessels (Figs. 2, 3).— The local pottery includes glazed (Fig. 2:1–9) and unglazed (Fig. 2:10) bowls, a krater (Fig. 2:11), cooking pots (Figs. 2:12, 13; 3:14, 15), frying pans (Fig. 3:16, 17), a table amphora (Fig. 3:18), jugs (Fig. 3:19, 20), a juglet (Fig. 3:21) and oil lamps (Fig. 3:22, 23) dating to the twelfth–thirteenth centuries CE.

Imported Vessels (Fig. 4).— In the twelfth and thirteenth centuries CE, pottery was imported from production centers in the Byzantine Empire, the Principality of Antioch, the Aegean Sea and Cyprus (Fig. 4:1–10). The imports are represented by seven groups of glazed bowls: (1) Byzantine Ware (Fig. 4:1); (2) imported Aegean Ware (Fig. 4:2, 3); (3) Zeuxippus Ware (Fig. 4:4) from Constantinople; (4) Cypriot Sgraffito Ware (Fig. 4:5–7); (5) Port Saint Symeon Ware (Fig. 4:8) from the Principality of Antioch; (6) a bowl that probably originates in Egypt (Fig. 4:9); and (7) Imitation Celadon Ware (Fig. 4:10). The small imported amphora in Fig. 4:11 was used to transport produce (wine or oil) by ship.

The imported vessels attest to flourishing trading relations between the important city port of Yafo and the Byzantine Empire, the Principality of Antioch, Cyprus, the Aegean Sea, and possibly also Egypt. Although the ceramic assemblage contains bowls and an oil lamp that have been dated at other sites to the thirteenth–fourteenth centuries CE, they were retrieved here from the Crusader stratum, dated up to the thirteenth century CE.

CAPTIONS TO ILLUSTRATIONS

Fig. 1. Early Islamic pottery and a stone vessel.
Fig. 2. Local pottery from the Crusader period.
Fig. 3. Local pottery from the Crusader period (cont.).
Fig. 4. Imported pottery from the Crusader period.