שרידים מהתקופה הנאוליתית הקרמית ומתקופת הברונזה הקדומה בתל מגל

עוזי עד ואלי ינאי

תל מגל (אל־מָרְקָב) משתרע על שטח של כ־200 דונם בשוליים המערביים של הרי שומרון, בשולי המרזבה המזרחית של השרון, כ־100 מ׳ ממזרח לקיבוץ מגל (איור 1). התל נישא על המפנה המזרחי של גבעת גיר, והוא מכוסה כיום במטעי זיתים של הקיבוץ; בשוליו המזרחיים עובר כביש 444.

התל ממוקם על ׳דרך הים׳ במהלכה מאפק צפונה עד פתחת נחל עירון (אהרוני תשמ״ז:34–48; ספראי ואחרים תש״ן:249–252), בין ח׳ירבת ימה לתל ג׳ת, המזוהה עם גת־כרמל הנזכרת בתעודות אל־עמרנה (פורת, ינאי וכשר תשנ״ט:2). קפלן[1] סקר לראשונה את התל בשנות ה־50 למאה הכ׳, וגופנא (תשל״ד:28), בשנות ה־60 של מאה זו. השניים זיהו במקום שרידי יישוב שהתקיים מראשית התקופה הנאוליתית הקרמית עד תקופת הב״ק 3 (גופנא תש״ן: מפה 1). שני הסקרים נערכו בחלקו המערבי, הגבוה ביותר של התל, במרחק של כ־200 מ׳ ממערב לחפירה הנדונה. חלק זה של התל נפגע בשנות ה־50 למאה הכ׳ בעת שנחפרו תעלות הגנה של מוצב צבאי, ומאוחר יותר, מיסודות של ברכת המים, הניצבת בשטח עד היום.

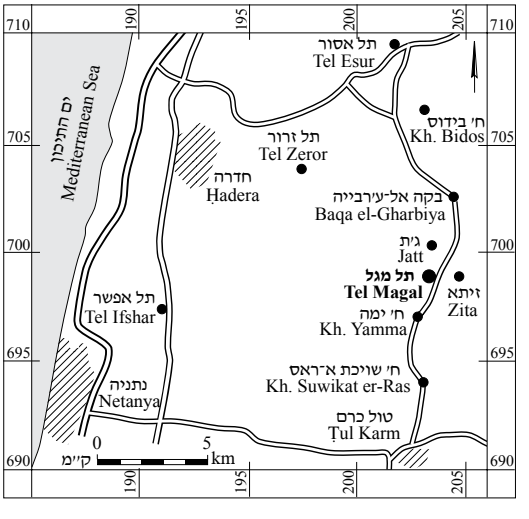

איור 1. מפת איתור.

נפתחו שני שטחי חפירה (A, B) במרכז המדרון המזרחי של הגבעה (נ״צ 2042/6991; תכניות 1, 2).[2] בשטח A נפתחו שבעה ריבועים (מס׳ 2–8), המרוחקים כמטר ממערב לתעלה שחפרה חברת כבלים (להלן ׳התעלה׳), ובשטח B, כ־20 מ׳ מצפון לשטח A, נחפר ריבוע אחד. במהלך החפירה נוקו ויושרו דופנות התעלה, והחפירה הורחבה מעט ממזרח לריבועים 7 ו־8, במקום שבו נחשפה פינת מבנה גדול (W19, W20). לאחר הסרת שכבה דקה של פני השטח נחשפו בכל הריבועים שרידים של מבנים מתקופות הב״ק 1ב׳, 2 ו־3 ומתחתם מפלסים שבהם קרמיקה רבה מהתקופה הנאוליתית הקרמית ומתרבות ואדי רבה. החפירה התמקדה בחשיפתם של קטעים משניים או שלושה מבנים מתקופת הברונזה הקדומה על שלביהם השונים, ובתיעוד שאר המבנים והשלבים שנפגעו בעת חפירת התעלה. בחלק מהריבועים העמיקה החפירה עד כ־3.5 מ׳ מפני השטח, אך לא הגיעה אל הקרקע הבתולה או אל סלע האם. השכבות יתוארו לפי סדרן הכרונולוגי, והשרידים האדריכליים לפי הריבועים. בכל ריבוע הוגדרה סטרטיגרפיה נפרדת (מצוינת במספרים ערביים) וזו שובצה בסטרטיגרפיה הכללית של כל החפירה (מצוינת בספרות לטיניות; טבלה 1).

החפירה

שטח A

שכבה IX: התקופה הנאוליתית הקרמית

מפלסים וממצאים מתקופה זו נתגלו בשטח מצומצם (1 × 2 מ׳), שנחפר בתחתית התעלה סמוך לריבוע 7. מתחת ליסודות המבנה משכבה VI (ר׳ להלן) נתגלו שני מפלסים של עפר מהודק, שביניהם מבדילים 0.9 מ׳, ובהם מעט אבנים ושברים קטנים

טבלה 1. מתאם בין השכבות המקומיות בריבועים (ספרות ערביות, מודגשות) לסטרטיגרפיה הכללית בחפירה

התקופה	השכבה	ריבוע 2	ריבוע 3	ריבוע 4	ריבוע 5	ריבוע 6	ריבוע 7	ריבוע 8	תעלה
הנאוליתית הקרמית	IX								**2** ,171 ,172 ,178 185
ואדי רבה	VIII			**5** 186				**5** ,179 ,188 ,189 190	
ואדי רבה	VII							**4** ,175 ,176 177	
הב״ק 1ב׳	VI			**4** ,149 ,161 ,169 ,174 182			**3A** ,167 181		**1A** ,154 163
הב״ק 2	V	**3** 162	**3** 132	**3** ,135 ,138 ,143 148	**1** ,107 115	**3** 140	**3C** ,146 166		**1A** ,154 163
הב״ק 2	IV	**2** ,155 ,158 ,180 187		**2** ,112 ,120 ,124 ,134 159		**2** ,125 139	**3C** ,122 ,141 144	**3** ,131a ,160 ,164 ,165 ,170 173	**1A** ,150 ,152 153
הב״ק 2	III						**2** ,113 ,133 136	**2** ,126 ,127 ,131b 157	
הב״ק 2	II	**1** ,121 ,123 183	**1** ,101 ,105 ,119 ,137 142	**1** ,110 111		**1** ,106 ,108 116	**1** ,109 ,113a 128		
הב״ק 3	I							**1** ,118 145	

של חרסים (L185 — 66.85 מ׳ מעל פני הים, L172 — 67.75 מ׳ מעל פני הים; 5–10 ס״מ עובי). בלוקוס 185 נמצאה רק קרמיקה, ובלוקוס 172 נחשף קיר בנוי מלבנים מיובשות בשמש (W45; 0.45 מ׳ רוחב, 0.15 מ׳ גובה), שכיוונו מזרח–מערב. הממצא הקרמי בשני המפלסים כלל טיפוסי כלים שכיחים במכלולי התקופה הנאוליתית הקרמית, מתרבות יריחו IX ומהתרבות הירמוכית (איור 6).

שכבה VIII: תרבות ואדי רבה
בריבוע 8 נתגלו בשטח מצומצם (1.5 × 1.7 מ׳) שלושה מפלסים של עפר מהודק המורבדים זה מעל זה (L179, L188, L189; תכנית 1: חתכים 2–2, 4–4).[3] עובי כל מפלס 5–10 ס״מ; ההפרש בין מפלס L179 למפלס התיכון, L188, היה 0.5 מ׳, ובינו לבין המפלס התחתון, L189, 0.25 מ׳. במפלסים נמצאו גרגירי פחם רבים, שמהם נשלחו שלוש דגימות לבדיקות רדיומטריות (ר׳ להלן, **דיון ומסקנות**), ומעט אבנים וכמות רבה של חרסים קטנים למדי.

שכבה VII: תרבות ואדי רבה
בריבוע 8 נתגלתה פינת חדר (W176; 0.5 מ׳ רוחב, 0.15 מ׳ גובה השתמרות; תכנית 1). הקיר עשוי אדמה מהודקת היטב ובה אבנים קטנות — אולי שברי לבנים בשימוש משני. משני צדיו לא נחשפו רצפות או מפלסים, אלא מילוי ובו מעט אבנים (L177).

בריבוע 4, בתחתית החפירה, נחשף מפלס של עפר מהודק (L186), ומעליו מעט חרסים, ללא שרידים אדריכליים. לפי הממצא הקרמי, שכבה זו מקבילה לשכבה 5 בריבוע 8, המשויכת לשכבה VIII. הממצא הקרמי בשכבות VIII (איור 7) ו־VII (איור 8) דומה, אם כי כלי החרס משכבה VII והחיפוי שלהם לרוב בהירים יותר (להלן).

שכבה VI: תקופת הברונזה הקדומה 1ב׳
שכבה זו (תכנית 1) נחשפה בריבועים 4 ו־7 ובתעלה. בריבוע 4 נחשפו שלושה מפלסים של עפר מהודק (L161, L174, L182), ללא ממצא אדריכלי. בין המפלסים הפרידו מילויים שעוביים 0.1–0.3 מ׳, ובהם ממצא עשיר: כלי חרס (איור 9:1–3, 5–10, 12, 13), כלי צור (ר׳ Marder, this volume) ועצמות בעלי חיים (ר׳ Kehati, this volume).

מפלס 161, בחלק המזרחי של הריבוע (70.04 מ׳ מעל פני הים), עשוי מאבנים קטנות משולבות בעפר בהיר, מהודק. מעליו נבנה מתקן מעוגל (L169; 0.75 × 0.80 מ׳, גובה השתמרות מרבי 0.25 מ׳), שרק חלקו המערבי נחשף. הוא בנוי בהיקפו מאבני שדה קטנות, שאל הפן החיצון שלהן הוצמדו שברי חרסים שהונחו על צדם הצר. את מפלס 161 חותם מילוי, ובו הרבה שברי לבנים צרופות (L149), שהקשרם אינו ברור.

בריבוע 7 נבנה קיר 26 (4.1 מ׳ אורך, 0.9 מ׳ רוחב, גובה השתמרות כ־2 מ׳); קיר 19 הוא המשכו בתוך התעלה. אל הקיר, הבנוי מנדבכים מסודרים של אבני גוויל, ניגשה מדרום רצפת טיח לבנה (L167; 3–5 ס״מ עובי). הרצפה מושתתת על מילוי עפר ושברי לבנים צרופות. המילוי שנתגלה מעליה (L166) הכיל ממצא רב של שברי כלי חרס מתקופת הב״ק 1ב׳ (לא אוירו).

בתעלה נחשפה פינת מבנה שכללה את קירות 19 (המשך W26, לעיל) ו־20 הניצב לו, הבנויים מנדבכים מסודרים של אבני גוויל (כ־1 מ׳ רוחב, גובה השתמרות למעלה מ־2 מ׳). פינת הקירות הפנימית היא בזווית ישרה, והחיצונית מעוגלת.[4] אל החלקים התחתונים של קירות 19 ו־20 ניגשה רצפה שנחשפה בשטח מצומצם (L163; 1 × 2 מ׳; 68.35 מ׳ מעל פני הים). עובי הרצפה 0.35 מ׳, והיא הייתה עשויה מאדמה קשה מאוד ובה מעט גרגירי פחם. ברצפה נחשף בור עגול(?) (L154; עומק 0.2 מ׳), שהמשכו מתחת לדופן המערבית של התעלה. רצפה 163 יוחסה לשכבה VI כיוון שהיא ניגשת לתחתית קיר 19 (המשכו של W26), שאליו ניגשת בריבוע 7 רצפה 167 שיוחסה לשכבה זו.

שכבות II–V: תקופת הברונזה הקדומה 2
השרידים מתקופת הב״ק 2 נתגלו בכל הריבועים, והם עיקר הממצא בחפירה. נחשפו שרידים של ארבע שכבות (II–V); הסטרטיגרפיה בריבוע 7 היא השלמה והשמורה ביותר, ולכן הוא יוצג ראשון. לאחריו יתוארו השרידים בריבועים האחרים, המיוחסים לשכבות אלו על סמך הסטרטיגרפיה ו/או האדריכלות. במקומות שבהם הסטרטיגרפיה והאדריכלות לא סייעו בתיארוך השרידים, הם שויכו על סמך הממצא הקרמי.

שכבה V (תכנית 1). בריבוע 7 נמשך השימוש בקיר 26/19 משכבה VI. צמוד לקיר מדרום נבנה עיבוי או ספסל (W47) הגבוה ב־0.35 מ׳ (69.89 מ׳ מעל פני הים) מרצפת שכבה VI. העיבוי בנוי מנדבך אחד של אבנים וברוחב שתי שורות של אבנים (1.2 מ׳ אורך, 0.4 מ׳ רוחב). אל הקיר והעיבוי ניגשה מדרום רצפה (L146; איור 2) במפלס הזהה לראש העיבוי. חלקה המזרחי של הרצפה עשוי טיח לבן, ובחלקה הדרומי־המערבי נחשפו ריכוזי אבנים סדורות בשורות, כנראה מתקנים, או אולי משטחי עבודה.

בריבוע 6 נחשף בתחתית החפירה, מתחת ליסודות של קיר 31 משכבה VI (להלן), מילוי (L140). במילוי נתגלו כמה ריכוזי אבנים, אולם בגלל שטח הבדיקה המצומצם לא ברור אם אלה ראשי קירות או מפולות.

איור 2. שכבה V, ריבוע 7: רצפה L146 ניגשת לקיר 26, מבט לצפון־מערב.

בריבוע 5 נחשפו קיר 15 ורצפה 115 הניגשת אליו מצפון־מערב. הרצפה עשויה מעפר מהודק ומאבנים קטנות, ובחלקה הצפוני שוקעו אבנים בינוניות (עד 0.3 מ׳ אורך). קיר 15 מקביל לקירות 24 ו־32 שבריבוע 4 (להלן), וגם מפלס רצפה 115 (70.35 מ׳ מעל פני הים) דומה לרצפות הניגשות לקירות אלו. נראה כי אפשר לשייך את קיר 15 לאותה שכבה, ואולי גם לאותו מבנה, שלו שייכים קירות 24 ו־32, למרות שהוא מעט רחב מהם (0.9 מ׳ לעומת 0.65 מ׳ רוחב). מעל רצפה 115 לא נחשפו מפלסים או רצפות, בשונה מההרבדה בריבוע 4 (להלן).

בריבוע 4 נבנו קיר 24 (שהשימוש בו נמשך גם בשכבה IV), שחלקו המערבי מתעגל, וקיר 32 המקביל לו. הקירות בנויים אבני גוויל בינוניות בפן החיצון (אורך הפן עד 0.4 מ׳) ואבנים קטנות בליבת הקיר. אל שני הקירות ניגשות ארבע רצפות מורבדות זו מעל זו, העשויות מעפר מהודק מעורב באבנים קטנות (L135, L138, L143, L148; העליונה בגובה 70.63 מ׳ מעל פני הים). בין הרצפות הפרידו מילויים (0.10–0.15 מ׳ עובי) עשירים בממצא (איורים 10, 11). בדופנות התעלה ובתחתיתה נחשף המשכם של שני הקירות לכיוון מזרח. קיר נוסף (W46) נחשף בדופן המזרחית של התעלה, והוא יוצר פינה עם קיר 24.

השרידים בריבועים 2 ו־3 שויכו לשכבה זו על סמך השוואה קרמית לממצאים בריבועים 4–7. בריבוע 3, בתחתית החפירה, נחשפו קירות 14 ו־43, שפינתם המשותפת נפגעה מבניית קיר 42 בשכבה IV (להלן). אל הקירות ניגשת רצפת עפר מהודק ובה אבנים קטנות (L132). במפלס הרצפה, סמוך לפינת הקירות, נחשפה אבן גדולה ושטוחה, כנראה מתקן. בריבוע 2 נחשף קיר 44 שכיוונו מזרח–מערב, וממנו נחשף רק הפן הצפוני. אל הקיר ניגשת מצפון רצפה (L162; 70.15 מ׳ מעל פני הים), העשויה עפר מהודק מעורב באבנים קטנות ובשברי חרסים (תכנית 1: חתך 3–3). על הרצפה נחשף טבון (L195), ולידו נמצאו שברי כלי חרס רבים וגדולים של קנקנים (איור 3). בפינה הדרומית־המזרחית של הריבוע נחשף קיר 38, שכיוונו צפון–דרום, אשר ניגש כנראה אל קיר 44.

שכבה IV (תכנית 1). בריבוע 8 שייכים לשכבה זו שני קירות מסיביים, W30 ו־W34 (כ־1 מ׳ רוחב, גובה השתמרות לפחות 1.2 מ׳). אל תחתית היסודות של קיר 34 ניגש מפלס שרוף (L170; 5 ס״מ עובי; תכנית 1: חתך 4–4), שהכיל גרגירי פחם, אבנים קטנות ושברי לבנים צרופות. מעל מפלס זה ניגשו לקיר 34 ממזרח שלוש רצפות

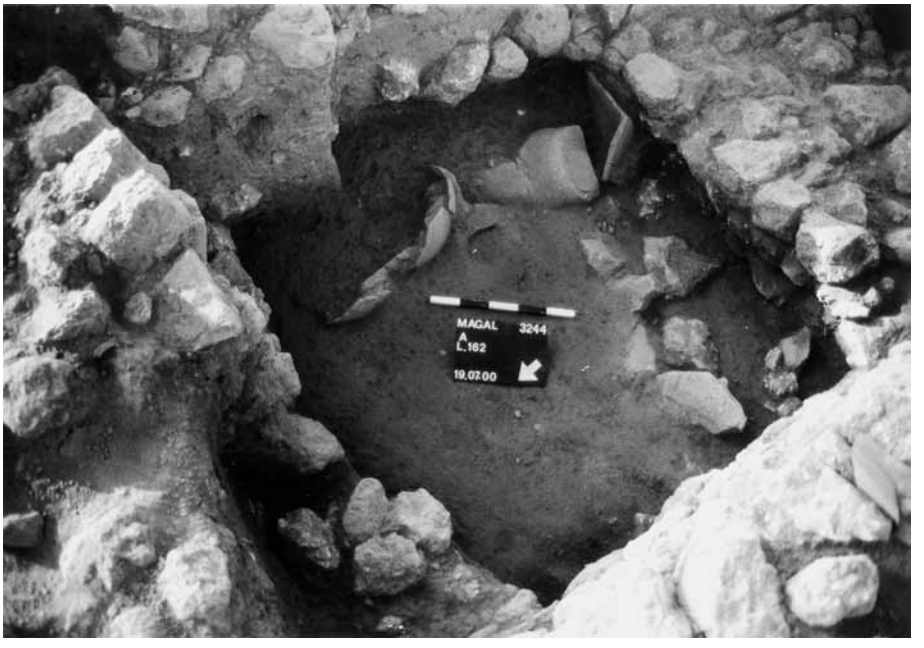

איור 3. שכבה V, ריבוע 2: רצפה L162 ועליה שברי כלי חרס גדולים, מבט לדרום־מערב.

איור 4. שכבה IV, ריבוע 8: קנקן שלם שנתגלה מעל רצפה L131a, מבט לדרום־מערב.

זו מעל זו, העשויות עפר מהודק (L164, L160, L131a). במילוי מעל הרצפה התיכונה (L160; 69.00 מ׳ מעל פני הים) נחשף ממצא עשיר של כלי צור (ר׳ Marder, this volume), עצמות בעלי חיים (ר׳ Kehati, this volume) ובעיקר קרמיקה, ובה שברים גדולים של קנקנים ופיטסים (למשל, איור 10:13). על הרצפה העליונה (L131a) (69.55 מ׳ מעל פני הים) עמד קנקן כמעט שלם, ללא שפה (איור 4). סמוך לקנקן ומתחתיו נחשפו כמה מפלסים מקוטעים מאוד, אולי רצפות, אשר

בשל שטח החפירה המצומצם קשה היה לתעדם. בתעלה נתגלתה רצפה 152 (68.97 מ׳ מעל פני הים; תכנית 1: חתך 1–1), שמפלסה דומה לזה של רצפה 160; היא ניגשת לקירות 19 ו־20 (ר׳ להלן). אפשר שקיר 34 ניגש במקורו לקיר 26 מצפון, אולם עקב ההרס שנגרם בבניית קירות 40 ו־16 משכבות III ו־I לא נשארה עדות לכך.

במזרחו של ריבוע 7 נבנה קיר 25 (4.1 מ׳ אורך, 0.6 מ׳ רוחב), שניגש כנראה אל קיר 26 מדרום, שהמשיך לשמש בשכבה IV. אל הקירות ניגשות שתי רצפות (L141, L122; תכנית 1: חתך 2–2), זו מעל זו. הרצפה התחתונה (L141; 70.05 מ׳ מעל פני הים) עשויה עפר מהודק בהיר. חלקה המזרחי של הרצפה העליונה (L122; 70.19 מ׳ מעל פני הים), ליד קיר 25, עשוי משכבת אבנים קטנות ומסודרות במפלס אחד ישר, וחלקה המערבי — עפר מהודק.

בריבוע 6 נבנה קיר 31 והונחה רצפת עפר מהודקת (L125; 70.21 מ׳ מעל פני הים), הניגשת אליו מדרום. הקיר, שממנו נחשף רק קטע קטן, יצר כנראה פינה עם קיר 25 בריבוע 7. מתחת לרצפה נחשפה תשתית של אבנים קטנות (כ־0.1 מ׳ עובי). בחלק המערבי של הרצפה נחשפו ריכוזים של אבני גוויל, חלקן משוקעות ברצפה, ואפשר כי הם שרידי מתקנים. מפלס רצפה 125 ואופיה דומים לרצפה 122 שבריבוע 7 (ר׳ לעיל).

בתעלה, מצפון לקירות 19 ו־20 שהמשיכו לשמש גם בשכבה IV, נמצאו שני קירות (W36, W38; 1.4 מ׳ גובה השתמרות). אל קירות 19, 20 ו־36 ניגשו שתי רצפות (L150, L153/L152), המורבדות זו מעל זו.[5] רצפת עפר בהיר ומהודק (L153; 7 מ׳ אורך; 68.97 מ׳ מעל פני הים) נחשפה 0.62 מ׳ מעל רצפה 163 של שכבה VI. חלקה הצפוני של הרצפה (L152), הניגש לקיר 36, רוצף באבנים קטנות (אורך מרבי של כל פן 0.15 מ׳). מצפון לקיר 36 נחשפה רצפה 191 שאופיה וגובהה דומים, והיא נמשכת צפונה לאורך 3.8 מ׳, עד קיר 37 (תכנית 1: חתך 1–1).

רצפה L150 (תכנית 1: חתך 1–1), העשויה בדומה לרצפה 152, ניגשה לקירות 19, 20 ו־36. הרצפה וגובהה דומים לרצפות 191 ו־192 שנתגלו בדופן המזרחית של התעלה, מצפון לקיר 36, וניגשות לקיר 37. נראה שיש לשייך את רצפות 152/153, 191 ו־192 לשכבה IV בשל הדמיון למפלס של רצפה 160 בריבוע 8 ולאופן שבו רצפה זו עשויה.

בריבוע 4 נמשך השימוש בקיר 24 משכבה V, ונבנו קירות 28 ו־29 היוצרים פינה. כיוון שיסודותיו של קיר 28 לא נחשפו, ייתכן שהוא נבנה כבר בשכבה V. קצהו הצפוני של קיר 29 מתעגל, ככל הנראה משום שהוא מושתת על החלק המערבי המתעגל של קיר 24 משכבה V. רצפות 124 ו־112 הן כנראה שני קטעים של אותה רצפה, הניגשת מצפון ומצפון־מזרח אל קירות 24, 28 ו־29. רצפה 120, החותמת את קיר 32 משכבה V, ניגשת לקירות 24 ו־29 מדרום.

בריבוע 3 נבנה בשכבה זו קיר 42 שכיוונו דרום־מערב – צפון־מזרח; חלקו המערבי הושתת על קיר 14 משכבה V והרס אותו. למרות זאת, כיוונו ומפלסו של קיר 42 מלמדים שהוא יצר פינה עם קיר 29. לא נחשפה רצפה שניגשה אל קיר 42.

בריבוע 2 נחשפו קירות 35 ו־39. אל קיר 35 ניגשת מצפון רצפה (L155), ששרדה רק בחלקה הצפוני. מדרום ניגשות אל הקיר שתי רצפות העשויות עפר מהודק מעורב בהרבה אבנים קטנות: לוקוס 158 ממזרח לקיר 39 ולוקוס 187 ממערב לו. על רצפה 187 נחשפו כלי חרס רבים וראש אלה מאבן (איור 21:5). קיר 35 בנוי מעל קירות 44 ו־38 משכבה V. רצפה 158 נבנתה על מילוי החותם את חלקו הדרומי של קיר 38.

שכבה III (תכנית 2). בריבוע 7 חל שינוי של ממש בשכבה זו: נבנו קירות 41 ו־23, ופסק השימוש בקירות מן השלבים הקודמים. אל קיר 23, שהושתת על קיר 25 משכבה IV, ניגשה ממערב רצפת עפר מהודק (L113). אל קיר 41 ניגשה מדרום רצפת עפר מהודק (L136), שעליה נחשף ריכוז אבנים (1.5 × 1.5 מ׳; גובה 0.45 מ׳). נראה שרצפות 113 ו־136, שמפלסן דומה (70.30 מ׳ מעל פני הים), היו במקורן רצפה אחת, שנפגעה במרכזה כתוצאה מבניית קיר 147 בשכבה II.

בריבוע 8 שייכים לשכבה זו קירות 17 ו־18, וכן קיר 40, היוצר פינה עם קיר 41 מריבוע 7. רצפה 131b נתגלתה בשטח מצומצם ממזרח לקצהו של קיר 40. לפי מפלסה, היא ניגשה לחלק התחתון של קיר זה. ייתכן שבמקורה הרצפה ניגשה לקיר 17, אך עם בנייתו של קיר 16 בשכבה I (שאולי נסתיים בפינה עם קיר 17) היא נקטעה. רצפה 126 ניגשת ממערב לקיר 40 (איור 5; תכנית 1: חתך 4–4) ומצפון לקיר 41; הרצפה עשויה עפר בהיר, מהודק, ובה אבנים קטנות בצפון, בחלקה הדרומי אבנים קטנות ובינוניות מפולסות (חלק מהרצפה נפגע כנראה מבניית קיר 16 בשכבה I). רצפות 126 ו־131b חותמות את קירות 30 ו־34 משכבה IV, וקיר 40 הושתת באופן חלקי על קיר 34 מאותה

איור 5. שכבה III, ריבוע 8: רצפה L126, הניגשת לקיר W40, מבט לדרום־מערב.

שכבה. לקירות 17 ו־18, היוצרים פינה, ניגשת רצפת אבן (L127), שחלקה הצפוני נשדד ונותרה ממנה רק התשתית. מדרום לקיר 17 נחשף קטע קטן של רצפה הניגשת אליו (L193). השרידים מצביעים על כך שבמקור היה קיר נוסף, שנמשך מקצהו המערבי של קיר 17 לקיר 40.

שכבה II (תכנית 2). שכבה זו נפגעה מאוד בריבועים 6 ו־7 בשל קרבתה לפני השטח. את הממצא בריבועים 2–4 (שכבה מקומית 1) לא ניתן היה לקשור על סמך הממצא לאחת מהשכבות בריבוע 7, אך נראה כי לשייכם לשכבה II בהתבסס על אופיה האדריכלי. לקירות בשלושת הריבועים עובי משתנה, והם צרים יותר בהשוואה לקירות מן השכבות הקדומות בשאר הריבועים. מסקנה זו מתאששת בבדיקת מפלסי הרצפות (להלן).

במרכז ריבוע 7 נמצא קיר 147, שרק הפן המערבי שלו שרד, ואליו ניגשת ממערב רצפת עפר מהודק (L109). כן נמשך השימוש בקיר 23 משכבה III, שאליו ניגשות רצפות 128 ו־113a ממזרח וממערב בהתאמה.

בריבוע 6 נחשפה רצפת עפר מהודק (L106). בחלקים המערבי והמרכזי של הריבוע נחשפו אבנים סדורות בשורות, אך לא ברור אם הן שרידי קירות או מתקנים. רצפה 106 חותמת את קיר 31 משכבה IV.

בריבוע 4 נחשפו מתחת לפני השטח קירות 11–13, שנקודת החיבור ביניהם נהרסה. רצפות 110 ו־111 ניגשות אל קיר 11 ממזרח וממערב ואל קירות 12 ו־13 מדרום־מזרח. מצפון־מערב לקיר 13 נחשפו שרידי רצפה (L102), במפלס הדומה לרצפות הנזכרות לעיל. כל הרצפות עשויות משכבות בעובי משתנה של אבנים במגוון גדלים. הקירות ורצפות האבן משכבה זו נבנו על קירות שכבה IV.

בריבוע 3 נבנה קיר 10 שבמרכזו אבן סף ופותה. קיר זה נמשך צפונה לריבוע 4, שם הוא מסתיים, ללא קיר או רצפה הניגשים אליו. אל הקיר ניגשת מצפון־מזרח רצפה מאבנים קטנות (L119) הנמשכת מזרחה, אל מחוץ לתחום החפירה. אל הקיר ניגש ממערב משטח אבן מוגבה, סגלגל למחצה (L137). המשטח בנוי מאבני גוויל קטנות, המושתתות על אבנים בינוניות וגדולות, אולי מפולת קדומה. משטח 137 נתחם בקיר 21 שבריבוע הסמוך מדרום.

בריבוע 2 נחשף קטע ממבנה מגורים שכלל את קירות 21, 22, 27, 27e[6], 39. הקירות נבנו מאבנים קטנות (אורך מרבי של כל פן 0.15 מ׳) ותשתיתם מילויים שונים או קירות קדומים (להלן). חלק מפני

הקירות בנויים בקפידה. אל הפן הפנימי של קירות 21 ו־22 הוצמדו ספסלים (0.6–0.7 מ׳ רוחב) בגובה נדבך אחד, הבנויים משתיים או שלוש שורות של אבני גוויל מפולסות. אל קיר 27e ואל הספסלים ניגשת רצפה 123. רצפה 121a ניגשת לקירות 22 ו־27, ורצפה 183 ניגשת לקירות 27 ו־39. על רצפה 183 נחשף ממצא רב, ובו פכית שלמה וגביע מבזלת (איורים 16:17; 21:9). קיר 27e הושתת על קיר 35 משכבה IV, וקירות 21 ו־22 ורצפה 123 הניגשת אליהם, נבנו על מילוי המורבד על רצפה 155 משכבה IV. רצפה 183 חותמת מילוי מעל רצפה 187.

שכבה I: תקופת הברונזה הקדומה 3

שרידים אדריכליים וממצאים מתקופת הב״ק 3 נתגלו רק בשכבה העליונה בריבוע 8 (תכנית 2). לשכבה זו שייכים קיר 16 שנחשף לכל אורך הריבוע, וקיר 33 שנחשף בקצהו הצפוני. מפלסי האבנים (L118), שנחשפו בפינה הדרומית־המזרחית של הריבוע וממערב לקיר 16, הם כנראה שרידי רצפות אבן שניגשו לשני הקירות. קירות 33 ו־16 נבנו על קירות 30 ו־40 משכבה III (תכנית 1: חתך 4–4). השכבה תוארכה על סמך הממצא ממפלסי האבנים שניגשו אל הקירות (איור 18:1–4, 6–11) ומפירוק קיר 16 (איור 18:5).

שטח B

לאחר שנחשפו ריכוזים של לבני בוץ בדופנות התעלה נפתח ריבוע אחד ממערב לתעלה, כ־20 מ׳ מצפון לשטח A (תכנית 2). הריבוע נחפר עד לחשיפת רצפה בשכבה העליונה. בחלק הצפוני־המערבי של הריבוע נחשף גוש לבנים צרופות (L201; 2.3 מ׳ אורך, 1.1 מ׳ רוחב מרבי). בשל ההשתמרות הירודה של הלבנים לא ניתן היה להגדיר את גודלן. מתחת ללבנים בצבצו ראשי אבנים בינוניות, וייתכן שאלה היו שרידי קירות לבנים עם יסודות אבן.

בחלק המזרחי של הריבוע (L202) נחשף ריכוז נוסף של לבני בוץ צרופות במפולת(?), גם הן במצב השתמרות ירוד. מתחת לריכוז הלבנים נחשפה רצפת עפר מהודק, שמשולבים בה אבנים קטנות ובינוניות (L203). במילוי מעל הלבנים והרצפה נתגלו שברי כלי חרס (איור 19), המתארכים את השימוש ברצפה לשכבות II–III.

הממצא

ממצא כלי החרס

הקרמיקה שנמצאה נחלקת לשתי קבוצות על פי מקורותיה: (א) חרסים שנמצאו בחפירה הסטרטיגרפית בשטח A, והם מוצגים לפי סדר השכבות I–VIII (איורים 7–16, 18, 21), ובשטח B (איור 19); (ב) חרסים מהתקופה הנאוליתית הקרמית (שכבה IX; איור 6) ומתקופת הב״ק 2 (איור 17) שנמצאו בתעלה, וכן חרסים מתקופת הב״ק 1א׳ שנמצאו בסקר של גופנא (ר׳ לעיל; איור 20). בדיון הקרמי יוצגו הממצאים של שתי הקבוצות הללו, שכן המרחק הקטן בין התעלה לשטח החפירה מאפשר ליצור מערך סטרטיגרפי־כרונולוגי אחיד לכל הממצאים.

רוב ההקבלות הן מאתרים במערב עמק יזרעאל ובגליל המערבי (מגידו, עין שדוד, קריית אתא ותל בית העמק) ומיעוטן מתל פארעה (צפון) ומתל אפק. הקבלות מאתרים מרוחקים יותר אינן רלוונטיות בשל ריחוקם, אך גם בשל הופעתן במכלולים קרמיים שונים מאלה המיוצגים בתל מגל. למשל, מיעוט ההקבלות מתל אפק ומתל פארעה (צפון) מלמד עד כמה שונים מכלולים קרמיים אלו מזה של תל מגל, אך הן הובאו בשל קרבתם הגאוגרפית היחסית.

החרסים שנבחרו לציור משקפים את כלל הטיפוסים שנמצאו בכל שכבה, אך עקב ממדיה הצנועים של החפירה יש להתייחס למכלול הקרמי ככזה המייצג את החפירה המדווחת ולא את המכלול המלא של כל תקופה.

התקופה הנאוליתית הקרמית (שכבה IX)

טיפוסי הכלים שנמצאו בתל מגל שכיחים במכלולים של התקופה הנאוליתית הקרמית: תרבויות יריחו IX, לוד והירמוכית. הטין שממנו נעשו הכלים נצרף לחרס בגוון בהיר, ויש בו מעט מאוד חצצים לבנים וקש קצוץ כמלכד עיקרי, כפי שנראה בתשלילים הרבים שבחרס. פני הכלים החיצוניים הוחלקו בגסות, ועליהם נותרו חריצים וסימני קרצוף. בתוך הכלים ניכרות טביעות אצבעות (אך לא קרצוף).

קערות (איור 6:1–6).— קערה מס׳ 1 עשויה מחרס לבן בהיר מחופה בחיפוי עבה בצבע אדום כהה, ולה שפה דמוית לוטוס. לא נמצאו לה הקבלות. לקערה מס׳ 2 יש שפה מתעגלת מעט כלפי מעלה; הקבלות לה נמצאו בנחל קנה (Gopher and Tsuk

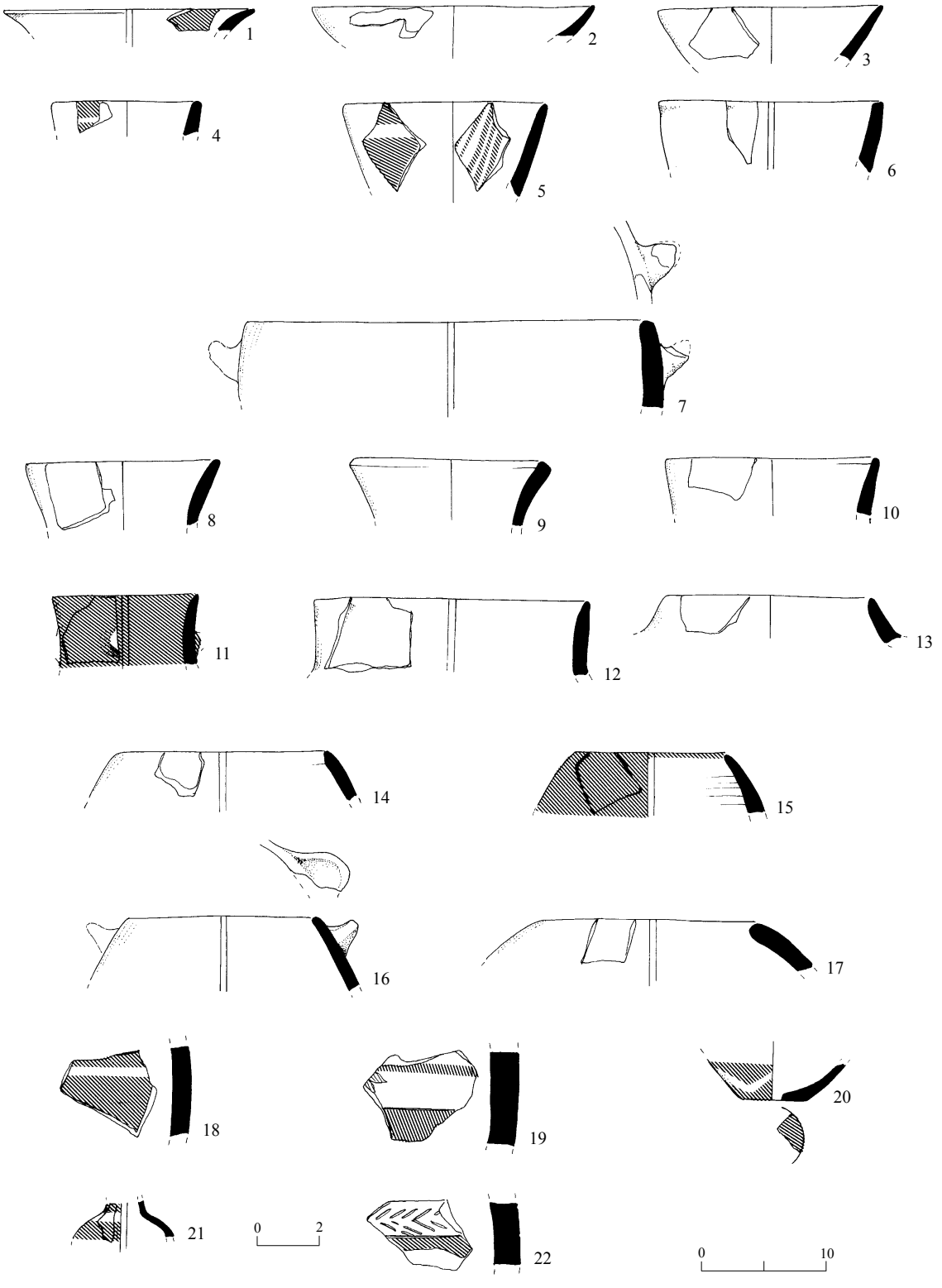

איור 6. שכבה IX: כלי חרס מהתקופה הנאולית, מהתעלה.

◂ איור 6

מס׳	הכלי	מס׳ לוקוס	מס׳ סל
1	קערה	178	1396/6
2	קערה	185	1428/1
3	קערה	178	1396/6
4	קערה	178	1396/8
5	קערה	178	1396/0
6	קערה	178	1396/2
7	אגן	178	1396/17
8	קנקן	178	1396/11
9	קנקן	185	1428/3
10	קנקן	171	1366/1
11	קנקן	178	1396/15
12	קנקן	178	1396/13
13	פערור	185	1428/2
14	פערור	185	1432/4
15	פערור	178	1396/9
16	פערור	178	1346/12
17	פערור	178	1396/4
18	שבר גוף מעוטר	178	1396/3
19	שבר גוף מעוטר	178	1396/7
20	שבר גוף מעוטר	178	1396/5
21	שבר גוף מעוטר	178	1396/4
22	שבר גוף מעוטר	178	1396/1

(1996: Fig. 3.1:13) ובשכבה הנאוליתית הקרמית ביריחו (Kenyon and Holland 1983: Fig. 39:20). לקערות מס׳ 3–6 דופן ישרה, חלקן פתוחות מעט ולחלקן דופן כמעט זקופה. לרוב הקערות מטיפוס זה שפה מעוגלת, ולאחרות שפה חתוכה בסכין ולקצה חתך מרובע. על חלק מהקערות נמצא עיטור בצבע אדום כהה הכולל פס צבוע על השפה מבחוץ, מתחתיו רצועה ללא צבע, ומתחתיה חיפוי על כל הגוף (איור 6:4, 5). רוב הקערות לא חופו בצדן הפנימי, ובקערות שקוטרן גדול נצבעו פסים אנכיים בצד הפנימי. פני הקערות החיצוניים והפנימיים מורקו במרוק אנכי צפוף. הקבלות לקערות מס׳ 3 ו־6 נמצאו בנחל קנה (Gopher and Tsuk 1996: Fig. 3.1:11, 15).

אגן (איור 6:7).— נמצא שבר גדול של אגן שגופו מעוגל; השפה מוחלקת, וזוג של ידיות מדף קטנות ומעוגלות נמצא קרוב לשפה. הקבלות נמצאו ביריחו (Kenyon and Holland 1983: Figs. 2:16; 7:2–7; 37:19), מונחתה שכבה 2b (Garfinkel 1992b: Fig. 56:1), בשער הגולן (Garfinkel 1992a: Fig. 76:1) ובנחל קנה (Gopher and Tsuk 1996: Fig. 3.4:11).

קנקנים ופערורים (איור 6:8–17).— לקנקנים צוואר צר וזקוף, לעתים פתוח מעט (מס׳ 8–10), לעתים זקוף (מס׳ 11, 12) ולעתים נטוי פנימה (מס׳ 13). לשפות גימור מעט מעוגל או מקורצף בסכין, ולעתים השפה חדה. לרוב הקנקנים שפה זקופה, והפערורים נעשו ללא חיפוי, ופניהם נותרו מחוספסים. חלק מהקנקנים והפערורים חופו אדום ומורקו מרוק יד צפוף. על החלק התחתון של שפה מס׳ 11 נמצאו שתי ידיות. קנקניות עם ידיות צוואר קיימות במכלולים מהתרבות הירמוכית (Garfinkel 1992b: Fig. 25). הקבלות לקנקנים מס׳ 8–10 נמצאו בנחל קנה (Gopher and Tsuk 1996): למס׳ 8 (Figs. 3.7:8; 3.11:11, 19), למס׳ 9 (Fig. 3.11:7) ולמס׳ 10 (Fig. 3.8:5). שפות פערור נעשו במגוון גדול של טכניקות: לשפות מס׳ 14, 15 גימור חד ולמס׳ 16, 17 גימור מעוגל. הקבלות לפערור מס׳ 16 נמצאו בנחל קנה (Gopher and Tsuk 1996: Fig. 3.4:9) וביריחו (Kenyon and Holland 1983: Figs. 7:2–7; 37:19).

כלים מעוטרים (איור 6:18–22).— רוב החרסים שנמצאו לא היו מעוטרים, אך נמצאו גם עיטורים אחדים. השברים המוצגים עוטרו במגוון טכניקות. כלים 18 ו־19 נצבעו בפסים אופקיים (רוחב 1–3 ס״מ), חופו בגוון פני הכלי ומורקו מרוק יד צפוף, לרוב בניצב לפסי הצבע. בסיס קנקנית מס׳ 20 עוטר בקו זיגזג אופקי, בדומה לעיטור על גוף קנקניות שנמצאו בבור E בחתך I ביריחו (Kenyon and Holland 1983: Fig. 2:5) ובנחל קנה (Gopher and Tsuk 1996: Fig. 3.5:1). עיטורים בזיגזג אופקי מאפיינים קנקניות וקערות בשער הגולן וביריחו (Garfinkel 1999a: Fig. 7:C1, D1). חרס מס׳ 22 עוטר בצבע ובחריתה בדגם אידרה, התחום בשני קווים מקבילים. הקטע החרות אינו מחופה. מוטיב זה נמצא בעיקר במכלולים מהתרבות הירמוכית בנחל קנה (Gopher and Tsuk 1996: Figs. 3.5:9; 3.12:9), במונחתה שכבה 2b (Garfinkel 1992b: Fig. 35:14, 15) ובעין ע׳אזל (Kafafi 1990: Figs. 2:3; 7:10).

תרבות ואדי רבה (שכבה VIII)
הטין והחומרים המלכדים של החרסים מתקופה זו שונים מאוד מהחומרים שמהם יוצרו כלי התקופה הנאולית הקרמית, ולא ניכרת המשכיות בטכנולוגיה של הכנת החומר בין שתי התרבויות. הטין שממנו עשויים רוב הכלים הוא בגוון כתום כהה־ורוד כהה וליבתם אפורה. בטין מעורבים גריסים קטנים מאוד, לעתים מיקרוסקופיים, בצבעי שחור, כתום ולבן, וניכר שהטין נופה בנפה שלה חורים קטנים מאוד. בחומרים המלכדים ככל הנראה בזלת, גיר כתוש וחרסים גרוסים שגודלם אינו עולה על 1 מ״מ.

קערות (איור 7:1–6).— לקערות דפנות מעוגלות מעט וקוטר משתנה; השפות מקורצפות בסכין ולעתים ממורקות. לחלק מהקערות חיפוי אדום, שנמרח באופן גס ולא אחיד וכיסה את פני הקערה מבחוץ ולעתים גם מבפנים (מס׳ 2). צדה החיצון של קערה מס׳ 5 מעוטר בסירוק גלי, האופייני בעיקר לכלים סגורים. הקבלות לקערות מס׳ 1 ו־2 נמצאו בעין אסור שכבה VI (Yannai 2006: Fig. 4.1) ובשלב 12/44 בחתך II ביריחו (Kenyon and Holland 1983: Fig. 41:4, 5); למס׳ 3, בשלב 28 בבור A בחתך III ביריחו (Kenyon and Holland 1983: Fig. 76:20); למס׳ 4 ו־5, במונחתה שכבה 2a (Garfinkel 1992b: Figs. 88:1; 872, 12); למס׳ 6 בשלב 12/44 בחתך II ביריחו (Kenyon and Holland 1983: Fig. 43:4).

קנקנים (איור 7:7).— שבר אחד של שפת קשת האופיינית לקנקן מתרבות ואדי רבה נמצא בחפירה. לקנקן נמצאו הקבלות בעין אסור שכבה VI (Yannai 2006: Fig. 4.4:16–25), בתל דן (Gopher and Greenberg 1996: Fig. 2.3:18), במונחתה שכבה 2a (Garfinkel 1992a: Fig. 122:2) ובשלב 12/44 בחתך II ביריחו (Kenyon and Holland 1983: Figs. 40:9; 41:7).

פערורים (איור 7:8–13).— מקצת הפערורים יוצרו מטין מעורב בכמות גדולה של קוורץ ונצרפו לחרס חום כהה; הם שימשו סירי בישול (מס׳ 8). רוב הפערורים עשויים מחרס כתום־ורוד כהה, והחומרים המלכדים מלמדים ששימשו לאגירה. על שפה מס׳ 13 שרד פס בצבע אדום, והקבלות לו נמצאו בעין אסור שכבה VI (Yannai 2006: Figs. 4.6; 4.5; 10; 11) ובשלב 12/44 בחתך II ביריחו (Kenyon and Holland 1983: Figs. 40:21; 44:8).

איור 7 ◂

מס׳	הכלי	מס׳ לוקוס	מס׳ סל
1	קערה	188	1438/5
2	קערה	188	1438/1
3	קערה	189	1453/3
4	קערה	190	1462/1
5	קערה	190	1460/2
6	קערה	188	1438/4
7	קנקן	186	1445/2
8	פערור	190	1462/3
9	פערור	189	1452/1
10	פערור	179	1421/4
11	פערור	189	1458/2
12	פערור	186	1445/1
13	פערור	188	1438/5
14	קובעת על רגל	189	1458/3
15	שבר גוף מעוטר	179	1421/3
16	שבר גוף מעוטר	179	1421/5
17	שבר גוף מעוטר	188	1438/2
18	שבר גוף מעוטר	189	1452/2
19	שבר גוף מעוטר	188	1438/3
20	שבר גוף מעוטר	188	1438/6
21	שבר גוף מעוטר	189	1458/1
22	שבר גוף מעוטר	179	1421/2
23	שבר גוף מעוטר	179	1421/1

קובעת על רגל (איור 7:14).— שבר אחד של קובעת טיפוסית לתקופה זו נתגלה בחפירה; הוא עשוי מטין כתום, מחופה אדום כהה וממורק. הקבלות נמצאו בעין ג׳רבה (Kaplan 1969: Fig. 6:1) ובמונחתה שכבה 2a (Garfinkel 1992b: Fig. 102:3/5).

שברים מעוטרים (איור 7:15–23).— השברים המעוטרים משכבה VIII נחלקים לכאלה המעוטרים בפסי צבע (מס׳ 15–19) ולכאלה המעוטרים בחריתה ובדיקור (מס׳ 20–23). שברים מס׳ 15 ו־16 שייכים לכלים סגורים וקטנים (קנקניות?), והם עוטרו בפסי צבע דקים. השברים קטנים מכדי שניתן היה לקבוע אם צביעת הפסים אנכית, אופקית או אלכסונית (Garfinkel 1999a: Fig. 89). שברי הגוף של

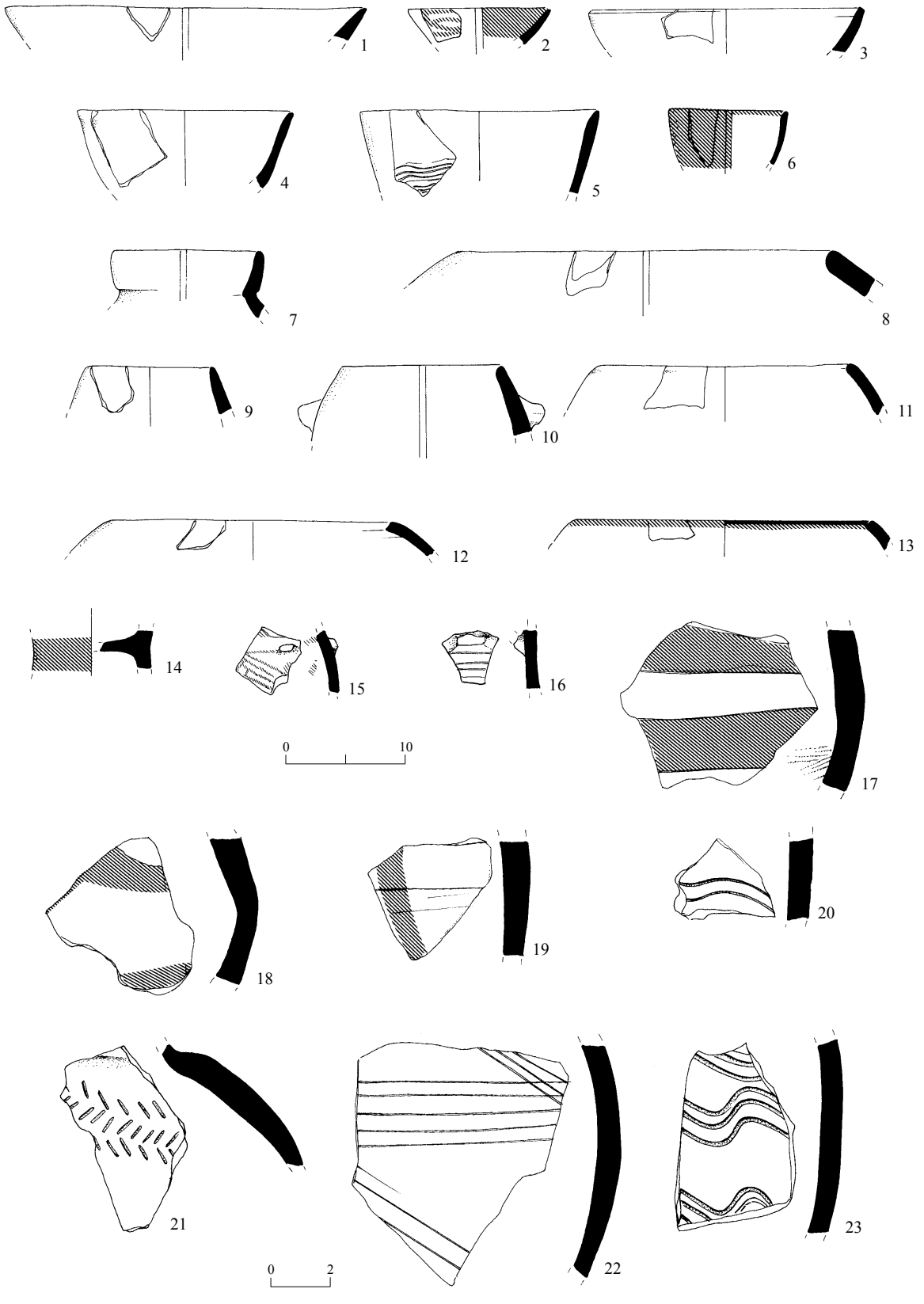

איור 7. שכבה VIII: כלי חרס מתרבות ואדי רבה.

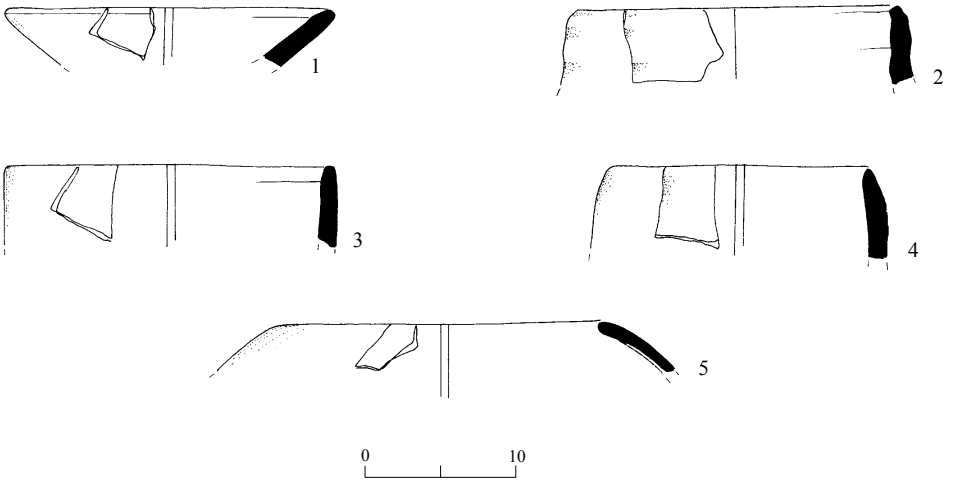

איור 8. שכבה VII: כלי חרס מתרבות ואדי רבה.

מס׳	הכלי	מס׳ לוקוס	מס׳ סל
1	קערה	176	1390/4
2	פיטס	176	1390/2
3	פיטס	176	1390/5
4	פערור	176	1390/3
5	פערור	176	1390/1

קנקנים קטנים מס׳ 17–19 מעוטרים בפסים בצבע אדום כהה ללא מרוק, ולא נמצאו להם הקבלות. החרסים המעוטרים בדיקור (מס׳ 21) ובחריתה (מס׳ 22, 23) אופייניים לדגמים דקורים וסרוקים שנמצאו בכל מכלולי תרבות ואדי רבה (Garfinkel 1999a: Fig. 90:1, 6, 10, 11), למשל בעין אסור שכבה VI (Yannai 2006: Fig. 4.9:21, 22).

תרבות ואדי רבה (שכבה VII)
מעט שברים נמצאו בשכבה VII, ולכן מגוון הטיפוסים מוגבל, וספק אם הוא מייצג באופן אמין ומלא את השכבה. החרס והחסמים זהים לאלה של שכבה VIII, אבל גוון החרס והחיפוי בהירים מעט יותר.

קערה (איור 8:1).— הקערה עשויה מטין שבו גריסים קטנים בצבע אפור, שנצרף לחרס כתום ולו ליבה אפורה. הקבלות נמצאו בתל אבו זוריק (Garfinkel and Matskevich 2002: Fig. 3:9). גרפינקל (Garfinkel 1999a:104–154) אינו מציע הקבלות לקערה זו, וייתכן כי השבר שייך לטס או למקטר.

פיטסים (איור 8:2, 3).— שני השברים הם של שפות עבות השייכות לפיטסים, ולהן גימור מרובע, שנוצר כנראה בקרצוף בסכין. שפות קשת נמצאו בכל המכלולים מתרבות ואדי רבה (Garfinkel 1999a:133), חלקן של קנקנים וקנקניות ומיעוטן של פיטסים. הקבלה לשפה דומה נמצאה בתלוליות בטש (Kaplan 1958: Fig. 10:13).

פערורים (איור 8:4, 5).— שפה מס׳ 4 שייכת לפערור שלו דפנות עבות, כמעט זקופות, ולפי הזווית של הגוף ועובי הדופן, הוא דומה לפערורים ממונחתה שכבה 2a (Garfinkel 1992b: Fig. 114:1). הפערור שונה במקצת מפערורי תרבות ואדי רבה שרובם פתוחים מעט בחלקם העליון. שפה מס׳ 5 שייכת לפערור דק־דפנות, מעוגל וסגור, וכמו מס׳ 4 גם הוא שונה מרוב הפערורים מתרבות זו.

תקופת הברונזה הקדומה 1ב׳ (שכבה VI)
כלי החרס שנמצאו בשכבה VI דומים לאלה שבמכלולי התקופה בתל אפק שכבה VII, בעין

אסור שכבה II, במגידו, שטח J, שכבות 4 ו־5, בעין שדוד, בקריית אתא שכבה II וב־Period 1 בתל פארעה (צפון). ההקבלות (להלן) מלמדות ששכבה זו קשורה בעיקר לאתרים במערב עמק יזרעאל ובמערב הגליל (מגידו, עין שדוד וקריית אתא) ופחות לאתרים באגן הירקון ובצפון הרי שומרון.

קערה (איור 9:1).— לקערה שפה מעוגלת ורכס מחודד בחלק העליון; גימור החלק העליון נקי ומוקפד, והיא מחופה בחיפוי עבה וממורקת במרוק יד צפוף ורצוף. לקערה קוטר גדול בדומה למקצת הקערות בתקופה זו, ואפשר שזהו למעשה אגן. טיפוס זה שולט במגידו קבר 903 התחתון (Guy 1938: Pl. 3:12–19), בעין אסור שכבה II (Yannai and Grosinger 2000: Fig. 9.6:5, 6), בקברים בעין אסור (Yannai 1996: Fig. 3:1–10), בעין שדוד (Braun 1985: Fig. 15:7–10), במגידו, שטח J, שכבות 4 ו־5 (Joffe 2000: Figs. 8.4:14; 8.5:5) ובקריית אתא שכבות II–III (Golani 2003: Fig. 4.1:15–19).

אגן (איור 9:2).— כלי שלו שפה מתעגלת פנימה וגימור חתוך בסכין. אגנים מטיפוס זה נמצאו בעין שדוד (Braun 1985: Pl. 34:12), בקריית אתא (Golani 2003: Figs. 3.4:6, 12) ובתל אפק (Beck 2000: Fig. 8.5:4). צורת השפה דומה לשפות אגנים מעין אסור שכבה II (Yannai and Grosinger 2000: Fig. 9.5:4), אם כי היא מזווה מעט יותר.

פיטסים (איור 9:3, 4).— לפיטס שפה מקופלת חוצה, והוא נפוץ בכל המכלולים שנחשפו בארץ במגוון גדול, ולכן כל ההקבלות אינן מדויקות. לפיטסים יש הקבלות בעין אסור שכבה II (Yannai and Grosinger 2000: Fig. 9.3:3, 4) ובקריית אתא שכבות II–III (Golani 2003: Fig. 4.13:13, 15).

קנקנים (איור 9:5, 6).— לקנקן מס׳ 5 שפה ישרה, ולו הקבלות בעין שדוד (Braun 1985: Fig. 19:1) ובתל פארעה (צפון) (de Vaux 1955: Fig. 14:3). שפות פשוטות של קנקנים קטנים ובינוניים כמו מס׳ 5 נפוצות גם בשכבות מתקופת הב״ק 2–3. שפה מס׳ 6 מתעגלת חוצה, אולי רמז לכך שהיא שייכת לפיטס דק־דופן, כמו הכלי מעין אסור שכבה II (Yannai 2006: Fig. 14:3). פיטסים מטיפוס זה נדירים מאוד במישור החוף, ויש להם הקבלות נדירות בבקעת הירדן (Fischer 2000: Fig. 12.4:5, 6), אולם הטין, החומרים המלכדים וגוני

איור 9 ◂

מס׳	הכלי	מס׳ לוקוס	מס׳ סל
1	קערה	174	1353/1
2	קדרה	161	1339/2
3	פיטס	182	1412/2
4	פיטס	149	1320/3
5	קנקן	174	1379/2
6	קנקן	174	1379/7
7	פערור	174	1379/1
8	פערור	174	1379/9
9	פערור	161	1339/1
10	פערור	174	1379/6
11	פערור	149	1320/2
12	פערור	161	1296/4
13	פערור	174	1353/9

החיפוי מלמדים שהשבר מתל מגל נעשה בסביבה הקרובה ולא בבקעת הירדן. לכן, ספק אם להקבלות יש משמעות אזורית.

פערורים (איור 9:7–13).— לפערור מס׳ 7 רכס על הצוואר וחיפוי שחור־אפור כהה. שפתו דומה בצורתה ובחיפוי לקערה מס׳ 1 (ר׳ לעיל): לשניהם שפה מעובה, אם כי שפת הפערור חסרה את החריץ המאפיין קערות ואגנים. הקבלות לפערור מס׳ 7 נמצאו בעין שדוד (Braun 1985: Fig. 21:10), במגידו, שטח J, שכבה 4 (Joffe 2000: Fig. 8.4:9) ובקריית אתא שכבה II (Fantalkin 2000: Fig. 15:8). פערורים מס׳ 8–13 מגוונים ושונים זה מזה, ויש להם הקבלות רבות מאוד בכל אתרי הארץ. למס׳ 9 ו־10 יש רכס דק על החלק העליון של השפה, כמו הכלי בעין אסור שכבה II (Yannai 2006: Fig. 4.56:19), למס׳ 9 מקבילה במגידו שטח J, שכבות 4 ו־5 (Joffe 2000: Figs. 8.4:10; 8.5:8), ולמס׳ 10 — בעין שדוד (Braun 1985: Fig. 20:21). כל שאר הכלים דקי־דופן וחסרי רכס: למס׳ 8 נמצאה הקבלה בעין שדוד (Braun 1985: Fig. 21:8, 9) ובעין אסור שכבה II (Yannai 2006: Fig. 4.56:12, 13); לפערור מס׳ 12 — בקריית אתא שכבה II (Fantalkin 2000: Fig. 20:8); ולפערור מס׳ 13 —

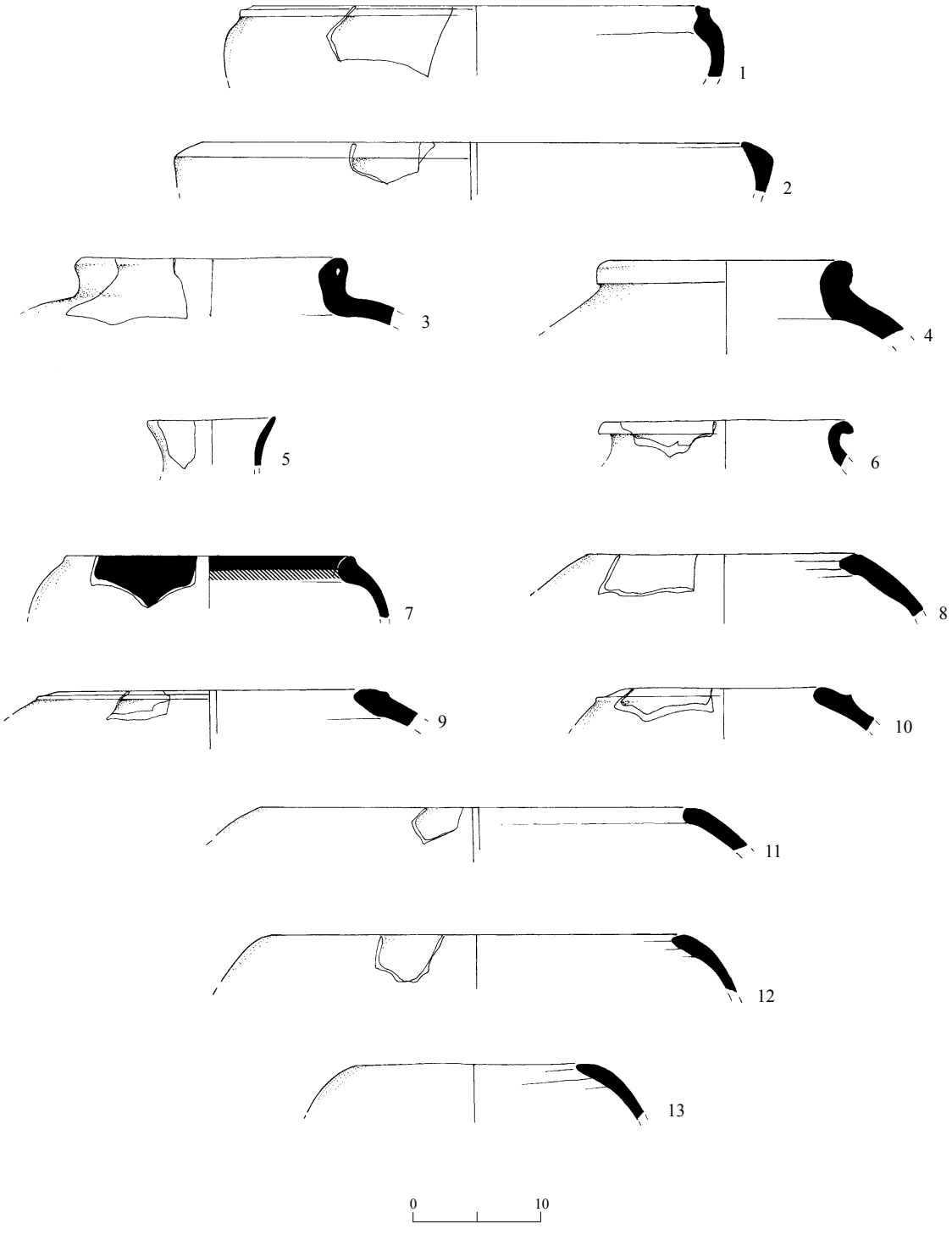

איור 9. שכבה VI: כלי החרס מתקופת הב״ק 1ב׳.

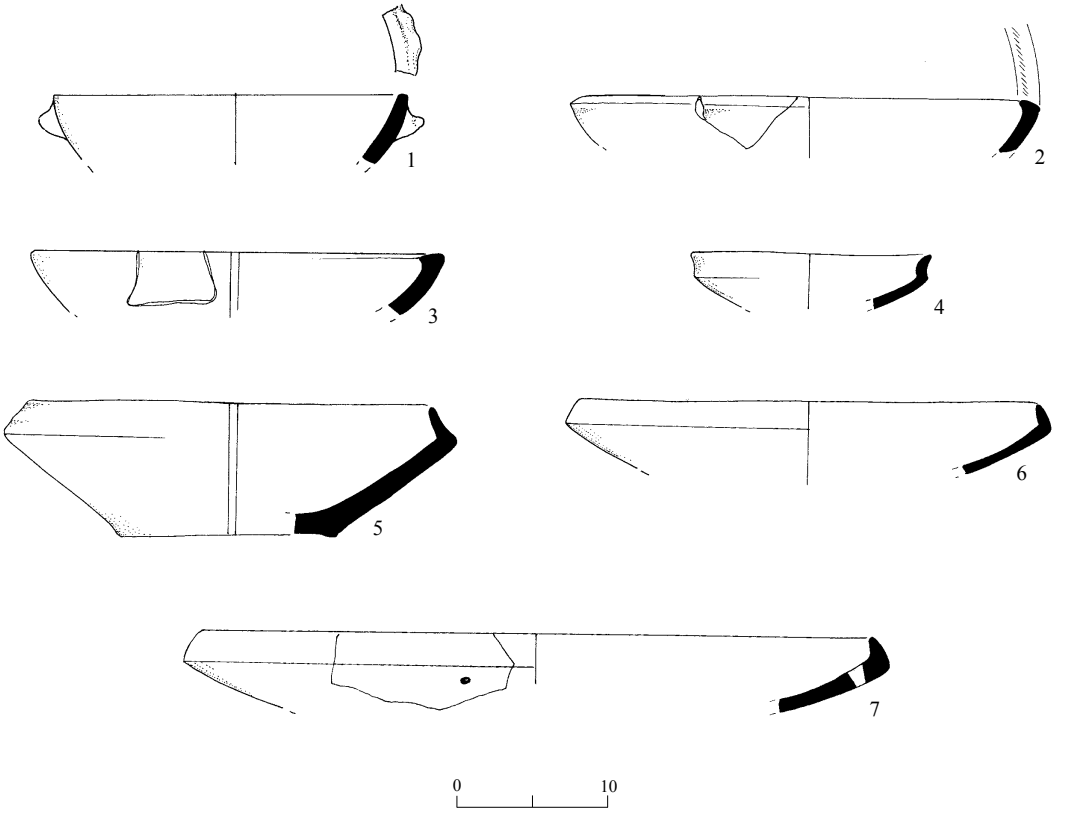

איור 10. שכבה V: כלי חרס פתוחים מתקופת הב״ק 2.

מס׳	הכלי	מס׳ לוקוס	מס׳ סל
1	קערה	143	1199/5
2	קערה	107	1034/5
3	קערה	148	1292/1
4	קערה	107	1034/9
5	קערה	162	1444/2
6	טס	107	1014/2
7	טס	107	1014/1

בעין שדוד (Braun 1985: Fig. 20:16) ובעין אסור שכבה II (Yannai 2006: Fig. 4.56:18).

תקופת הברונזה הקדומה 2 (שכבה V)

קערות (איור 10:1–5).— ארבעה טיפוסים של קערות נמצאו בשכבה V. קערה מס׳ 1 נמנית עם הטיפוס הראשון, שלו דופן עבה ומעוגלת ושפה שגימורה מרובע ותחתיה ידית מדף קטנה. קערות שלהן ידיות מדף מתחת לשפה לא נמצאו במכלולים מתקופת הב״ק 2, אך הן קיימות במכלולי תקופת הב״ק 1ב׳ (Yannai 1996: Fig. 3:2–4), ואפשר שהקערה ממגל משמרת מסורת קרמית קדומה. קערות מס׳ 2 ו־3 שייכות לטיפוס הקערות השני, שצורתו שטוחה, דמוית טס, ושפתו מתעגלת פנימה. הקבלות לטיפוס זה נמצאו בקריית אתא (Fantalkin 2000: Fig. 6:10), ב־Period 5 בתל פארעה (צפון) (de Vaux 1955: Fig. 14:37) ובתל אפק שכבה VIII (Beck 2000:

Figs. 8.4:2; 8.5:3). התפרוסת הגאוגרפית של ההקבלות מעידה על תפוצה נרחבת של הקערות השטוחות, מעבר לתפוצתם של רוב טיפוסי הכלים האחרים שנמצאו בתל מגל. הטיפוס השלישי כולל את הקערה המזווה מס׳ 4, שלה דופן דקה העשויה מחרס מתכתי. משפחה זו הוגדרה לראשונה על ידי בק שדנה בה בהרחבה (Beck 2000:106–107). הקבלות לטיפוס זה נמצאו בתל אפק שכבה VII (Beck 2000: Fig. 8.5:19, 20), ב־Periods 1, 3, 4 בתל פארעה (צפון) (de Vaux 1957: Fig. 3:36–38, Fig. 4:18; 1961: Fig. 14:5 בהתאמה) ובקריית אתא שכבה I (Golani 2003: Fig. 4.24:25, 26). לטיפוס הרביעי שייכת קערה עמוקה מס׳ 5, שלה בסיס שטוח, דופן ישרה ושפה מחודדת ומקופלת פנימה. זהו טיפוס ביניים בין קערות לבין טסים. הקבלות לקערה מטיפוס זה נמצאו בתל אפק שכבה VII (Beck 2000: Fig. 8.5:4), בקריית אתא שכבה II (Fantalkin 2000: Fig. 8:4) ובעין שדוד (Braun 1985: Fig. 14:12).

טסים (איור 10:6, 7).— הטסים עשויים חרס מתכתי בצבע ורוד כהה מעורב בגריסים בגוני אדום כהה, סגול ושחור. לפי צבעי הגריסים והחרס, שני השברים יובאו משולי הרי הלבנון (Greenberg and Porat 1996). לשני הטיפוסים הקבלות בקריית אתא (Fantalkin 2000: Fig. 10:10; Golani 2003: Fig. 4.25:2–4), ב־Period 4 בתל פארעה (צפון) (de Vaux 1955: Fig. 14:16) ובאתרים רבים נוספים מתקופה זו.

פיטסים (איור 11:1–6).— לרוב הפיטסים, למעט מס׳ 4, שפות עבות ומעוגלות חוצה, ולהן גימור מעוגל, כמו זה שנתגלה ב־Period 3 בתל פארעה (צפון) (de Vaux 1955: Fig. 13:32). לפיטס מס׳ 4 גימור מרובע, כמו זה שנמצא במעונה (Braun 1996: Fig. 11:4). לרוב הפיטסים הקבלות מתקופת הב״ק 1ב׳ במגידו שטח J, שכבות 5 ו־4 (Joffe 2000: Figs. 8.4:21, 22; 8.5:6, 22). ההקבלות הרבות לשכבות אלה מעידות על שמרנות בתעשיית הפיטסים ועל המשך הייצור של רוב טיפוסי הפיטסים של תקופת הב״ק 1ב׳ גם בתקופת הב״ק 2.

קנקן (איור 11:7).— לקנקן שפה מתעגלת מעט חוצה — מאפיין שאינו נפוץ בקנקני התקופה המתאפיינים בשפה זקופה (Getzov 2006: Fig. 2.15:14; Scheftelowitz 2002: Fig. 5.4:7). על הפן החיצון של השפה יש חיפוי עבה וגס של סיד. לא נמצאו לקנקן הקבלות במערב עמק יזרעאל ובצפון מישור החוף, אך שפה ישרה ולה גימור חד נמצאה בכל האתרים ובכל שלבי תקופת הברונזה הקדומה בשאר חלקי הארץ (למשל, Amiran 1978: Pl. 53:2, 3; Greenberg and Eisenberg 2006: Fig. 5.99:2, 3). הקבלות נמצאו ב־Period 3 בתל פארעה (צפון) (de Vaux 1961: Fig. 3:6, 7) ובקריית אתא שכבה I (Fantalkin 2000: Fig. 19:10).

פערורים (איור 11:8–16).— נמצאו פערורים במגוון גדול מאוד של צורות: פערורים שלהם שפה משולשת במסורת השלב הקדום של תקופת הברונזה הקדומה (מס׳ 8); פערורים שלהם שפה מעוגלת (מס׳ 10, 14, 15), שפה עבה מעט מעובי הדופן (מס׳ 12, 16), או כאלה שעוביין כעובי הדופן (מס׳ 14, 15); פערורים שלהם דפנות זקופות (מס׳ 10–12) או גוף מעוגל עד זווית של 45 מעלות (מס׳ 13–16). לפערור מס׳ 12 נמצאה הקבלה בקריית אתא שכבה II (Fantalkin 2000: Fig. 4:11);

איור 11 ◂

מס׳	הכלי	מס׳ לוקוס	מס׳ סל
1	פיטס	138	1196/1
2	פיטס	107	1045/1
3	פיטס	140	1205/1
4	פיטס	146	1305/11
5	פיטס	107	1046/2
6	פיטס	138	1284/2
7	קנקן	107	1069/1
8	פערור	115	1143/1
9	פערור	138	1196/2
10	פערור	135	1183/12
11	פערור	107	1071/1
12	פערור	143	1199/2
13	פערור	135	1183/9
14	פערור	135	1183/8
15	פערור	138	1284/1
16	פערור	162	1336/1

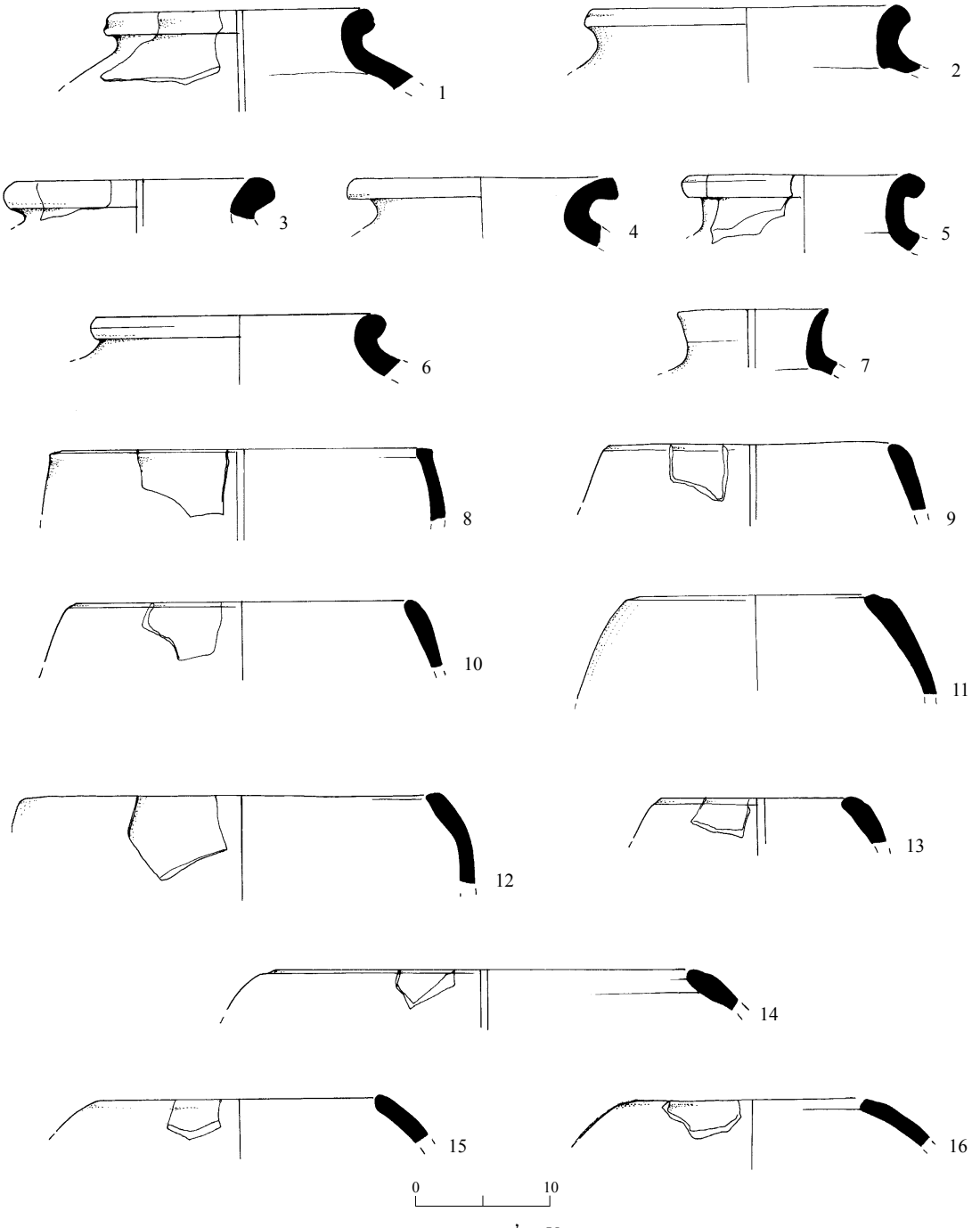

איור 11. שכבה V: כלי חרס סגורים מתקופת הב״ק 2.

לפערור מס׳ 13, בתל אפק שכבה VII (Beck 2000: Fig. 8.5:12); לפערור מס׳ 14, בקריית אתא שכבה II (Fantalkin 2000: Fig. 4:11), ולפערור מס׳ 16, בתל אפק שכבה VII (Beck 2000: Fig. 8.5:22).

תקופת הברונזה הקדומה 2 (שכבה IV)

קערות (איור 12:1–3).— לקערה מס׳ 1 יש דופן ישרה ועבה, וגוף נוטה מעט חוצה. קערה זו אינה שכיחה ולא נמצאו לה הקבלות, אם כי ייתכן שהיא

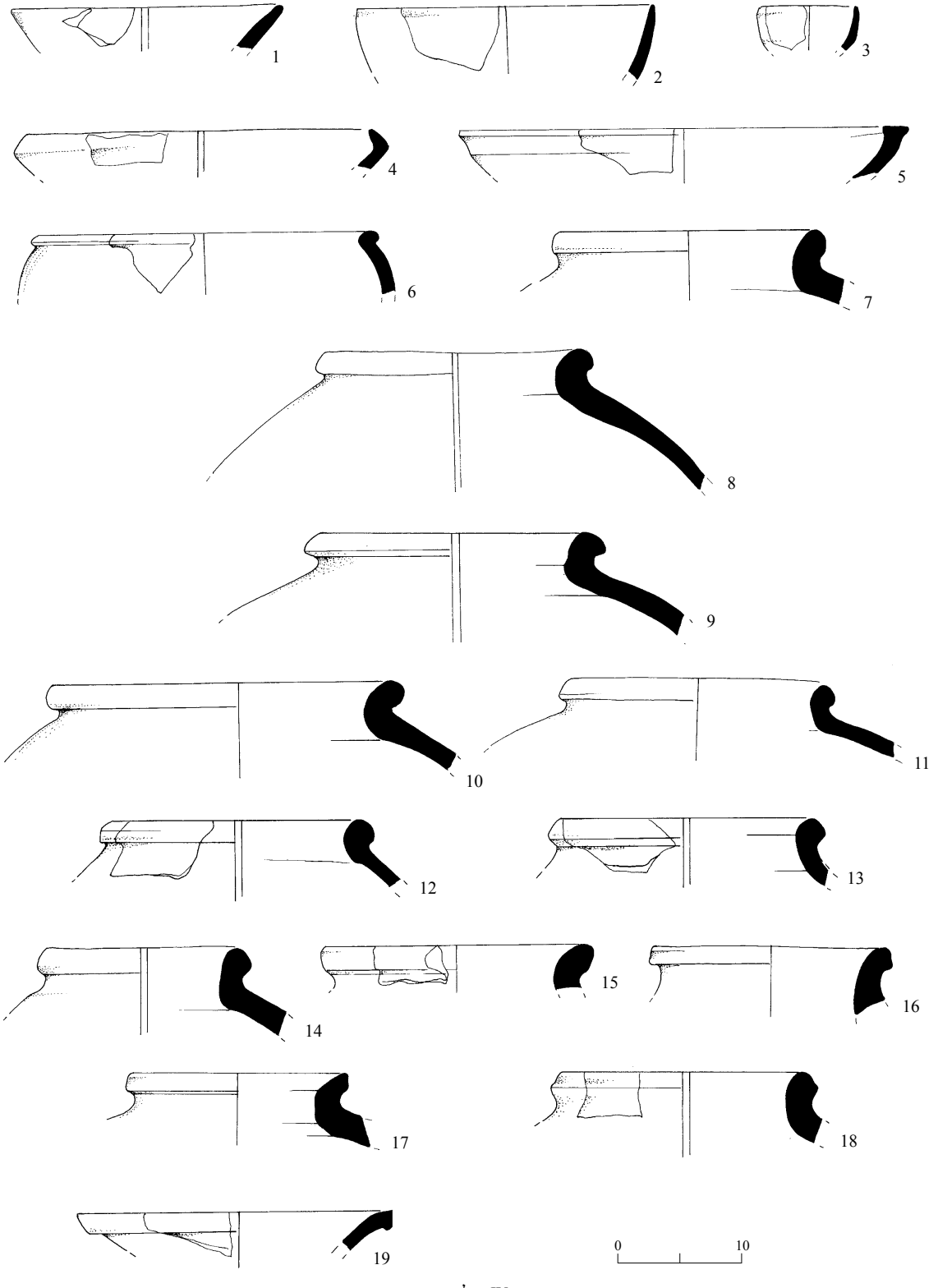

איור 12. שכבה IV: כלי החרס מתקופת הב״ק 2.

◂ איור 12

מס׳	טיפוס	מס׳ לוקוס	מס׳ סל
1	קערה	170	1358/6
2	קערה	120	1118/2
3	קערה	120	1097/10
4	טס	120	1397/1
5	טס/קערה שטוחה	155	1216/2
6	קדרה	170	1358/4
7	פיטס	124	1133/1
8	פיטס	187	1442/1
9	פיטס	120	1097/1
10	פיטס	180	1405/2
11	פיטס	187	1442/3
12	פיטס	112	1244/2
13	פיטס	120	1077/12
14	פיטס	187	1442/2
15	פיטס	131a	1261/2
16	פיטס	187	1436/1
17	פיטס	141	1302/1
18	פיטס	112	1244/1
19	פיטס	125	1122/1

חיקוי לקערת בזלת. קערות מס׳ 2 ו־3 מעוגלות, לשפתן גימור חד וגופן עבה; על מס׳ 2 ניכרים סימני ייצור על אבניים איטיים (tournette). קערה מס׳ 3 עשויה ביד, ונמצאה לה הקבלה בתל תאו שכבה III (Greenberg 2001: Fig. 8.1:3).

טס (איור 12:4).— לטס שפה קצרה וזווית חדה, שאינה נפוצה; הוא עשוי מחרס מתכתי.

טס/קערה שטוחה (איור 12:5).— הקערה דומה לקערות שטוחות שנמצאו ב־Period 1 בתל פארעה (צפון) (de Vaux 1961: Fig. 3:31) ובקריית אתא שכבה II (Fantalkin 2000: Fig. 6:10); ההקבלות הן מתקופות הב״ק 1ב׳ והב״ק 2 בהתאמה.

קדרה (איור 12:6).— זהו כלי ייחודי שלא נמצאו לו הקבלות באתרים אחרים.

פיטסים (איור 12:7–19).— הפיטסים ממשיכים את מגוון הטיפוסים מהשכבות הקודמות. אלה יוצרו מטין גס בגוני צהוב או ורוד, המעורב בכמות גדולה של חסמים לבנים (גיר כתוש?). לרובם יש שפה שגימורה מעוגל (מס׳ 7–14) או גימור מרובע או משולש (מס׳ 15–17). לפיטס מס׳ 7 נמצאה הקבלה במגידו, שטח J, שכבה 4 (Joffe 2000: Fig. 8.4:21); לפיטס מס׳ 8, בשכבה מתקופת הב״ק 2 בתל פארעה (צפון) (de Vaux 1951: Fig. 7:4); לפיטס מס׳ 9, במגידו, שטח J, שכבה 5 (Joffe 2000: Fig. 8.5:6) ובתל אפק שכבה VII (Beck 2000: Fig. 8.4:25); לפיטס מס׳ 14, בשכבה מתקופת הב״ק 2 בתל פארעה (צפון) (de Vaux 1951: Fig. 7:5); לפיטס מס׳ 18, בשכבות מתקופת הב״ק 2 בתל פארעה (צפון) (de Vaux 1951: Fig. 9:1; de Vaux and Stève 1947: Fig. 6:7) ובקריית אתא שכבה I (Fantalkin 2000: Fig. 20:10). פיטס מס׳ 19 שייך למשפחת הכלים המתכתיים (metallic ware). הוא הקדום ביותר מטיפוס זה שנמצא בחפירה (פיטס דומה נמצא גם בשכבה II, ר׳ איור 16:9). הוא עשוי מטין כתום כהה, ולו ליבה אפורה ומעט מאוד חסמים בצבעי כתום, אדום וחום. גימור פני הכלי מוקפד ונקי, והוא נצרף לחרס מתכתי. צווארו מעוגל ופתוח, השפה מקופלת בקפידה מטה וצורתה משולשת. לפיטס נמצאו הקבלות בקריית אתא שכבה I (Fantalkin 2000: Fig. 10:20; Golani 2003: Fig. 4.32:1, 5), בשכבת הברונזה הקדומה בתל בית העמק (גבעון 1989: איור 15:1, 2; Givon 2002: Fig. 7:1, 2) ובתל דן שכבה XV (Greenberg 1996: Fig. 3.24:9).

קנקנים (איור 13:1–4).— לקנקנים מס׳ 1–3 שפות דומות בצורתן ובגימור הרשלני והמחוספס שלהן, אך שונות בקוטרן. קנקנים מס׳ 2 ו־3 עשוים מטין שבו חסמים אפורים, שנצרף לחרס חום, בדומה לחרס שממנו עשויים סירי בישול. לשלושתם נמצאה הקבלה בתל אפק שכבה VIII (Beck 2000: Fig. 8.3:8). לקנקן מס׳ 4, השונה מהם, יש שפה ישרה יותר, מוחלקת ומוקפדת, שלה נמצאו הקבלות במגידו, שטח J, שכבה 4 (Joffe 2000: Fig. 8.4:18) ובעין שדוד (Braun 1985: Fig. 18:16).

פערורים (איור 13:5–15).— הפערורים בשכבה IV דומים לפערורים של שכבה V, ולהם מגוון גדול מאוד של צורות של חלקם העליון ושל איכויות גימור. הטין של מקצתם הכיל חומר אורגני, שנשרף

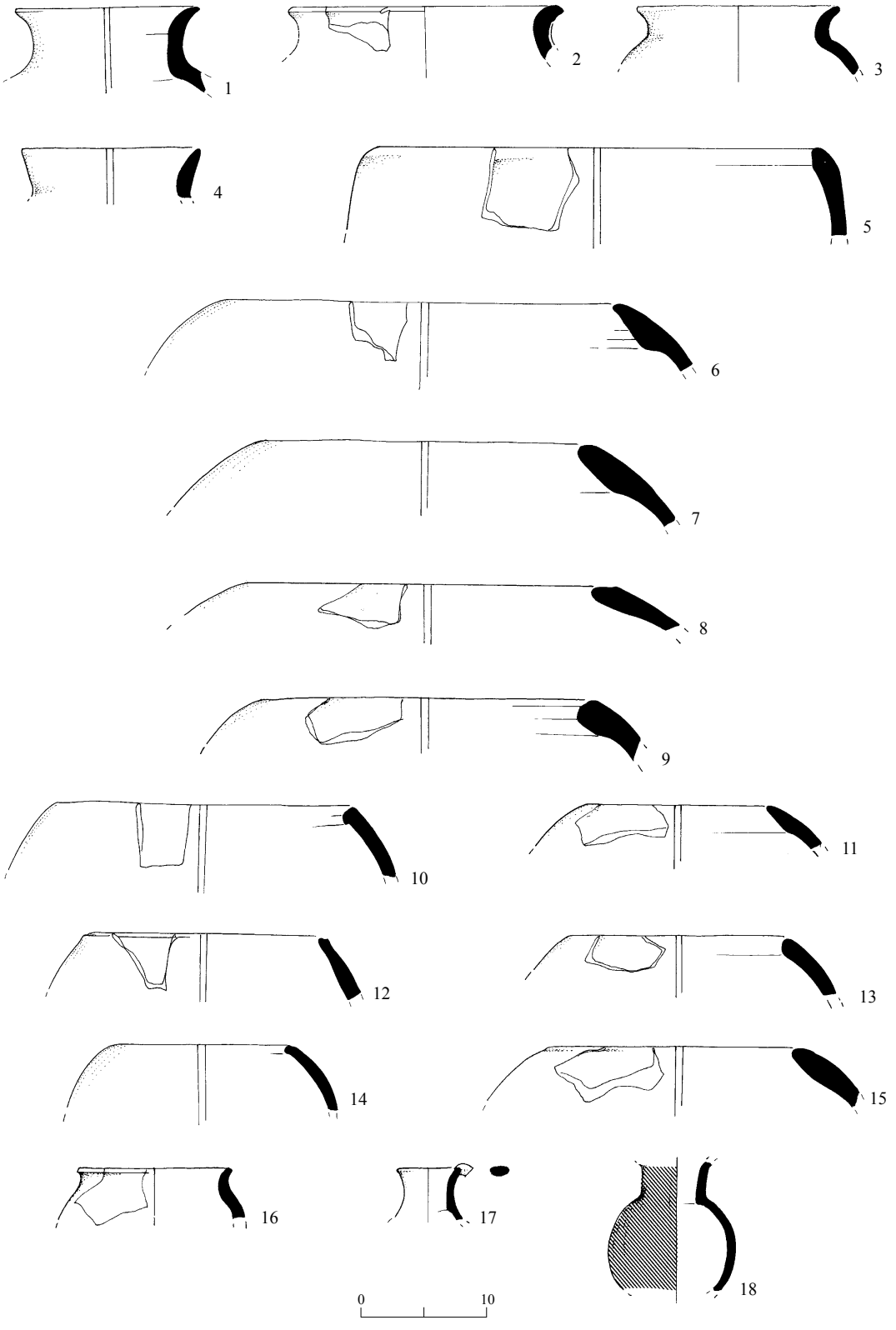

איור 13. שכבה IV: כלי החרס מתקופת הב״ק 2.

◂ איור 13

מס׳	הכלי	מס׳ לוקוס	מס׳ סל
1	קנקן	122	1166/5
2	קנקן	170	1358
3	קנקן	131a	1261/1
4	קנקן	120	1077/3
5	פערור	120	1077/1
6	פערור	165	1333/2
7	פערור	160	1271/1
8	פערור	120	1097/7
9	פערור	112	1119/1
10	פערור	160	1271/2
11	פערור	134	1179/1
12	פערור	173	1372
13	פערור	120	1077/2
14	פערור	122	1106/1
15	פערור	170	1358/3
16	קנקנית	125	1122
17	פכית	139	1202/4
18	פכית	′131a	1387

בעת הצריפה; החרס הוא בצבע צהוב־כתום והליבה אפורה. לחלק מהשפות הגסות נמצאו ההקבלות הבאות: למס׳ 5 ו־6 בקריית אתא שכבה II (Fantalkin 2000: Fig. 7:11); למס׳ 8, בקריית אתא שכבה II (Fantalkin 2000: Fig. 8:11), בתל אפק שכבה VII (Beck 2000: Fig. 8.5:24), ובתל פארעה (צפון) (de Vaux 1951: Fig. 6:5); למס׳ 6, בתל פארעה (צפון) (de Vaux 1951: Fig. 6:6); ולמס׳ 10, בקריית אתא שכבה II (Fantalkin 2000: Fig. 10:11); ולמס׳ 11, בתל אפק שכבה VII (Beck 2000: Fig. 8.4:20). הגימור של שפות הפערורים מס׳ 12–15 נעשה באיכות טובה ונקייה יותר מהשפות של שאר הפערורים. הקבלה למס׳ 13 נמצאה בעין שדוד (Braun 1985: Fig. 4.28:17); למס׳ 14, בעין שדוד ובקריית אתא (Braun 1985: Fig. 21:7; Golani 2003: Fig. 4.28:3 בהתאמה); ולמס׳ 15, בקריית אתא (Golani 2003: Fig. 4.28:17).

קנקנית ופכיות (איור 13: 16–18).— הקנקנית (מס׳ 16) והפכיות (מס׳ 17, 18) אינן נפוצות באתרי התקופה, ולא נמצאו להן הקבלות מדויקות. ייתכן שלפכית מס׳ 17 יש הקבלות בשכבה מתקופת הב״ק 2 בתל פארעה (צפון) (de Vaux and Stève 1947: Fig. 7:28, 30). כלי מס׳ 18 הוא אחד הכלים הקטנים היחידים שנמצאו בתל מגל; הוא מחופה אדום וממורק מרוק אנכי. כלים קטנים אופיינים בדרך כלל למכלולי קברים, ואינם שכיחים במכלולי יישוב. לרוע המזל, מכלולים מקברים מתקופת הב״ק 2 נדירים מאוד: קבר אחד בכנרת (מזר, עמירן והאס תשל״ג), כמה קברים בתל יריחו (Kenyon 1960:52–155) ובתל פארעה (צפון) (de Vaux and Stève 1947: Figs. 1, 6). חמישה–שישה קברים מתקופה זו נחשפו בעין אסור (Yannai 2016; Dagan, and Sadeh, forthcoming). במערב עמק יזרעאל והגליל המערבי לא נחשפו קברים מתקופה זו, ולכן לא ניתן להביא הקבלות לכלים קטנים מאזור זה.

תקופת הברונזה הקדומה 2 (שכבה III)

המכלול הקרמי משכבה III (איור 14) זהה למכלולים שנמצאו בשכבה IV ובשכבה II (להלן). הוא כולל שני שברי טסים מתכתיים (מס׳ 1 ו־2), הדומים לטס משכבה II (איור 15: 4); שבר שפה של פיטס (מס׳ 3), הדומה לפיטס משכבה IV (איור 12: 15); שבר שפה של קנקן שלו שפה מפושקת (מס׳ 4), הדומה לקנקן/פיטס משכבה V (איור 11: 4); ושני פערורים (מס׳ 5 ו־6) הדומים לפערורים משכבה IV (איור 13: 14, 15). להקבלות ר׳ דיון בשכבות IV (לעיל) ו־II (להלן).

תקופת הברונזה הקדומה 2 (שכבה II)

קערות שטוחות שלהן דופן דקה (איור 15: 1, 2).— הקערות שלהן דופן דקה יוצרו מטין מפולם היטב, ובו מעט גריסי חצץ לבן מגיר כתוש, שנצרפו היטב לחרס בגון ורוד כהה ומורקו. הקערות נדירות במכלולי התקופה, ובתל מגל נמצאו רק שני שברים של קערות אלו. הקבלות להן נמצאו בתל תאו שכבה III (Greenberg 2001: Fig. 8.1:1), בקריית אתא שכבה II (Fantalkin 2000: Fig. 5:10) וב־Period 1 בתל פארעה (צפון) (de Vaux 1961: Fig. 3:29).

קערה שטוחה שלה שפה עבה (איור 15: 3).— נמצא שבר אחד של קערה בעלת דופן עבה ושפה מעובה ומקופלת, שלה חתך משולש. היא דומה לקערות שנמצאו בתל מגל שכבה V (למשל איור 10: 3) ושכבה IV (למשל איור 12: 5). על

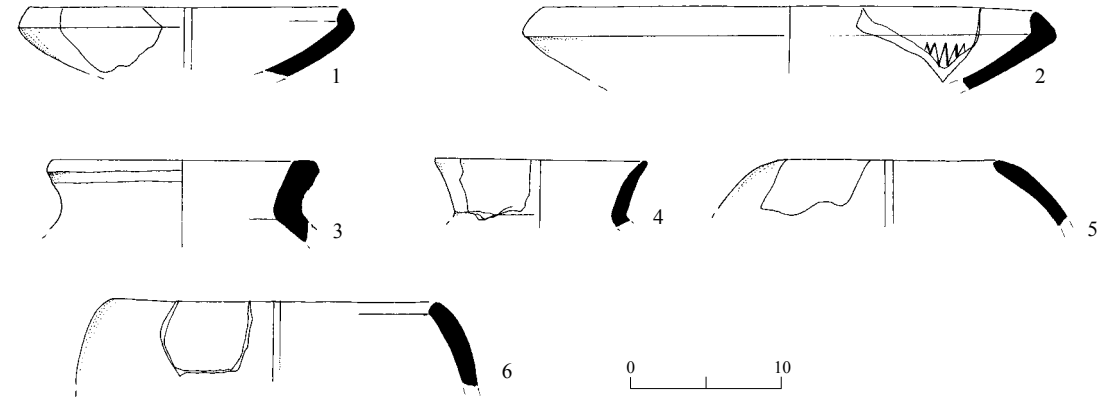

איור 14. שכבה III: כלי החרס מתקופת הב״ק 2.

מס׳	הכלי	מס׳ לוקוס	מס׳ סל
1	טס	131b	1263/2
2	טס	131b	1263/1
3	פיטס	131b	1211/2

מס׳	הכלי	מס׳ לוקוס	מס׳ סל
4	קנקן	131b	1211/1
5	פערור	136	1188/5
6	פערור	136	1188/1

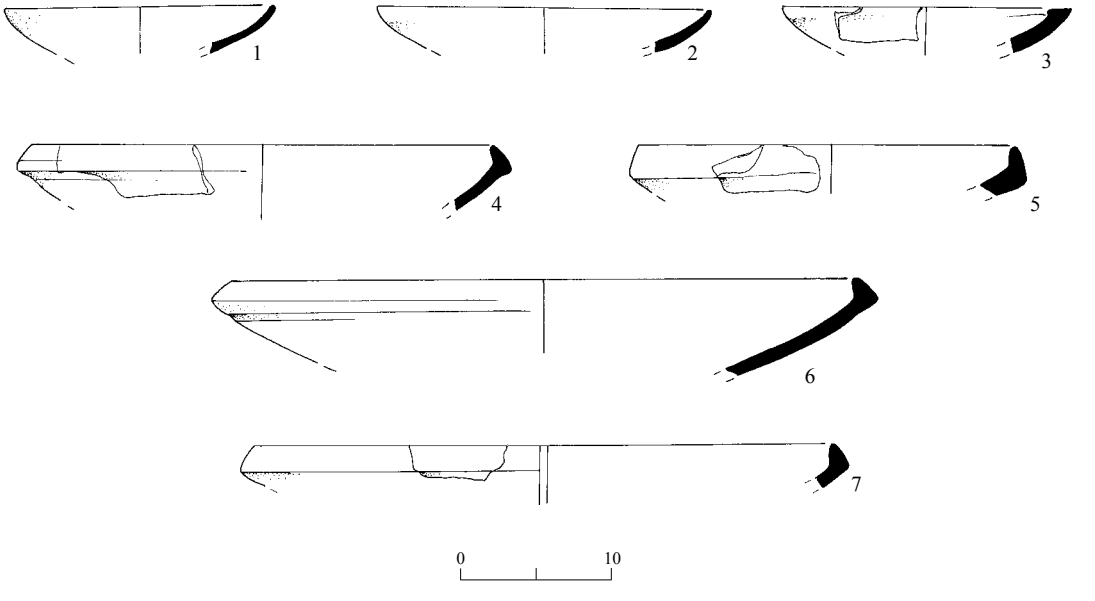

איור 15. שכבה II: כלי חרס פתוחים מתקופת הב״ק 2.

מס׳	הכלי	מס׳ לוקוס	מס׳ סל
1	קערה	108	1036/3
2	קערה	108	1036/1
3	קערה	108	1072/2
4	טס	108	1164/2

מס׳	הכלי	מס׳ לוקוס	מס׳ סל
5	טס	116	1083/1
6	טס	108	1036/2
7	טס	109	1024/1

פי המבנה השטוח שלה וצורת השפה, קערה זו קשורה לתפוצה של הטסים, ואפשר להגדירה כחלק מקבוצה זו (להלן).

טסים (איור 15:4–7).— הטסים עשויים טין מעורב במלכדים אדומים, כתומים וחומים, שנצרפו לחרס מתכתי בצבע ורוד או כתום כהה, ולו ליבה אפורה. לרוב הטסים דופן דקה, הפן הפנימי הוחלק וחופה בגוון החרס, והפן החיצון נעשה ברשלנות־מה. לחלק מהטסים (מס׳ 4, 6) יש שקע רדוד מתחת לשפה מן החוץ. לכל הטסים יש הקבלות בקריית אתא (Fantalkin 2000: Figs. 9:10; 11:10), בתל פארעה (צפון) (de Vaux 1951: Fig. 6:25; 1961: Fig. 3:28) ובתל תאו (Greenberg 2001: Fig. 8.1:14–16).

קנקנים (איור 16:1–3).— לקנקנים שפה מתעגלת חוצה, ולה גימור מחודד (מס׳ 1), מעוגל (מס׳ 2) או מרובע (מס׳ 3). הם עשויים מטין אפור בהיר וליבה אפורה בהירה שבה גריסים גדולים רבים בגוני אפור ולבן. לכולם הקבלות בקריית אתא שכבה II (Fantalkin 2000: Figs. 15:10; 18:10; 19:10).

פיטסים (איור 16:4–9).— לרוב הפיטסים (מס׳ 4–7) שפה עבה שגימורה מעוגל. לפיטס מס׳ 6 גימור מחודד וחתך משולש. שפות של פיטסים מטיפוס זה נמצאו גם בשכבות אחרות במגל, למשל בשכבה V (איור 11:1–4). חלק מהפיטסים חסרי צוואר, ולפיטס אחד (מס׳ 5) צוואר קצר. למרות ההבדלים בטיפוסי הצוואר ובגימור השפות, קוטר השפה של הפיטסים נותר אחיד למדי. הקבלה לפיטס מס׳ 4 נמצאה בתל אפק שכבה VII (Beck 2000: Fig. 8.4:25); למס׳ 5, בשכבה מתקופת הב״ק 1ב׳ בתל פארעה (צפון) (de Vaux 1951: Fig. 6:2); לפיטס מס׳ 6, בקריית אתא שכבה II (Fantalkin 2000: Fig. 20:10) ובשכבה מתקופת הב״ק 2 בתל פארעה (צפון) (de Vaux and Stève 1947: Fig. 6:7); למס׳ 7, בתל אפק שכבה VII (Beck 2000: Fig. 8.4:25). רק שפתו של פיטס מס׳ 8 אינה מתעגלת חוצה, אלא ישרה וזקופה, והיא דומה לשפות שנמצאו בעין אסור שכבה II (Yannai 2006: Fig. 4:59), בעין שדוד (Braun 1985: Fig. 23:1–13) ובמדרון המזרחי של תל מגידו שלב V (Engberg and Shipton 1934:15; Braun 2013) מתקופת הב״ק 1. כלי זה הוא העדות המאוחרת ביותר לטיפוס זה, והוא מלמד כי חלק מטיפוסי הפיטסים נמשכו מתקופת הב״ק 1 לתקופת הב״ק 2.

איור 16 ◂

מס׳	הכלי	מס׳ לוקוס	מס׳ סל
1	קנקן	109	1024/2
2	קנקן	108	1164/1
3	קנקן	101	1091/3
4	פיטס	121	1173/1
5	פיטס	101	1091/2
6	פיטס	108	1072/1
7	פיטס	109	1140/2
8	פיטס	123	1112/6
9	פיטס	116	1063/1
10	פערור	108	1019/1
11	פערור	109	1024/5
12	פערור	109	1123/3
13	פערור	108	1102/9
14	פערור	109	1123/8
15	ידית	109	1140/1
16	פכית	109	1140/3
17	פכית	183	1437

פערורים (איור 16:10–14).— הפערורים דומים למגוון הטיפוסים מן השכבות הקודמות. לרובם יש דופן דקה (מס׳ 10), והם יוצרו מטין נקי יותר מחסמים וגימורם מוקפד; הפערורים שלהם דפנות עבות (מס׳ 11–14) נחלקים לשתי קבוצות: חלקם יוצר מטין מעורב בכמויות גדולות של גריסי צור ומיקה שנצרף לחרס חום כהה שלו ליבה אפורה כהה, וניתן להניח שאלו הן שפות של סירי בישול. חלקם האחר יוצר מטין המכיל כמות גדולה של חצצים לבנים ומעט שרידי חומר אורגני שנצרף לחרס כתום שלו ליבה אפורה, וסביר שהם שימשו לאחסון. על חלק משברי הפערורים נמרח סיד לבן גס (עובי כ־0.5 מ״מ). לפערורים נמצאו הקבלות מדויקות בתל אפק שכבה VII (Beck 2000: Fig. 8.4:20, 22) ובקריית אתא שכבה II (Fantalkin 2000: Fig. 2:11).

ידית נקב (איור 16:15).— ידית הנקב, שהוצמדה לגוף קנקנית או אגן, היא חריגה בידיות שנמצאו בתל מגל, שרובן ידיות מדף בהונות וידיות אוזן שלהן חתך מלבני (כ־0.5 ס״מ עובי, 2–3 ס״מ אורך).

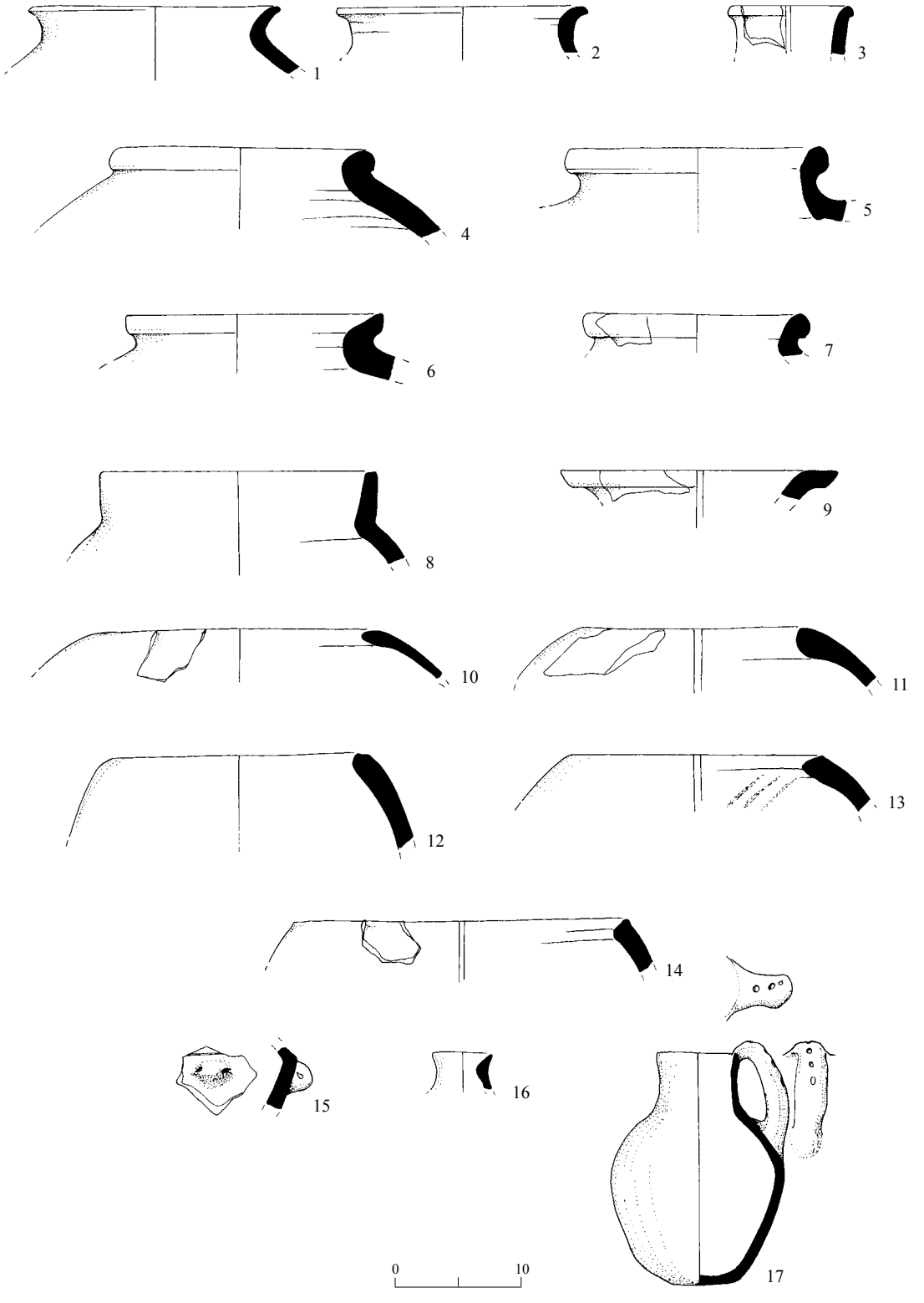

איור 16. שכבה II: כלי חרס סגורים מתקופת הב״ק 2.

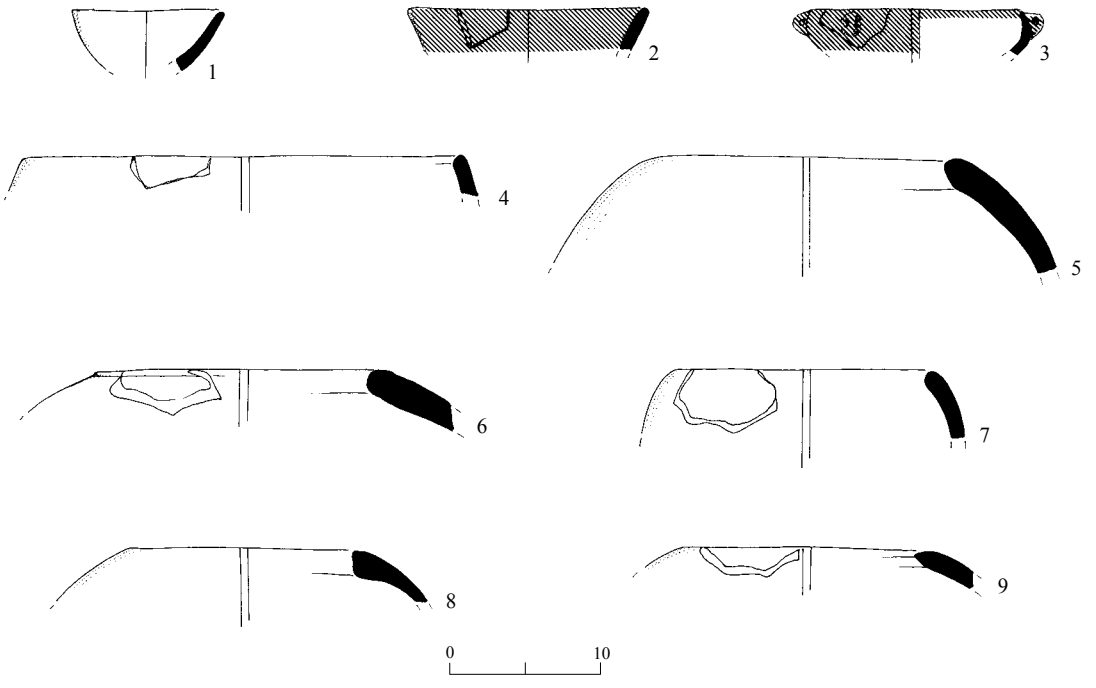

איור 17. חתך מהתעלה: כלי החרס מתקופת הב״ק 1–2.

מס׳	הכלי	מס׳ לוקוס	מס׳ סל
1	קערה	163	1308/2
2	קערה	163	1308/1
3	קערה	163	1363/1
4	פערור	154	1278/1
5	פערור	153	1240/3

מס׳	הכלי	מס׳ לוקוס	מס׳ סל
6	פערור	153	1240/7
7	פערור	163	1363/3
8	פערור	153	1256/1
9	פערור	163	1363/2

פכיות (איור 16:16, 17).— מס׳ 16 הוא שבר צוואר של פכית, שאת צורתה השלמה קשה לשחזר. היא עשויה מטין חסר חסמים, שנצרף לחרס צהוב עם ליבה אפורה. פכית מס׳ 17 עשויה מטין צהוב וליבה אפורה, והיא הכלי היחידי השלם שנמצא בחפירה. אין לה הקבלות מדויקות בשכבות מתקופת הב״ק 2. גם חירור על הצד החיצון העליון של הידית נמצא רק על מעט מאוד כלים במספר קברים מתקופת הב״ק 1, אך להקבלות אין ערך כרונולוגי או אזורי.

תקופת הב״ק 1ב׳–2 (חתך התעלה)
ההקבלות לטיפוסים מחלקה העליון של התעלה נמצאו בשכבות מתקופות הב״ק 1ב׳–2, עובדה המקשה על המסקנה לאיזו מהן יש לייחס חרסים אלה. אפשר שהממצא כולל חרסים משתי התקופות גם יחד.

קערות (איור 17:1–3).— לקערה הקטנה מס׳ 1 דופן מעט מעוגלת ושפה חדה. מקבילה נמצאה במגידו, שטח J, שכבה 4 (Joffe 2000: Fig. 8.3:4), שתוארכה על סמך הקערות האפורות הממורקות האופייניות לתקופת הב״ק 1ב׳ (Yannai 1999:211–214; Joffe 2000: Fig. 8.3:7, 9). לקערה מס׳ 2 דפנות ישרות; לא נמצאו לה הקבלות. הגוף והשפה המעוגלים מאפיינים את הקערות בכל תקופת הב״ק 1–2, אך הקערה עם הדופן הישרה כלל אינה אופיינית לתקופות אלו. לקערה מס׳ 3 צורה חצי־כדורית ומעט שטוחה, ולה שפה מתעגלת פנימה וידית נקב. הקבלות, ללא ידיות, נמצאו בקבר מתקופת הב״ק 1ב׳ בעין אסור (Yannai 1999: Fig. 2:1, 2).

פערורים (איור 17:4–9).— שפות של פערורים היו הממצא השולט בין כלל השפות שנמצאו בחלק

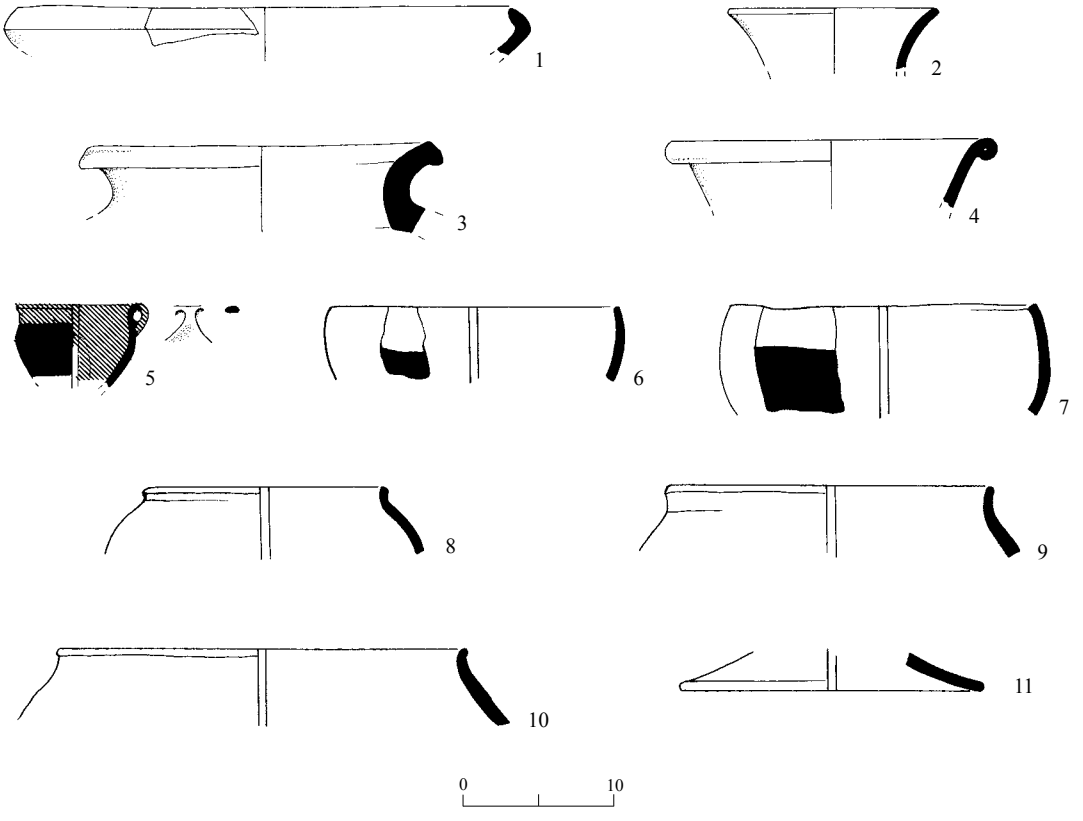

איור 18. שכבה I: כלי החרס מתקופת הב״ק 3.

מס׳	הכלי	מס׳ לוקוס	מס׳ סל
1	טס	118	1128/2
2	קנקן	118	1109
3	פיטס	118	1128/1
4	פיטס	118	1128/3
5	ספל	145	1234/1
6	קערה	118	1109/9

מס׳	הכלי	מס׳ לוקוס	מס׳ סל
7	קערה	118	1109/8
8	סיר	118	1109
9	סיר	118	1109/2
10	סיר	118	1109/1
11	רגלית	118	1109/15

העליון של התעלה. לכולם נמצאו הקבלות בקריית אתא: לפערור מס׳ 5, בשכבה II, מתקופת הב״ק 1ב׳ (Fantalkin 2000:Fig. 8:19); לפערור מס׳ 6, שלו חריץ בצד החיצון של השפה, בשכבה I, מתקופת הב״ק 2 (Fantalkin 2000: Fig. 11:4); ולפערור מס׳ 9, בשכבות II–I (Fantalkin 2000: Figs. 8:20, 21; 11:5, 6 בהתאמה).

תקופת הברונזה הקדומה 3 (שכבה I)

שכבה זו תוארכה על סמך הימצאותם של כלי בית ירח, שהם המאובן המנחה החשוב ביותר להגדרת התקופה. עם זאת, נמצאו בשכבה גם כמה כלים השייכים לתקופת הב״ק 2. לדיון מפורט בתיארוך השכבה, ר׳ **דיון ומסקנות** להלן.

טס (איור 18:1).— זהו כלי מתכתי הזהה לקבוצת הטסים המתכתיים מהשכבות של תקופת הב״ק 2 בתל מגל: שכבה IV — איור 12:4; שכבה III — איור 14:2; שכבה II — איור 15:7. לטס נמצאה הקבלה בקריית אתא שכבה II מתקופת הב״ק 2 (Fantalkin 2000: Fig. 11:10).

קנקן (איור 18:2).— רק שפה אחת של קנקן הייתה ראויה לדיון בשכבה זו. השפה פשוטה, מתעגלת

מעט חוצה, ולה גימור מעוגל. יש לה הקבלות בכל מכלולי תקופת הב״ק 2 (למשל, Fantalkin 2000: Fig. 10:19).

פיטסים (איור 18:3, 4).— מס׳ 3 הוא שבר גדול של פיטס שלו שפה מתעגלת חוצה, גימור חתוך ופינות חדות. הכלי יוצר מטין צהוב כהה, מעורב בחצצים לבנים ואפורים, ולו ליבה אפורה כהה, במסורת מובהקת של הפיטסים שנמצאו בשכבות II–IV. הקבלה לכלי מס׳ 3 נמצאה בשכבה מתקופת הב״ק 2 בתל פארעה (צפון) (de Vaux and Stève 1947: Fig. 6:6) ובמגידו, שטח J, שכבה 6 (Joffe 2000: Fig. 8.11:14). שבר מס׳ 4 הוא שפה של קנקן גדול או של פיטס שלו דופן דקה, צוואר חרוטי שצדו הרחב כלפי מעלה, ושפה מקופלת בחלקה העליון חוצה אשר נראית כטבעת עבה. הקנקן עשוי מטין מעורב בכמות גדולה של גריסים לבנים ואפורים, שנצרף לחרס כתום, ולו חיפוי לבן עבה וגס. לשפה ולצוואר מטיפוס זה יש הקבלות בתל אפק שכבה VII (Beck 2000: Fig. 8.5:26), במגידו, שטח J, שכבה 6 (Joffe 2000: Fig. 8.11:12), בקריית אתא שכבה II (Fantalkin 2000: Fig. 16:10) ובתל תאו שכבה III (Greenberg 2001: Fig. 8.2:13); כל ההקבלות הן מתקופת הב״ק 2.

חרסים ממשפחת כלי בית ירח (איור 18:5–11).— החרסים ממשפחת כלי בית ירח נחלקים לכלים שלהם דופן דקה וגימור איכותי (מס׳ 5) ולכלים עבים (מס׳ 6–11). לספל מס׳ 5 יש דופן שעוביה 4.5 מ״מ, ובחלקה העליון היא דקה אף יותר. הקערה יוצרה מטין מפולם היטב שנצרף לחרס כתום כהה. פנים הקערה נצרף לחרס אדום כהה וחיצוניותה לשחור בחלק התחתון ולחום כהה בחלק העליון (כ־1 ס״מ מתחת לשפה). לידית חתך סרט והיא מחוברת לשפה ולגוף בחיבור מתרחב, הטיפוסי למשפחה זו. על פי צורת הזיווי, הקערה דומה לקערות קטנות אחרות מקבוצה זו, שנחשפו בעפולה (Sukenik 1948: Pl. 10:18–20). החיבור הרחב של הידית לשפה ולגוף נפוץ גם בכלים גדולים מקבוצת בית ירח (Sukenik 1948: Pl. 10:1a–b). בקבוצת הכלים העבים (מס׳ 6–11) יש שברי שפות של כלים מטיפוסים שונים: מס׳ 6 ו־7 הם שברים של קערות, מס׳ 8–10 הם שברים של סירים ומס׳ 11 הוא שבר של כן. כל הכלים יוצרו מטין גס מעורב בחסמים גדולים בגוני אפור וחום, הגימור נקי ומוקפד, ופני הכלי מורקו מרוק צפוף בפנים ובחוץ. בכולם ניכר שימוש בטכניקה של קרצוף בסכין, והשפות של חלקם חתוכות בצורה מרובעת. כל הכלים נצרפו בטכניקה שהשאירה את החלק העליון של הפן החיצון של הכלי בגוון כתום כהה או חום, את החלק התחתון בצבע אפור כהה ואת הפן הפנימי של הכלים בצבע חום.[7]

יש הבדל גדול בטכניקת הייצור של שתי הקבוצות: ספל מס׳ 5 נעשתה באיכות טובה ובגימור איכותי, גוני הצבע שלה אחידים, ובין הכתום–האדום הכהה לבין השחור ניכר ניגוד בולט. לעומת זאת, הכלים בעלי הדפנות העבות נעשו באיכות ירודה יותר, ובין הצבעים אין ניגוד כה בולט.

תקופת הב״ק 1ב׳–2 (שטח B)

מן הממצא הקרמי שנתגלה בשטח B מוצגים חמישה כלים (איור 19): שפת טס (מס׳ 1) מטין ורוד־אדמדם ובו מעט חסמים ורודים בהירים; שפת קנקנית או ספל קטן (מס׳ 2) העשויה מטין ורוד בהיר, ללא חסמים, וגימורה מוקפד ונקי; שני שברי שפות של פיטסים (מס׳ 3, 4) מטין אפור בהיר מעורב בחסמים גדולים בצבע אפור ולבן, ושפת פערור (מס׳ 5) מטין אפור ובו כתמים חומים וליבה אפורה כהה, ובהם חסמים אורגניים וקוורץ שקוף (סיר בישול?). כלים דומים בצורתם ובטכניקת הייצור נמצאו גם בשכבות II–IV בשטח A (ר׳ דיון לעיל).

תקופת הב״ק 1א׳ (פני השטח)

במהלך הסקר שערך גופנא (ר׳ לעיל) נמצאו שברי כלי חרס אחדים מתקופת הב״ק 1א׳ שלהם חשיבות לתולדות האתר, ועל כן הם מוצגים להלן.[8]

קערה (איור 20:1).— שבר של קערה מקבוצת הקערות האפורות הממורקות (Gray Burnished Ware), העשויה מטין אפור בהיר, ממורקת מירוק צפוף ובמרכזה בליטה מעוגלת האופיינית לקבוצה הקדומה של משפחה זו (Braun 1997: Figs. 9.2–9.3; Yannai 1999:210–211).

פערור/קנקן/פיטס (איור 20:2).— לכלי זה יש דופן דקה, שפה מקופלת חוצה ומעוגלת בצדה הפנימי, וטביעות בוהן — מעין דגם חבל — על הפן החיצון של הקיפול. עיטור זה נמצא על שפות רבות שנמצאו בעין אסור שכבה III (Yannai and Grosinger 2000: Figs. 9.4:1, 2; 9.5:1, 2), והוא דגם נפוץ בכלים מהשלב הקדום בתקופת הב״ק 1א׳ (Braun 1997: Fig. 9.9:5; Golani and van den Brink 1999:24).

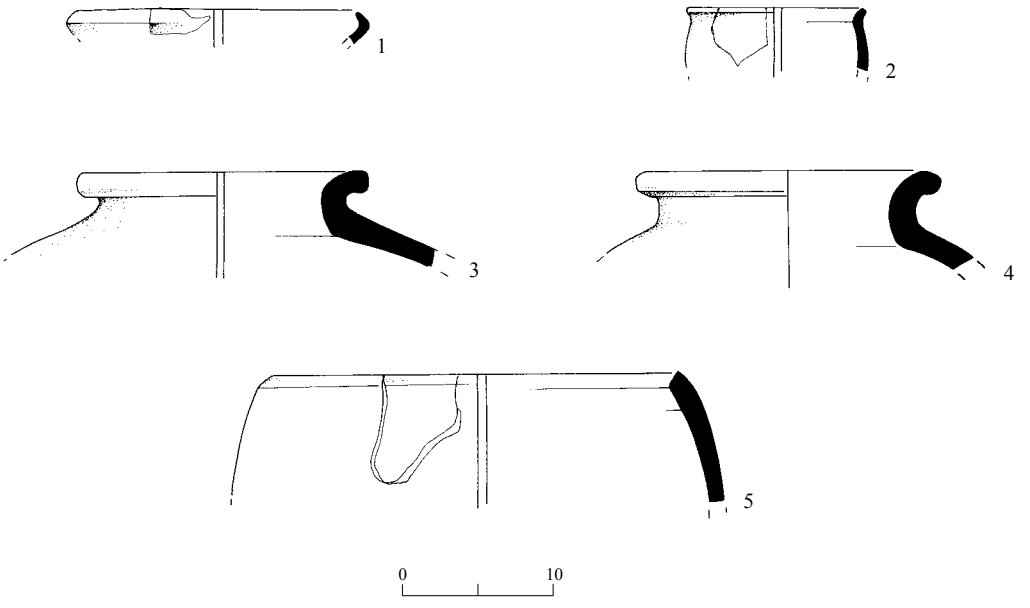

איור 19. שטח B: כלי החרס מתקופת הברונזה הקדומה.

מס׳	הכלי	מס׳ לוקוס	מס׳ סל
1	טס	201	2007
2	כלי	203	2012/1
3	פיטס	203	2000/3

מס׳	הכלי	מס׳ לוקוס	מס׳ סל
4	פיטס	203	2010/1
5	פערור	200	2000/8

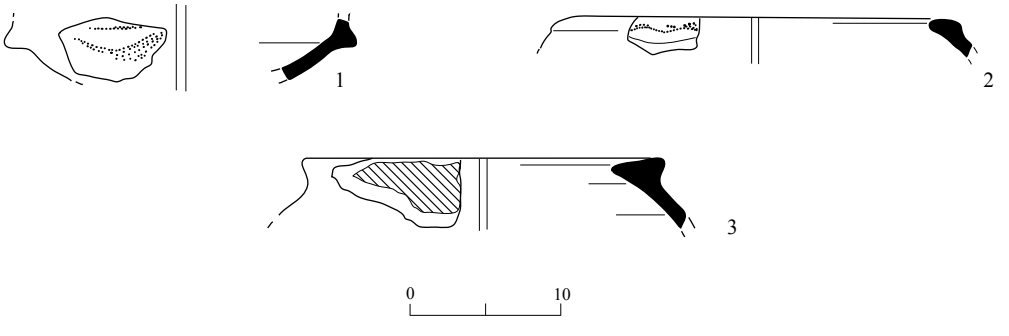

איור 20. פני השטח: כלי חרס מתקופת הב״ק 1א׳.

פיטס (איור 3:20).— נמצאה שפה עבה של פיטס, מחרס אפור בהיר מעורב בחסמים אורגניים מעט שרופים וחסמים אפורים ולבנים. לפיטס הקבלות במצר שכבה II (Dothan 1959: Fig. 6:14), אך בשל הסטרטיגרפיה הלקויה באתר זה קשה לדעת אם השבר הוא מתקופת הב״ק 1א׳ או מהתקופה הכלקוליתית. אי־בהירות זו תואמת את העובדה שטיפוס זה מופיע במכלולים קרמיים בשתי התקופות הללו, אך נעדר לחלוטין ממכלולים מתקופת הב״ק 1ב׳.

שונות

בחפירה נמצאו כמה חפצים העשויים ממגוון חומרים. אלה נמצאו בכל השכבות, ולכן הם מוצגים לפי טיפוסים ולא לפי השכבות.

דיסקיות חרס בשימוש משני (איור 1:21–3).— דיסקית מס׳ 1 חוררה בקידוח דו־קוני משוברר מסביב; דופנותיה של דיסקית מס׳ 2 שוברו, ללא קידוח. שתי הדיסקיות נוצרו משברי כלים מתרבות ואדי רבה בשימוש משני. הקבלות לדיסקיות חרס מחוררות נמצאו בתל תאו שכבה IX (Gopher and Eisenberg 2001: Fig. 9.2:4), שם הן מתוארכות לתרבות ואדי רבה. דוגמה נוספת נמצאה בתל בית העמק שכבה III (Givon 2002: Fig. 12:6), שם היא מתוארכת לתקופת הברונזה הקדומה. דיסקית מס׳ 3 עשויה משבר של כלי מתקופת הב״ק 1ב׳ בשימוש משני. צדה החיצון שוברר והוחלק, וצדה הפנימי נקדח והורחב בשברור. הדיסקיות המחוררות מזוהות, בדרך כלל, כמשקולות למטרות שונות, ואלה שאינן מחוררות מזוהות תדיר כמכסים.

טבעת מבזלת (איור 4:21).— הטבעת עשויה מאבן בזלת שלה מרקם דק, לא נקבובי, בצבע אפור כהה מאוד עם מעט גידים צהובים–כתומים. הקבלות נמצאו בתל תאו שכבה X (Gopher and Eisenberg 2001: Fig. 9.1:15), בתל בית העמק שכבה II (Givon 2002: Fig. 12:5), בקריית אתא שכבה I (Fantalkin 2000: Fig. 13:4–6), בשכבה מתקופת הברונזה הקדומה באזור (Golani and van den Brink 1999: Fig. 17:2) ובאתרים נוספים מתקופת הב״ק 1. טבעות הבזלת מזוהות בדרך כלל כמשקולות נול (Shamir 1999:32).

ראש אלה (איור 5:21).— ראש האלה עשוי מגיר דולומיט קשה מאוד, ולכן משקלה רב. הקידוח נעשה מצד אחד, ופניה החיצוניים הוחלקו למשעי. הקבלה נמצא בתל בית העמק שכבה II (Givon 2002: Fig. 12:9).

כלי כתישה (איור 6:21–8).— אבנים מגיר קשה ומבזלת, ובהן שקעים, נפוצות מאוד בכל האתרים. לפי החריצים בתחתית האבן, נראה כי היא נשחקה בתנועה סיבובית, אם בהיותה בסיס לציר של דלת ואם כאבן לשחיקת מזון או חומרי תעשייה.

גביע מבזלת (איור 9:21).— הגביע עשוי בזלת אפורה כהה, שמרקמה עדין מאוד, מעט גבישי, ללא גידי צבע אחרים. הגביע נמצא אמנם בשכבה IV, אך צורתו, ובעיקר הרגל המלאה והגסה, מלמדים כי הוא קדום לשכבה זו. הגביע דומה לכלי בזלת מראשית התקופה הכלקוליתית שנמצאו בעין אסור (Rowan 2006: Fig. 6.1:14) ובתל תאו שכבה VI (Gopher and Eisenberg 2001: Fig. 9.4:5), ונראה שהוא נמצא שלא באתרו.

אבני שחיקה מעוגלות (איור 10:21, 11).— אבני השחיקה גולפו מבזלת גסה, ובה נקבוביות קטנות. פני האבן אינם מוחלקים בהקפדה, ולעתים הושארו מעט זוויות ומשטחים קטנים על פניה. הקבלות נמצאו בתל תאו שכבות VIII–IX מהתקופה

איור 21 ◂

מס׳	החפץ	מס׳ לוקוס	מס׳ סל	שכבה
1	דיסקית חרס	167	1326	VI
2	דיסקית חרס	165	1333/1	IV
3	דיסקית חרס	101	1000	
4	טבעת בזלת	156	1264	IV
5	ראש אלה	187	1443	IV
6	כלי כתישה	131	1263	III
7	כלי כתישה	117	1086	II
8	כלי כתישה	109	1149	II
9	גביע בזלת	183	1435/1	II
10	אבן שחיקה	101	1139/1	II
11	אבן שחיקה	101	1139/2	II
12	כלי עצם	153	1259	תעלה
13	כלי עצם	153	1259	
14	מחט מתכת	183	1435/2	II

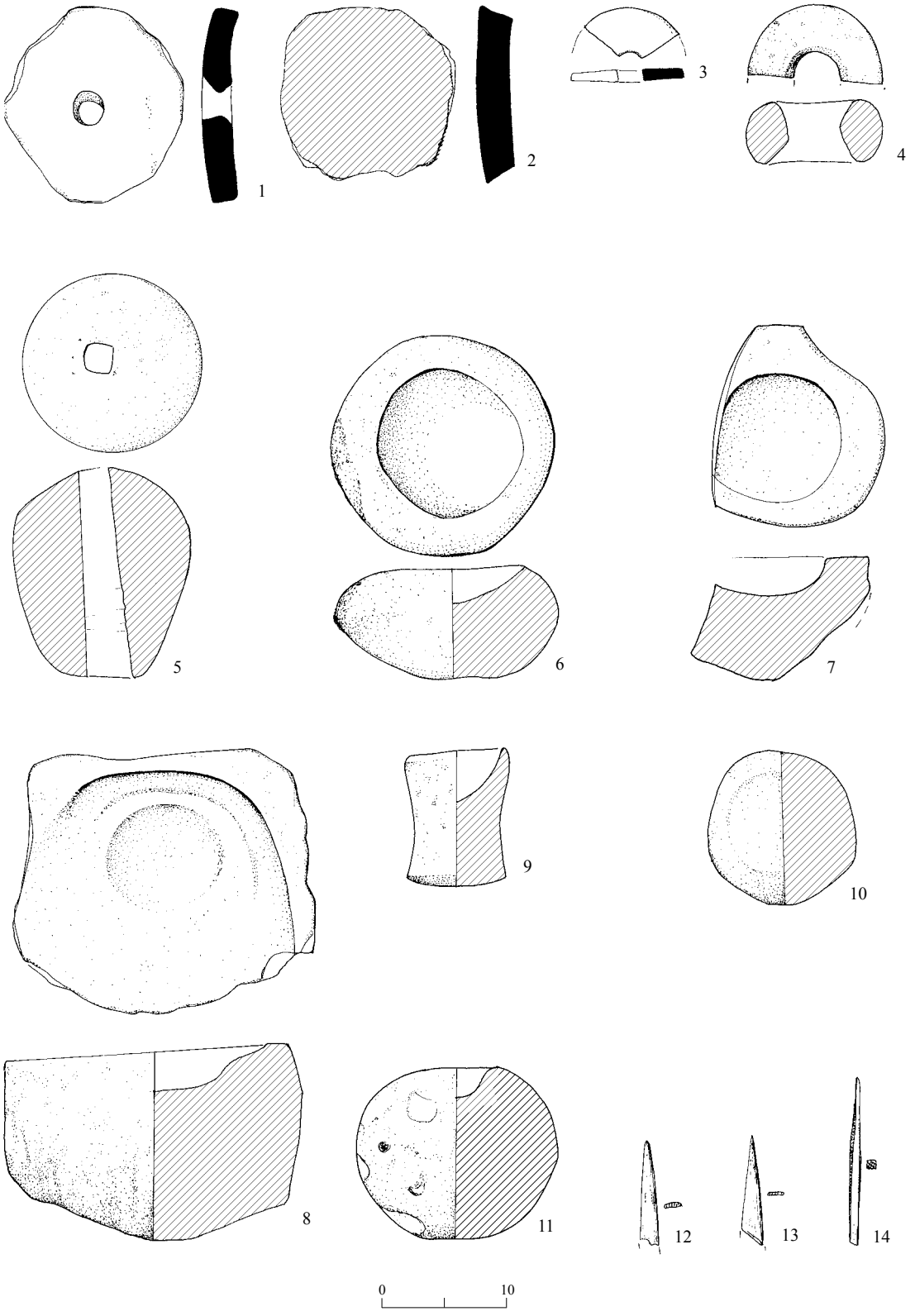

איור 21. שונות.

הכלקוליתית (Gopher and Eisenberg 2001: Fig. 9.1:2–4) ובקריית אתא שכבה I מתקופת הב״ק 2 (Fantalkin 2000: Fig. 13:10, 11).

שברי כלי עצם (איור 21:12, 13).— כלים אלה שימשו כלי עבודה, ויוצרו מעצמות צאן שהושחזו וחודדו במכוון למטרתם.

מחט ממתכת (איור 21:14).— למחט חתך מרובע. קצה האחד מחודד, והאחר מרובע.

דיון ומסקנות

שרידים אדריכליים

בשכבות מהתקופה הנאוליתית הקרמית (VII–IX) בתל מגל נחשפו רצפות וקיר לבנים (W45). השרידים האדריכליים מתקופת הב״ק 1–2 (שכבות II–VI) דומים לשרידים מאתרים אחרים בני התקופה, אך בשל מגבלות החפירה לא ניתן היה להשלים את חשיפתם של מבנים שלמים. בשכבה VI, תקופת הב״ק 1ב׳, נבנה מבנה גדול ומסיבי, שקירותיו (1 מ׳ עובי), השתמרו לגובה של מעל 2 מ׳. פינת המבנה הייתה ישרת־זווית בפנים ומעוגלת בחוץ, תופעה אופיינית למבנים מתקופה זו (Golani 1999).

בשכבות הקדומות של תקופת הב״ק 2 (שכבות IV–V) נוספו חדרים למבנה, ומדרום לו נבנה מבנה נוסף, שקירותיו צרים יותר. בין המבנים הפריד כנראה שטח פתוח מרוצף ברצפת עפר מהודקת. בשכבות המאוחרות של תקופת הב״ק 2 (שכבות II–III) ניכרת המשכיות בצורת הבנייה, בטכניקת הבנייה ובחומרי הגלם, אולם הקירות נבנו ברשלנות (רוחב משתנה לאורך הקיר, ופינות שלא בזווית ישרה). כל הקירות נבנו על מסד של אבנים לא מסותתות, ללא חומרי מליטה, שהונחו לגובה שניים או שלושה נדבכים. טכניקה זו של יסודות נמצאה בכל אתרי הארץ (Golani 1999, ושם מראי מקום). בחלק מהמקרים, היסוד בנוי כתוספת למבנה קיים, ובחלק אחר— כבנייה חדשה מעל יסודות קדומים. בשל כך, נערכה הפרדה סטרטיגרפית, וניתוח השינויים האדריכליים הסתמך גם על הממצא מעל הרצפות.

הממצא הקרמי

הקרמיקה נמצאה בחפירה שיטתית ומסודרת, וסידור הממצאים לפי השכבות הראה כי הסטרטיגרפיה שנקבעה מדויקת, וכי הממצאים שייכים למכלולים תקופתיים בהתאמה.

התקופה הנאוליתית הקרמית. המכלול הקדום ביותר הוא מהתקופה הנאוליתית הקרמית, ויש בו חרסים מעוטרים בצבע ובמרוק האופייניים לתרבויות יריחו IX ולוד, לצד חרס אחד מעוטר בדגם אידרה האופייני לתרבות הירמוכית שנמצא בסקר של קפלן (ר׳ לעיל). אין זה המקום לדון בהבדלים האזוריים והכרונולוגיים של שתי תרבויות נאוליתיות אלה (Garfinkel 1999a:101–102), אך ראוי לציין כי בתל מגל נמצאו אלה לצד אלה חרסים מעוטרים האופייניים לשתיהן, ללא כל הפרדה.

בשכבה VIII נמצאו חרסים מתרבות ואדי רבה. תרבות זו נתגלתה בכמה אתרים בסביבה הקרובה: בעין אסור בשכבה VI (Yannai 2006), בשרון הצפוני (Yannai 2002:66–70), בנחל זהורה שברמות מנשה (Gopher 2012), בהזורע שבמערב עמק יזרעאל (Anati et al. 1973:11–12) ובעין אל־ג׳רבה (Garfinkel and Matskevich 2002). היקפו הגדול של היישוב בתל מגל תואם היטב את היקפם של אתרים אלה, ששטחם מגיע לעשרות ואף למאות דונמים. הקרמיקה שנמצאה דומה לטיפוסים מן האתרים האחרים, ולא ניתן להבחין בהבדלים טיפולוגיים או טכנולוגיים ביניהם.

תקופת הברונזה הקדומה 1ב׳. במהלך החפירות לא נמצאו חרסים מהתקופה הכלקוליתית ומתקופת הב״ק 1א׳. החרסים משכבות VI–VI תואר כו לשלב מאוחר יותר של תקופת הב״ק 1ב׳. שרידים מתקופה זו נחשפו בעין אסור שכבה II (Yannai 2006), במדרון המזרחי של תל מגידו שלבים V–VII (Engberg and Shipton 1934; Braun 2013), בתל מגידו, שטח J, שכבות 4 ו־5 (Joffe 2000), בעין שדוד (Braun 1985), ב־Periods 4, 5 בתל פארעה (צפון) (de Vaux and Stève 1947) ובקריית אתא שכבה II (Golani 2003). השטח המוגבל של החפירה וכמות החרסים הקטנה אינם מאפשרים דיון טיפולוגי מעמיק, אך ניתן לומר בביטחון כי רוב הממצא הקרמי דומה בטכנולוגיה, במבנה הכלים ובגוני הצבע של החיפויים לאלה של אתרי מערב עמק יזרעאל ועין אסור — תחום תפוצתה של ׳תרבות עמק יזרעאל׳ (עמירן תשל״א:68; Wright 1937:37–39).[9] קביעה זו תקפה, אף על פי שנמצאו הקבלות אחדות בתל פארעה (צפון) ובתל אפק. מיקומו של תל מגל, כ־10 ק״מ מדרום לעין אסור, מציב אותו כאחד האתרים הדרומיים ביותר שנמצאו בהם שכבות יישוב מ׳תרבות עמק יזרעאל׳, והוא מרחיב את תחום תפוצתה של תרבות זו לתוך השרון הצפוני.

לציון מיוחד ראוי שבר של בקבוק (סל 1260, לוקוס 153, שכבה IV), שיוצר בעמק הנילוס ויובא לתל מגל ממצרים. לרוע המזל, שבר הבקבוק לא היה ראוי לציור, אך צורתו והטיפול בפני החרס, וכן תוצאות הבדיקה הפטרוגרפית, אינם משאירים מקום לספק באשר למקורו. בקבוקים דומים נמצאו בתל חליף (Levy et al. 1997:7) ובבית הקברות בעין אסור (Yannai and Braun 2001: Fig. 3:4), שם הם תוארכו לימיו של המלך המצרי נערמר ולימי תרבות נקאדה IIIC2.

תקופת הברונזה הקדומה 2. במכלולים הקרמיים של שכבות II–V מתקופת הב״ק 2 נמשכת המסורת של תרבות הב״ק 1ב׳, המבטאת שמרנות בתעשייה הקרמית. המשכיות זו ניכרת בטכנולוגיות הייצור, בטיפוסי הקנקנים והפערורים, ובעיקר בצורת השפות של הפיטסים. לצד השמרנות הטכנולוגית בולטת מאוד נוכחותם של כלים מתכתיים, שיובאו לתל מגל מאזור דרום הלבנון וממורדות החרמון (Greenberg and Porat 1996). בתל מגל לא נמצאו כלים מקומיים המחקים כלים מתכתיים, ונראה שייבוא הכלים מאזור החרמון לא השפיע על עיצובם של כלים מקומיים, ורק במקרים נדירים ניתן להצביע על השפעות כאלה, כגון התחלת ייצורם של טסים בכל רחבי הארץ.

תקופת הב״ק 2 היא התקופה הארוכה ביותר שבה נושב תל מגל, ובכך הוא מצטרף לתל אפק ועין אסור, שהם שני האתרים הגדולים הנוספים בשרון שבהם נחשפו שכבות וקברים מתקופת הב״ק 2.

תקופת הברונזה הקדומה 3. בשכבה I נמצא מכלול קרמי ובו שברים שנעשו בטכנולוגיה האופיינית למשפחת כלי בית ירח, אחד מהם (איור 18:5) בצבעי שחור ואדום האופייניים למשפחה זו. שבר זה והשברים של הכלים הגסים (איור 18:7, 9, 10) נבדקו בבדיקות פטרוגרפיות, ולפיהן נקבע כי אלה יוצרו בסביבת תל מגל ולא בעמק הירדן (Zuckerman, Ziv-Esudri and Cohen-Weinberger 2009:154–155).[10]

מסקנה זו שונה מהדעה המקובלת במחקר שמשפחת כלי בית ירח היא מוצר של בקעת הירדן ומזרח עמק יזרעאל. שברי כלי חרס רבים ממשפחה זו נתגלו בדרום, בתל לכיש, בתל ירמות, בתל ערני, בתל בית מרסים, בתל אל־חסי, בתל חליף ובעוד אתרים בשפלת החוף (Gophna and Blockman 2004), אך רק אלה מחפירות תל ירמות זכו לבדיקה פטרוגרפית (פייר דה מירושדג׳י, מידע בעל פה). תוצאות הבדיקה הפטרוגרפית של החרסים מתל ירמות הראו שהכלים יוצרו בשפלה ובאזורים שקרקעותיהם לס. מסתבר שבאזור השפלה, בתל אל־חסי, תל חליף או תל לכיש, היה מרכז או מרכזים לייצור כלים ממשפחת כלי בית ירח. לתמונה זו מצטרף עתה תל מגל, שגם בו יוצרו כלים ממשפחת בית ירח.

לכאורה, אין ספק בהגדרתה של שכבה I לתקופת הב״ק 3, שהמאובן המנחה שלה הם כלי בית ירח. אולם, הקבלות לתקופת הב״ק 3 בחבלים הצפוניים של מישור החוף אינן אפשריות משום שעד היום לא נמצאו יישובים מתקופה זו באגני הנחלים אלכסנדר, חדרה ותנינים. ההקבלות שנמצאו לשאר שברי כלי החרס משכבה I (למעט משפחת כלי בית ירח) הן משכבות מתקופת הב״ק 2 בקריית אתא, בתל תאו ובתל פארעה (צפון), וכן מתקופת הב״ק 1ב׳ במגידו, שטח J, שכבה 6. מכאן, אפשר להניח שרק השברים ממשפחת כלי בית ירח נמצאו באתרם ושאר השברים אינם באתרם, או לחלופין, שרק השברים ממשפחת כלי בית ירח אינם באתרם, ולכן, על־פי שאר הכלים, ניתן לייחס את השכבה לתקופת הב״ק 2. כיוון שהשבר ממשפחת כלי בית ירח (איור 18:5) התגלה בעת פירוק קיר אבן על פני השטח, נשללת האפשרות שהוא חדר לשכבה זו. אין ספק שהקיר משכבה I נבנה לאחר שהחרס ממשפחת כלי בית ירח כבר היה במכלול, ולכן תוארכה שכבה זו לתקופת הב״ק 3. ההקבלות הרבות לתקופות הב״ק 1 ב׳ ו־2 שנמצאו לכלי החרס משכבה זו מעידות שהייתה המשכיות רבה בתהליכי ייצור הכלים הגדולים (בעיקר פיטסים וקנקנים) ושמרנות בטכנולוגיה ובעיצובם הסופי של הכלים במהלך תקופות הב״ק 2–3.

בדיקות פחמן־14

שלוש דגימות פחמן־14 נלקחו משכבות VII–VIII. שתי דגימות מלוקוסים נקיים משכבה VII (L179, L188; טבלה 2: מס׳ 1, 2) והשלישית מלוקוס 189 משכבה VIII (טבלה 2: מס׳ 3).[11]

ממצאים משוכבים מתרבות ואדי רבה נמצאו בתל מגדים (5331–5217 לפסה״נ), בתל דובר (5884–5556 לפסה״נ; Khalaily et al. 2016) ובתל חנן (5788–5562 לפסה״נ; Khalaily and Nagorski 2013:2–3). מגוון התאריכים נע בין 5800–5200 לפסה״נ (ר׳ גם Banning 2007:88–89). נתונים אלה מתיישבים עם תיארוך סופה של תרבות יריחו IX (5654–5450 לפסה״נ) שקדמה

טבלה 2. תאריכי פחמן־14 מדגימות פחם מתל מגל

מס׳	מס׳ דגימה	לוקוס, סל	תאריך פחמן־14±10 (לפני זמננו)	גיל מכויל (לפסה״נ)	δ13C PDB ‰
1	RTT-4675	L188, B1441	6345±45	5260–5460 (68.2%) 5210–5470 (95.4%)	-25.3
2	RTT-4676	L179, B1424	6585±45	5480–5610 (68.2%) 5470–5620 (95.4%)	-26.0
3	RTT-4677	L189, B1461	6913±45	5730–5840 (68.2%) 5710–5890 (95.4%)	-25.7

טבלה 3. השוואה בין תאריכי תרבות ואדי רבה לתאריכי הדגימות מתל מגל

מס׳ הדגימה	ראשית תרבות ואדי רבה 5813–5708 לפסה״נ		סוף תרבות ואדי רבה 5296–5166 לפסה״נ		שכבה
RTT-4675	5460	קדום 250 שנה	5260	מתאים	VII
	5610	קדום 300 שנה	5210	מתאים	
RTT-4676	5610	מתאים	5480	קדום 310 שנה	VII
	5620	מתאים	5470	קדום 300 שנה	
RTT-4677	5840	קדום 30 שנה	5730	קדום 560 שנה	VIII
	5890	קדום 80 שנה	5710	קדום 550 שנה	

לתרבות ואדי רבה, ועם ראשיתן של התרבויות הכלקוליתיות הקדומות בתל אבו ח׳מיד (Lovell, Dollfus and Kafafi. 2007), בתל עלי שכבה 1b (Garfinkel 1999b) ובאתרים בוואדי זקלב בעבר הירדן (Banning, Gibbs and Kadowaki 2005). תאריכים רדיומטריים אלה (Banning 2007: Table 4) מגדירים את תאריכיה של ראשית תרבות ואדי רבה בין השנים 5813–5708 לפסה״נ ואת סופה לשנים 5296–5166 לפסה״נ. השוואה של תאריכים אלה לתאריכי הדגימות מתל מגל מוצגת בטבלה 3 (תאריכים מעוגלים מעט).

לפי תאריכי הדגימות מתל מגל, דגימה מס׳ 3 קדומה בעשרות שנים מראשית תרבות ואדי רבה ובמאות שנים מסופה. הדבר תואם היטב למפלס הנמוך של שכבה VIII שממנו נלקחה הדגימה. לפי תאריכיה, היא מסוף התקופה הנאוליתית הקרמית (התרבות הלודית ושכבה IX ביריחו). דגימות מס׳ 1 ו־2 תואמות יותר לתאריכי תרבות ואדי רבה, ויש ככל הנראה לשייכן לתרבות זו.

סיכום

בחפירה בתל מגל נחשפו שרידי יישוב שראשיתו בתקופה הנאוליתית הקדם־קרמית וסופו בתקופת הב״ק 3. צפיפות הקירות והרצף הארוך של ההתיישבות בתל מאפשרים להניח שהיישוב בתקופות אלו היה אינטנסיבי, אך מגבלות החפירה, חתך ארוך ועמוק, אינם מאפשרים לשחזר את תכניתו.

תל מגל הפרוטו־היסטורי נסקר, כאמור, פעמים אחדות, אך כל הסקרים נערכו בחלקו המערבי של התל, בעת בניית ברכת המים במקום. מכל הסקרים פורסם במלואו רק זה של גופנא (תש״ן), והוא כולל נתונים מדעיים על התל ועל תולדותיו. החפירה הנדונה כאן נערכה כ־200 מ׳ ממזרח לברכת המים. וצפיפות הבנייה בנקודה זו, ומספר השכבות שנחשפו, מלמדים ששטח זה אינו בשולי היישוב, ונראה כי הוא נמשך מזרחה (כיום ממזרח לגדר ההפרדה).[12] שילוב הנתונים מהסקרים שנערכו בחלקו המערבי של התל ומהחפירה המתוארת כאן

בחלקו המזרחי, מעלה כי תל מגל הוא אתר פרוטו־היסטורי רב־ממדים, ששטחו נאמד ב־200 דונם לפחות.

השרידים האדריכליים בתל וממצאי החפירה דומים לאלה שנחשפו בשכבות II–VII בעין אסור, אם כי היישוב בתל מגל המשיך להתקיים מאות שנים לאחר נטישת היישוב בעין אסור. אתרים פרוטו־היסטוריים נסקרו ונחשפו מדרום לתל מגל (ח׳ירבת אל־רג׳ם) ומצפון לו (ח׳ירבת בצעה, בקה אל־ע׳רבייה, מצר, עין אסור). רובם התקיימו רק בחלק מהתקופות; חלקם הגדול נעזב במהלך תקופת הב״ק 1א׳, ורק היישוב בעין אסור המשיך להתקיים עד ראשית תקופת הב״ק 2 (Yannai 2002). לאור ההמשכיות הברורה בממצא האדריכלי והקרמי, נראה כי המעבר מתקופת הב״ק 1ב׳ לתקופת הב״ק 2 היה איטי ולא לווה בשינוי תרבותי מהותי או במשבר. תהליך דומה מסתמן גם באתר בקריית אתא (Golani 2003:244–246; Faust and Golani 2008).

יש להניח שהיישוב בתל מגל היה חלק ממערכת יישובית־תרבותית, שהייתה קשורה בטבורה לשני מוקדים. במהלך התקופה הנאוליתית הקרמית ובתקופת הב״ק 1 היה התל קשור לפעילות שהתרחשה במישור השרון (כגון תל אפשר, מעברות, ברכות מעברות, ברכות עין החורש, תל תנובות ושער אפרים; Yannai 2002). בעקבות נטישת היישובים בשרון במהלך תקופת הב״ק 2 נקשר תל מגל לעין אסור ולאתרים בהרי שומרון (Zertal 1993; Paz 2002:256), ואילו השרון הצפוני נותר נטוש גם במהלך תקופת הב״ק 3. בתקופה זו פרח היישוב בתל מגידו והתחדשה ההתיישבות גם באגן נחל איילון (Gophna and Paz 2011). בחפירה התגלו מעט שרידי בנייה מתקופת הב״ק 3, כנראה בשל קרבתם לפני השטח שגרמה לחורבנם, ולכן אי אפשר להצביע על ממדי היישוב או על אופיו החברתי־הכלכלי.

מיקומו האסטרטגי של תל מגל על דרך הים תרם בוודאי לקשריו המסחריים והתרבותיים עם יישובים מאגן הירקון בדרום עד עמק יזרעאל המערבי בצפון. החרסים הספורים ממשפחת כלי בית ירח, מעידים על קשרים תרבותיים ומסחריים עם מרכזי היישוב לאורך דרך הים. בסוף תקופה זו, ואולי אף קודם לכן, ניטש היישוב בתל מגל. את מקומו האסטרטגי כמרכז עירוני בצפון מישור החוף ירש תל ג׳ת (גת כרמל), שהיה לעיר הראשה במהלך תקופות הברונזה והברזל (פורת, ינאי וכשר תשנ״ט).

הערות

[1] לדברי קפלן, החרסים נאספו בחלק המערבי של התל, בעת בניית ברכת מים ובתוך תעלות ההגנה של מוצב צבאי שהיה במקום. קפלן תיארך את החרסים לתרבות הירמוכית. למרבה הצער, החומר שנאסף אבד, והמידע נמסר בעל פה.

[2] החפירה, מטעם רשות העתיקות ובמימון חברת מת״ב, נערכה בחודשים יוני–יולי 2000 (הרשאה מס׳ A-3244) בראשות עוזי עד. סייעו ד״ר אלי ינאי (ייעוץ, מיון ועיבוד קרמי), יחזקאל דנגור (מנהלה), אבי האג׳יאן (מדידות ושרטוט בשטח), רינה ברין (שרטוט), צילה שגיב (צילום), אלישבע קמייסקי (רפאות כלי חרס) וכרמן הרש (ציור ממצא). את המחקרים הנלווים ביצעו ענת כהן־וינברגר (פטרוגרפיה), רון קהתי (ארכיאוזואולוגיה) ועפר מרדר (כלי צור).

[3] לוקוס 126 בחתך 4–4 הוא רצפה השייכת לשכבה III.

[4] תודה לאמיר גולני שהעיר את תשומת לבנו לטכניקת בנייה זו בעת ביקורו בחפירה.

[5] רצפה 150 נתגלתה בחתכים של תעלה שנכרתה לפני תחילת החפירה בעזרת הטרקטור. רצפות 152 ו־153 נחשפו בתחתית אותה התעלה.

[6] קיר 27 שימש הן בשכבה III הן בשכבה II.

[7] בשל מגבלות הציור הארכיאולוגי לא ניתן להמחיש את צבעוניותה של דופן הכלי.

[8] אנו מודים לפרופ׳ רם גופנא על שהעביר לנו את ציורי החרסים שנעשו באוניברסיטת תל אביב והתיר לפרסמם כאן.

[9] אנו משתמשים כאן במינוח מכלולי ׳מערב עמק יזרעאל׳ וצפון השרון משום שהקרמיקה ממזרח עמק יזרעאל ועמק בית שאן שונה מהם, ומהווה קבוצה נפרדת.

[10] את הבדיקות הפטרוגרפיות ערכה ענת כהן־וינברגר, ולה תודתנו.

[11] הבדיקה הרדיומטרית נעשה על ידי א׳ בוארטו ממכון ויצמן, רחובות. תודתנו נתונה לה. תאריכי הפחמן־14 מדווחים על פי המקובל (BP = 1950) ובהתאם לאמנה הבין־לאומית (Stuiver and Polach 1977: 255). מכאן, שכל תאריכי הפחמן־14 המחושבים תוקנו לרכיביהם כדי שהתוצאות יהיו תואמות לתקן של $\delta^{13}C$ בערך 25‰ (עץ). תאריכים מכוילים בשנים קלנדריות נלקחו מטבלות הכיול של: Stuiver et al. 1998:1041–1083 באמצעות גרסת OxCal v. 3.3 של Bronk Ramsey 1999 ושימוש בעקומת הכיול הארצית של 10 שנים.

[12] במהלך עבודות שנעשו ממערב לכפר זיתא (נ״צ 2043/6991–2), כ־100 מ׳ ממזרח לשטח החפירה, נחשפו שרידי בנייה מתקופת הברונזה הקדומה. אנו מודים לאיאד עוואדה על המידע.

הפניות

אהרוני י׳ תשמ״ז. **ארץ ישראל בתקופת המקרא: גיאוגרפיה היסטורית** (מהדורה חדשה). ירושלים.

גבעון ש׳ 1989. **החפירה בבית העמק — 1973**. תל אביב.

גופנא ר׳ תשל״ד. **הגיאוגרפיה היישובית של מישור החוף הארץ־ישראלי בתקופת הברונזה הקדומה**. עבודות דוקטור. אוניברסיטת תל אביב.

גופנא ר׳ תש״ן. היישוב בשרון בתקופה הכלקוליתית ובתקופת הברונזה הקדומה: תהליכים, מערכים ונופים. בתוך א׳ דגני, ד׳ גרוסמן וא׳ שמואלי, עורכים. **השרון, בין ירקון לכרמל**. תל אביב. עמ׳ 161–166.

מזר ב׳, עמירן ר׳ והאס נ׳ תשל״ג. קבר מתקופת הברונזה הקדומה II בבית ירח (כינרת). **ארץ־ישראל יא**: 176–193.

ספראי ז׳, גרוסמן ד׳, פרנקל י׳ ורייני פ״א תש״ן. דרכי השרון. בתוך א׳ דגני, ד׳ גרוסמן וא׳ שמואלי, עורכים. **השרון, בין ירקון לכרמל**. תל אביב. עמ׳ 249–261.

עמירן ר׳ תשל״א. **הקיראמיקה הקדומה של ארץ־ישראל: מראשית התקופה הניאוליתית ועד חורבן בית ראשון**. ירושלים.

פורת י׳, ינאי א׳ וכשר א׳ תשנ״ט. שרידים ארכיאולוגיים בג׳ת. **עתיקות** 37: 1–78.

Amiran R. 1978. *Early Arad* I: *The Chalcolithic Settlement and Early Bronze City; First–Fifth Seasons of Excavations, 1962–1966.* Jerusalem.

Anati E., Avnimelech M., Haas N. and Meyerhof E. 1973. *Hazorea* I (Archivi 5). Brescia.

Banning E.B. 2007. Wadi Rabah and Related Assemblages in the Southern Levant: Interpreting the Radiocarbon Evidence. *Paléorient* 33/1:77–101.

Banning E.B., Gibbs K. and Kadowaki S. 2005. Excavations at Late Neolithic al-Bāsātīn in Wādī Ziqlāp, Northern Jordan. *ADAJ* 49:229–243.

Beck P. 2000. Area B: Pottery. In M. Kochavi. *Aphek-Antipatris* I: *Excavation of Areas A and B; The 1972–1976 Seasons* (Tel Aviv University Institute of Archaeology Monograph Series 19). Tel Aviv. Pp. 93–133.

Braun E. 1985. *En Shadud: Salvage Excavations at a Farming Community in the Jezreel Valley, Israel* (BAR Int. S. 249). Oxford.

Braun E. 1996. Salvage Excavations at the Early Bronze Age Site of Me‘ona: Final Report. *‘Atiqot* 28:1–31.

Braun E. 1997. *Yeftaḥ’el: Salvage and Rescue Excavations at a Prehistoric Village in Lower Galilee, Israel* (IAA Reports 2). Jerusalem.

Braun E. 2013. *Early Megiddo on the East Slope (the “Megiddo Stages”): A Report on the Early Occupation of the East Slope of Megiddo; Results of the Oriental Institute’s Excavations, 1925–1933* (OIP 139). Chicago.

Dagan Y. and Sadeh S. Forthcoming. *Excavations at Ḥorbat Gilan.* IAA Reports.

Dothan M. 1959. Excavations at Meser, 1957: Preliminary Report on the Second Season. *IEJ* 9:13–29.

Engberg R.M. and Shipton G.M. 1934. *Notes on the Chalcolithic and Early Bronze Age Pottery of Megiddo* (SAOC 10). Chicago.

Fantalkin A. 2000. A Salvage Excavation at an Early Bronze Age Settlement on Ha-Shophtim Street, Qiryat ’Ata. *Tel Aviv* 27:28–56.

Faust A. and Golani A. 2008. A Community in Transition: The Early Bronze Age Site of Qiryat Ata as a Test Case. *Tel Aviv* 35:215–243.

Fischer P.M. 2000. The Early Bronze at Tell Al-Kharaz, Jordan Valley: A Study of Pottery Typology and Provenance, Radiocarbon Dates, and the Synchronization of Palestine and Egypt during Dynasty 0–2. In G. Philip and D. Baird eds. *Ceramics and Change in the Early Bronze Age of the Southern Levant* (Levantine Archaeology 2) Sheffield. Pp. 201–232.

Garfinkel Y. 1992a. *The Material Culture of the Central Jordan Valley in the Pottery Neolithic and Early Chalcolithic Periods* (2 vols.). Ph.D. diss. The Hebrew University, Jerusalem (Hebrew; English summary, pp. 374–391).

Garfinkel Y. 1992b. *The Pottery Assemblages of the Sha‘ar Hagolan and Rabah Stages of Munhata (Israel)* (Cahiers du CRFJ 6). Paris.

Garfinkel Y. 1999a. *Neolithic and Chalcolithic Pottery of the Southern Levant* (Qedem 39). Jerusalem.

Garfinkel Y. 1999b. Radiometric Dates from Eighth-Millennium B.P. Israel. *BASOR* 315:1–13.

Garfinkel Y. and Matskevich Z. 2002. Abu Zureiq, a Wadi Rabah Site in the Jezreel Valley: Final Report of the 1962 Excavations. *IEJ* 52:129–166.

Getzov N. 2006. *The Tel Bet Yerah Excavations, 1994–1995* (IAA Reports 28). Jerusalem.

Givon S. 2002. Beth-Ha’emeq—Village of Shepherds and Farmers from the Chalcolithic Period and the Early Bronze Age. In E.C.M. van den Brink and E. Yannai eds. *In Quest of Ancient Settlements and Landscapes: Archaeological Studies in Honor of Ram Gophna.* Tel Aviv. Pp. 87–106.

Golani A. 1999. New Perspectives on Domestic Architecture and the Initial Stages of Urbanization in Canaan. *Levant* 31:123–133.

Golani A. 2003. *Salvage Excavations at the Early Bronze Age Site of Qiryat Ata* (IAA Reports 18). Jerusalem.

Golani A. and Brink E.C.M. van den. 1999. Salvage Excavations at the Early Bronze Age IA Settlement of Azor. *'Atiqot* 38:1–49.

Gopher, A. 2012. *Village Communities of the Pottery Neolithic Period in the Menashe Hills, Israel: Archaeological Investigations at the Sites of Nahal Zehora* (3 vols.) (Tel Aviv University Institute of Archaeology Monograph Series 29). Tel Aviv.

Gopher A. and Eisenberg E. 2001. Groundstone Artifacts and Small Finds. In E. Eisenberg, A. Gopher and R. Greenberg. *Tel Te'o: A Neolithic, Chalcolithic, and Early Bronze Age Site in the Ḥula Valley* (IAA Reports 13). Jerusalem. Pp. 139–150.

Gopher A. and Greenberg R. 1996. The Pottery Neolithic Levels. In A. Biran, D. Ilan and R. Greenberg. *Dan* I: *A Chronicle of the Excavations, the Pottery Neolithic, the Early Bronze Age and the Middle Bronze Age Tombs* (ANGSBA VI). Jerusalem. Pp. 65–81.

Gopher A. and Tsuk T. eds. 1996. *The Nahal Qanah Cave: Earliest Gold in the Southern Levant* (Tel Aviv University Institute of Archaeology Monograph Series 12). Tel Aviv.

Gophna R. and Blockman N. 2004. The Neolithic, Chalcolithic, Early Bronze and Intermediate Bronze Age Pottery. In D. Ussishkin. *The Renewed Archaeological Excavations at Lachish (1973–1994)* III (Tel Aviv University Institute of Archaeology Monograph Series 22). Tel Aviv. Pp. 873–899.

Gophna R. and Paz Y. 2011. Tell Qudadi and Tel Gerisah: Two Early Bronze III Sites on the Yarkon River. *Tel Aviv* 38:42–51.

Greenberg R. 1996. The Early Bronze Age Levels. In A. Biran, D. Ilan and R. Greenberg. *Dan* I: *A Chronicle of the Excavations, the Pottery Neolithic, the Early Bronze Age and the Middle Bronze Age Tombs* (ANGSBA VI). Jerusalem. 83–160.

Greenberg R. 2001. Pottery of Stratum III, The Early Bronze Age II. In E. Eisenberg, A. Gopher and R. Greenberg. *Tel Te'o, A Neolithic, Chalcolithic, and Early Bronze Age Site in the Ḥula Valley* (IAA Reports 13). Pp. 133–138.

Greenberg R. and Eisenberg E. 2006. Area BS: The Bar-Adon Excavations, Southeast, 1951–1953. In R. Greenberg., E. Eisenberg., S. Paz and Y. Paz. *Bet Yeraḥ; The Early Bronze Age Mound* I: *Excavation Reports, 1933–1986* (IAA Reports 30). Jerusalem. Pp. 117–234.

Greenberg R. and Porat N. 1996. A Third Millennium Levantine Pottery Production Center: Typology, Petrography, and Provenance of the Metallic Ware of Northern Israel and Adjacent Regions. *BASOR* 301:5–24.

Guy P.L.O. 1938. *Megiddo Tombs* (OIP XXXIII). Chicago.

Joffe A.H. 2000. The Early Bronze Age Pottery from Area J. In I. Finkelstein, D. Ussishkin and B. Halpern eds. *Megiddo* III: *The 1992–1996 Seasons* (Tel Aviv University Institute of Archaeology Monograph Series 18). Tel Aviv. Pp. 161–185.

Kafafi Z.A. 1990. Early Pottery Contexts from 'Ain Ghazal, Jordan. *BASOR* 280:15–30.

Kaplan J. 1958. Excavations at Teluliot Batashi in the Valle of Sorek. *Eretz-Israel* 5:9–24 (Hebrew; English summary, p. 83*).

Kaplan J. 1969. 'Ein el Jarba. *BASOR* 194:2–39.

Kehati R. This volume. Animal Bone Remains from Tel Magal.

Kenyon K.M. 1960. *Excavations at Jericho* I. *The Tombs Excavated in 1952–4.* London.

Kenyon K.M. and Holland T.A. 1983. *Excavations at Jericho* V: *The Pottery Phases of the Tell and Other Finds.* London.

Khalaily H. and Nagorsky A. 2013. Tel Ḥanan: A Site of the Wadi Rabah Culture East of Haifa. *'Atiqot* 73:1–17.

Khalaily H., Milevski I., Kolska-Horwitz L., and Marder O. 2016. Early Wadi Rabah and Chalcolithic Occupations at Tel Dover: Environmental and Chronological Insights. In S. Ganor, I. Kreinerman, K. Streit and M. Mumcuoglu eds. *From Sha'ar Hagolan to Shaaraim: Essays in honor of Prof. Yosef Gafinkel.* Jerusalem. Pp. 109–154.

Kirkbride D. 1969. Early Byblos and the Beqa'a. *MUSJ* 45:43–60.

Levy T.E., Alon D., Rowan Y., Brink E.C.M. van den, Grigson C., Holl A., Smith P. et al. 1997. Egyptian-Canaanite Interaction at Nahal Tillah, Israel (ca. 4500–3000 B.C.E): An Interim Report on the 1994–1995 Excavations. *BASOR* 307:1–51.

Lovell J.L., Dollfus G. and Kafafi Z. 2007. The Ceramics of the Late Neolithic and Chalcolithic: Abu Hamid and the Burnished Tradition. *Paléorient* 33/1:51–76.

Marder O. This volume. The Flint Assemblages from Tel Magal.

Paz Y. 2002. Fortified Settlements of the EB IB and the Emergence of the First Urban System. *Tel Aviv* 29:238–261.

Rowan Y.M. 2006. The Groundstone Assemblages. In E. Yannai. *'En Esur ('Ein Asawir)* I: *Excavations at a Protohistoric Site in the Coastal Plain of Israel* (IAA Reports 31). Jerusalem. Pp. 211–250.

Scheftelowitz N. 2002. Pottery: Late Neolithic Period; Early Bronze Age. In A. Kempinski. *Tel Kabri: The 1986–1993 Excavation Seasons* (Tel Aviv University Institute of Archaeology Monograph Series 20). Tel Aviv. Pp. 91–108.

Shamir O. 1999. Spindle Whorls. In A. Golani and E.C.M. van den Brink. Salvage Excavations at the Early Bronze Age IA Settlement of Azor. *'Atiqot* 38:32.

Sukenik E. 1948. Archaeological Investigations at 'Affūla. *JPOS* 21:1–71.

Vaux R. de 1951. La troisième campagne de fouilles à Tell el-Far'ah, près Naplouse: Rapport préliminaire. *RB* 58:393–430, 566–590.

Vaux R. de 1955. Les fouilles de Tell el-Far'ah, près Naplouse: Cinquième campagne. *RB* 62:541–589.

Vaux R. de 1957. Les fouilles de Tell el-Far'ah près Naplouse: Sixième campagne. *RB* 64:552–580

Vaux R. de 1961. Les fouilles de Tell el-Far'ah: Rapport préliminaire sur les 7e, 8e, 9e campagnes, 1958–1960. *RB* 68:557–592.

Vaux R. de 1962. Les fouilles de Tell el-Far'ah: Rapport préliminaire sur les 7e, 8e, 9e campagnes, 1958–1960. *RB* 69:212–253.

Vaux R. de and Stève A.-M. 1947. La première campagne de fouilles fouilles à Tell el-Far'ah, près Naplouse: Rapport préliminaire. *RB* 54:394–433, 573–589.

Wright G.E. 1937. *The Pottery of Palestine from the Earliest Times to the End of Early Bronze Age.* New Haven.

Yannai E. 1996. A Tomb of the Early Bronze Age I and Intermediate Bronze Age near Tel Esur (Assawir). *'Atiqot* 30:1*–16* (Hebrew; English summary, p. 125–126).

Yannai E. 1999. New Typological and Technological Aspects of Grey Burnished Bowls in Light of the Excavation at 'Ain Assawir. *Tel Aviv* 26:208–224.

Yannai E. 2002. The Northern Sharon in the Chalcolithic Period and the Beginning of the Early Bronze Age in Light of the Excavations at 'Ein Assawir. In E.C.M. van den Brink and E. Yannai eds. *In Quest of Ancient Settlements and Landscapes: Archaeological Studies in Honour of Ram Gophna.* Tel Aviv. Pp. 65–85.

Yannai E. 2006. *'En Esur ('Ein Asawir)* I: *Excavations at a Protohistoric Site in the Coastal Plain of Israel* (IAA Reports 31). Jerusalem.

Yannai E. 2016. *'En Esur ('Ein Assawir)* II: *Excavations at the 'Ein Assawir Cemeteries.* Jerusalem.

Yannai E. and Braun, E. 2001. Anatolian and Egyptian Imports from Late EB I at Ain Asawir, Israel. *BASOR* 321:41–56.

Yannai E. and Grosinger Z. 2000. Preliminary Summary of Early Bronze Age Strata and Burials at 'Ein Assawir, Israel. In G. Philip and D. Baird eds. *Ceramics and Change in the Early Bronze Age of the Southern Levant* (Levantine Archaeology 2) Sheffield. Pp. 153–164.

Zertal A. 1993. Fortified Enclosures of the Early Bronze Age in the Samaria Region and the Beginning of Urbanization. *Levant* 25:113–125.

Zuckerman S., Ziv-Esudri A. and Cohen-Weinberger A. 2009. Production Centers and Distribution Patterns of Khirbet Kerak Ware in the Southern Levant: A Typological and Petrographic Perspective. *Tel Aviv* 36:135–180.

REMAINS FROM THE POTTERY NEOLITHIC PERIOD AND EARLY BRONZE AGE AT TEL MAGAL

UZI 'AD AND ELI YANNAI
(PP. 1*–38*)

Tel Magal, which covers an area of approximately 200 dunams (50 acres), is located on the western fringes of the Samaria foothills and is on the edge of the eastern Sharon gully, about 400 m east of Kibbutz Magal and one kilometer south of large Tel Jatt (map ref. 2042/6991; Fig. 1). The site lies on the route of the Via Maris, as it winds northward from Afeq to Khirbat Yamma and Tel Jatt, and approaches Naḥal 'Iron.

Eight excavation squares were opened on a general north–south axis, running alongside a ditch dug mechanically at the site. The excavation uncovered the following strata: lowest Stratum IX dates from the Pottery Neolithic period (the Yarmukian and the Jericho IX and Lodite cultures); Strata VIII–VII, from the Wadi Rabah culture; Stratum VI, from Early Bronze Age IB; Strata V–II, from Early Bronze Age II (Figs. 2–5); and Stratum I, from Early Bronze Age III.

No traces of structures were found in the earliest strata (IX–VII), apart from a section of a mudbrick wall (W176; Plan 1) attributed to the Wadi Rabah culture (Stratum VII). The layers exposed in these strata contained potsherds (Figs. 6–8), flint artifacts (see Marder, this volume) and animal bones (see Kehati, this volume). The architectural remains of the Early Bronze Age strata (VI–I) conform to other structures found at other sites during this period. Nevertheless, excavation constraints prevented the exposure of an entire structure, and therefore, the resulting architectural data is extremely fragmentary. Based on the wall traces that were uncovered, some of the structures at the site were built with curved walls, some with curved and straight walls, and some with straight walls. Significant differences were observed between the wall widths, but the construction techniques and raw materials are the same.

The pottery finds from Tel Magal are consistent with the stratigraphical analysis, and they are arranged in plates according to strata (Figs. 6–20). Other small finds were found outside stratigraphic context, and therefore, they are presented typologically (Fig. 21). For flints and fauna, see Marder, this volume and Kehati, this volume, respectively.

Finds from the Pottery Neolithic (Stratum IX; Fig. 6) include painted and burnished ware characteristic of the decorative inventory of the Jericho IX culture; one sherd (Fig. 6:22) is ornamented with a typical Yarmukian-culture herringbone pattern.

Strata VIII–VII (Figs. 7, 8) yielded Wadi Rabah pottery. The size of the settlement in this period is similar to that of sites from the Wadi Rabah culture exposed at 'En Jarba and 'En Esur, which cover tens or even hundreds of dunams.

The excavation recovered no pottery from the Chalcolithic period or the start of Early Bronze Age IA. The potsherds in Stratum VI (Fig. 9) are dated to the late phase of the Early Bronze Age (EB IB).

The pottery tradition of EB IB continues into EB II (Strata V–II; Figs. 10–16). This continuance is manifested in the production technique, the jar types and holemouth jars, and particularly in the pithoi rim forms. Alongside the conservative technologies employed to produce most of the pottery, a substantial quantity of metallic ware, imported to Tel Magal from southern Lebanon and the Hermon foothills, was also recovered.

The EB III potsherds in Stratum I (Fig. 18) were found together with a very typical bowl fragment of thin-walled Bet Yeraḥ Ware (Fig. 18:5–11). Petrographic analysis showed that all the fragments of coarse ware attributed to Bet Yeraḥ Ware were produced locally at the site, whereas the thin-walled bowl fragment—which at first appears to be a typical Bet Yeraḥ product—was not produced at Tel Magal and comes from the region of Tel Lakhish or Tell el-Ḥesi in the coastal plain. After the settlements in the Sharon region were abandoned during EB II, Tel Magal formed links with 'En Esur and sites in the Samaria foothills, while the northern Sharon continued to be deserted during EB III. Although no architectural remains from EB III were exposed in the excavation, the pottery attests to the existence of a settlement during this period; however, its size or socio-economic character could not be indicated. At the end of this period, Tell Magal was abandoned and its role as an urban center in the northern coastal plain was taken over by Tel Jatt (Gat Carmel), which became the main city in the region in the second and first millennia BCE.

CAPTIONS TO ILLUSTRATIONS

Fig. 1. Location map.
Plan 1. Area A, Strata VI–IV, plan and Sections.
Plan 2. Areas A and B, Strata III–I (for Sections, see Plan 1).
Fig. 2. Stratum V, Sq 7: Floor 146 abutting W26, looking northwest.
Fig. 3. Stratum V, Sq 3: large fragments of pottery atop Floor 162, looking southwest.
Fig. 4. Stratum IV, Sq 8: intact jar found on Floor 131, looking southwest.
Fig. 5. Stratum III, Sq 8: Floor 126 abutting W40, looking southwest.
Fig. 6. Stratum IX: Neolithic pottery from the ditch.
Fig. 7. StratumVIII: pottery of the Wadi Rabah culture.
Fig. 8. StratumVII: pottery of the Wadi Rabah culture.
Fig. 9. Stratum VI: EB IB pottery.
Fig. 10. Stratum V: EB II pottery, open vessels.
Fig. 11. Stratum V: EB II pottery, closed vessels.
Fig. 12. Stratum IV: EB II pottery.
Fig. 13. Stratum IV: EB II pottery.
Fig. 14. Stratum III: EB II pottery.
Fig. 15. Stratum II: EB II pottery, open vessels.
Fig. 16. Stratum II: EB II pottery, closed vessels.
Fig. 17. Ditch section: EB I–II pottery.
Fig. 18. Stratum I: EB III pottery.
Fig. 19. Area B: Early Bronze Age pottery.
Fig. 20. Surface finds: EB IA pottery.
Fig. 21. Miscellenia.
Table 1. Stratigraphy according to squares (Roman numerals) compared with the general stratigraphy at the site.
Table 2. Carbon-14 dates of charcoal samples from Tel Magal.
Table 3. Wadi Rabah chronology compared with radiocarbon dates from Tel Magal.

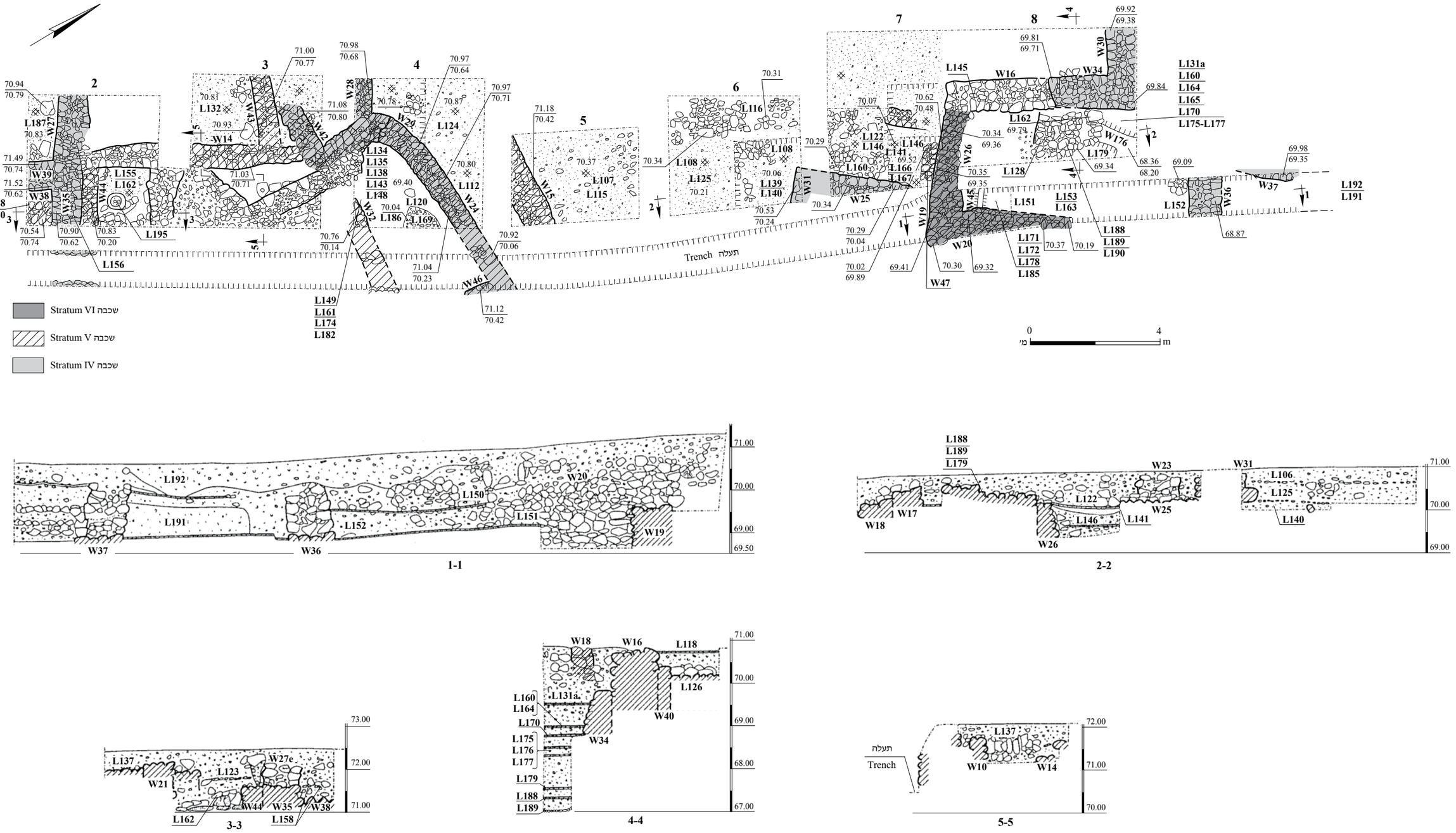

תכנית 1. החפירה בשטח A, שכבות IV–VI, תכנית וחתכים.

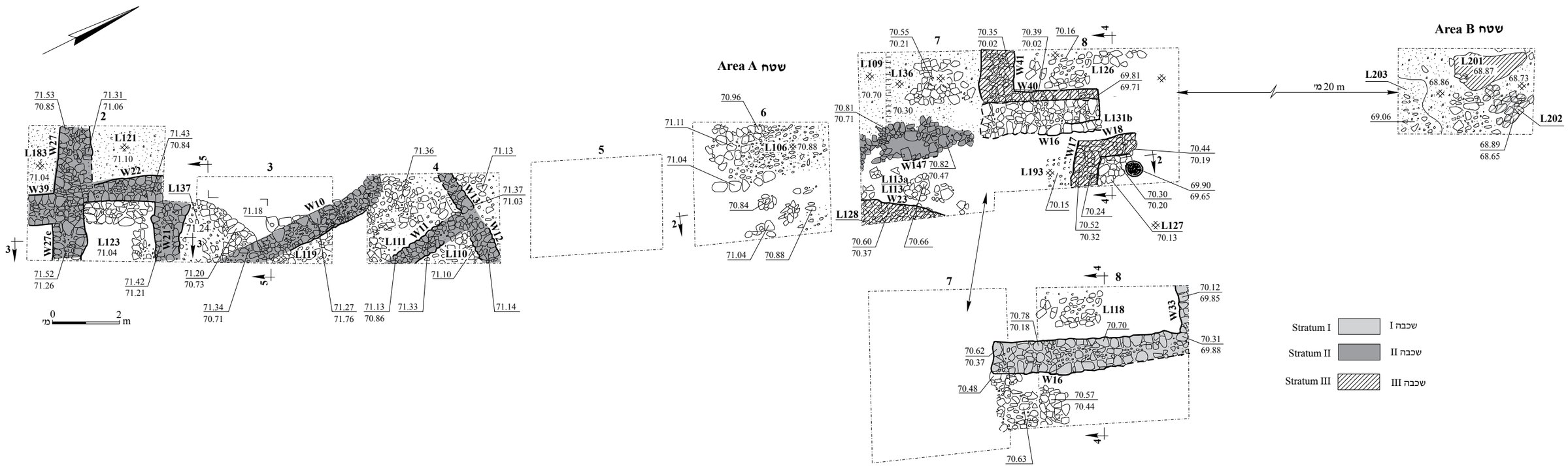

תכנית 2. החפירה בשטחים A ו־B, שכבות I–III (לחתכים ר׳ תכנית 1).