עתיקות 95, התשע״ט

מקוואות טהרה, בורות מים ושרידים אחרים בשולי היישוב הקדום בבן שמן

רונית לופו

במהלך החודשים מאי–יוני 2007 נערכה חפירת הצלה סמוך למחלף בן שמן, בתוואי קו חשמל לאנטנה סלולרית.[1] החפירה נערכה בתחום האתר בן שמן, כ־100 מ׳ מצפון לכביש 443, סמוך לצומת מודיעים (נ״צ 194175–229/651531–570 ; איור 1). שטח החפירה משתרע על מדרונה המערבי של שלוחה בשולי הגבעות

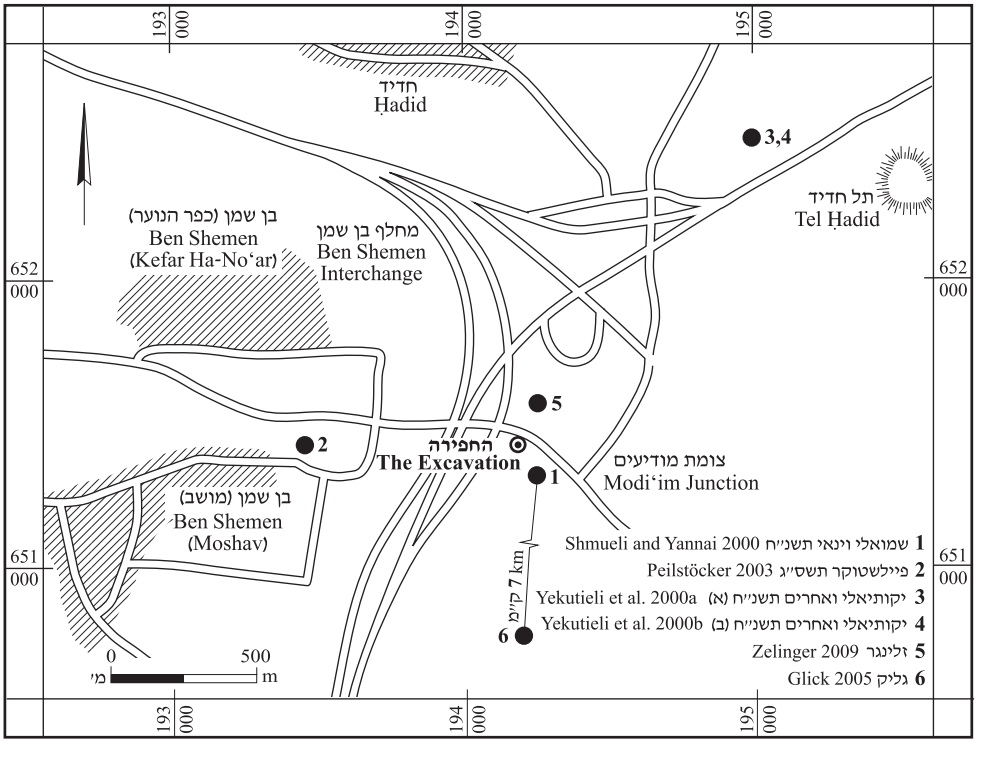

איור 1. מפת איתור.

[1] את החפירה (הרשאה מס׳ A-5100) ניהלה המחברת, מטעם רשות העתיקות ובמימון חברת פרטנר. סייעו: אברהם האג׳יאן (מדידות), צילה שגיב (צילום שטח), פיטר גנדלמן ויהודה רפיואנו (עיבוד הממצא ועריכת הלוחות), שלמה יעקב־ג׳ם ואלי בכר (מנהלה), הילה רוזנשטיין (מעבדת מתכת), אירינה לידסקי־רזניקוב (ציור כלי חרס), אולגה שור (רפאות כלי זכוכית), כרמן הרש (ציור כלי זכוכית), נטליה כצנלסון (עיבוד כלי זכוכית), גבריאלה ביכובסקי (נומיסמטיקה), ילנה קופרשמידט (ניקוי מטבעות), קלרה עמית (צילום מטבעות) ונטליה זק (שרטוט). כמו כן סייעו עמית ראם, מרטין פיילשטוקר, צח קניאס, ענאן עזב, אורית סגל ואלכסנדר צצקין. תודה מיוחדת לדוד עמית ז״ל, ליחיאל זלינגר וליהודה רפיואנו.

המזרחיות של שפלת לוד (כ־100 מ׳ גובה מעל פני הים). האזור מאופיין בסלע נארי קרוב לפני השטח וחשוף ברובו, ומתחתיו סלע קרטון רך. החפירה ממוקמת כ־100 מ׳ דרומית ליישוב שחפר בעבר זלינגר (2005; 2009: 87–91), ונחשפו בו שרידי מקוואות, מתקנים תת־קרקעיים, מערכות מסתור ובורות מים מהתקופה הרומית הקדומה, בית בד מהתקופה הביזנטית, וכן שרידים מהתקופות האסלאמית הקדומה והממלוכית. בחפירות אחרות בסביבה נתגלו בעיקר קברים, מחצבות ומתקנים חקלאיים (יקותיאלי ואחרים תשנ״ח [א]; תשנ״ח [ב]; שמואלי וינאי תשנ״ח; פיילשטוקר תשס״ג; גליק 2005). סביבת האתר נסקרה בעבר במסגרת סקר ישראל (גופנא ובית־אריה 1997: אתרים 187, 189), וכן בסקר כביש חוצה ישראל (דגן 2010: 40*).

החפירה

נבדקה רצועת שטח (כ־70 מ׳ אורך, 5 מ׳ רוחב מרבי) בכיוון צפון־מזרח–דרום־מערב ונפתחו שישה ריבועי חפירה; ביניהם נערך חישוף של פני השטח. נחשפו שלושה מקוואות, ארבעה בורות מים, שרידי חציבות ומערה (תכנית 1), המתוארכים לתקופות ההלניסטית הקדומה עד האסלאמית המאוחרת.

פעולות בירוא ונטיעה שנערכו בשטח בעבר פגעו במבנים שעל פני השטח, ולכן שרדו רק מתקנים תת־קרקעיים שנחצבו בסלע הנארי. המתקנים שנחצבו בסלע הקרטון שרדו במצב השתמרות גרוע, ולעתים לא היה אפשר לשחזר את מתארם המקורי. המתקנים הפתוחים התמלאו בממצא מתקופות מאוחרות, ומצב זה הקשה על התארוך. גם תוואי החפירה, רצועה צרה וארוכה, הקשה על הבנת הקשר בין המתקנים.

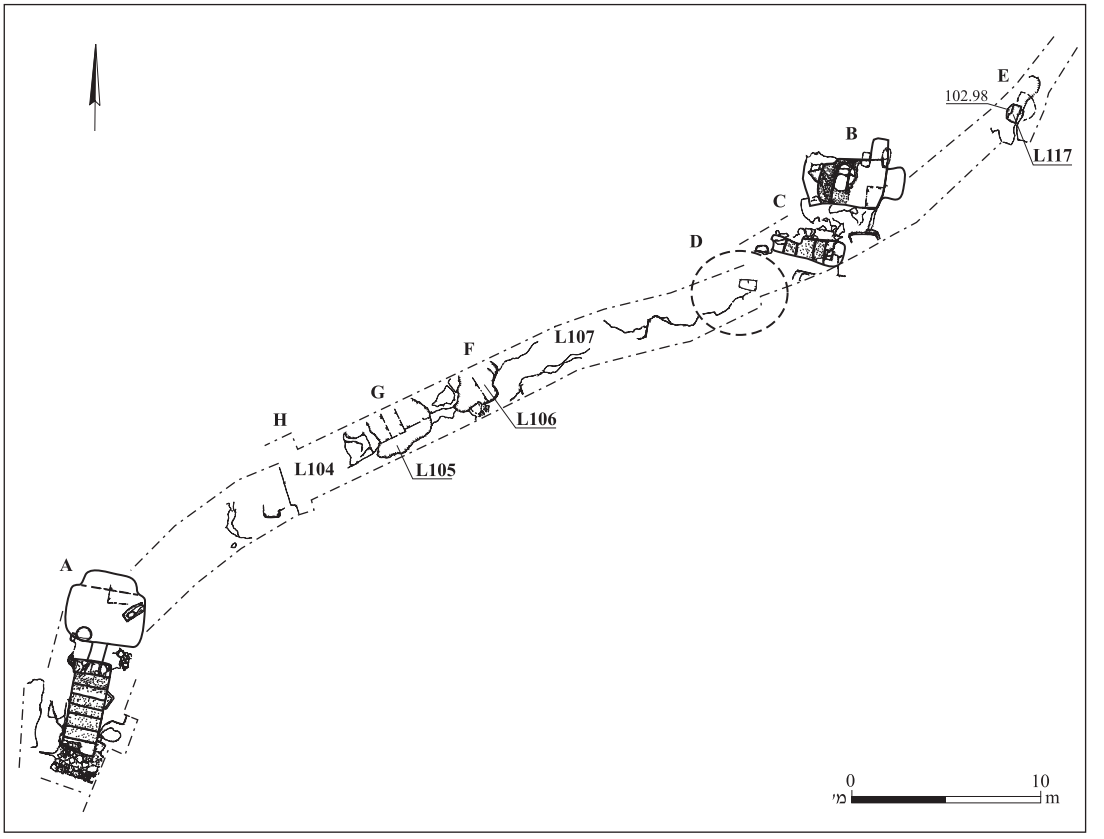

תכנית 1. שטחי החפירה.

המקוואות

נחשפו שלושה מקוואות (A–C), שהשתמרו בתת־הקרקע בלבד; שרידי קירות דלים שנמצאו בגובה פני השטח מלמדים כי הם היו ככל הנראה מקורים, אך תקרתם לא נשתמרה. מקוואות A ו־C השתמרו טוב, ולכן יוצגו ראשונה. בהמשך יוצג מקווה B.

מקווה A (תכנית 2; איור 2). למקווה שלושה חלקים: מסדרון (L115), קמרון (L141) וחדר טבילה (L116). זוהו ארבעה שלבים המתוארים להלן מהקדום למאוחר.

בשלב הראשון (תכנית 2: חתך 1–1) נחצב מסדרון מלבני (L115; 4.7 × 1.6 מ׳) שהוביל לחדר טבילה. דופנות המסדרון טויחו בשתי שכבות לפחות של טיח הידראולי. שבע מדרגות חצובות (כ־0.2 מ׳ גובה, 0.7–0.5 מ׳ שלח כל מדרגה) יורדות לכיוון צפון, אף הן טויחו בשכבה עבה של טיח הידראולי. שרידי ריצוף אבן (L119; 1.5 × 2.7 מ׳), הניגש אל המדרגה העליונה, וטיח המשתפל מעט מעל מדרגה זו, מלמדים על מבוא שהיה בכניסה למקווה. בתחתית המדרגה התחתונה, בדופן הצפונית של המסדרון, נחצב קמרון (L141; 1.0 × 0.8 מ׳) המוביל אל חדר הטבילה. הקמרון טויח בטיח הידראולי הדומה לטיח שבמסדרון. חדר הטבילה (L116; 2.8 × 4.0 מ׳) הוסב בשלב מאוחר לבור מים (L116a; ר׳ להלן), אך נראה כי צורתו המקורית הייתה מלבן. ייתכן כי היו מדרגות, שלא שרדו, שהובילו מהקמרון לתוך חדר הטבילה. בהצטברויות מעל המסדרון וחדר הטבילה נמצאו כלי חרס מהתקופה ההלניסטית (המאה הא׳ לפסה״נ; איור 3:1–4) וכלים מהמאות הא׳–הב׳ לסה״נ (איור 3:5–7), וכן מטבע מהתקופה החשמונאית (L115; ר׳ Bijovsky, this volume: Coin No. 2), המלמדים על תום השימוש במתקן בשלב זה.

איור 2. מקווה A, מבט לצפון־מערב.

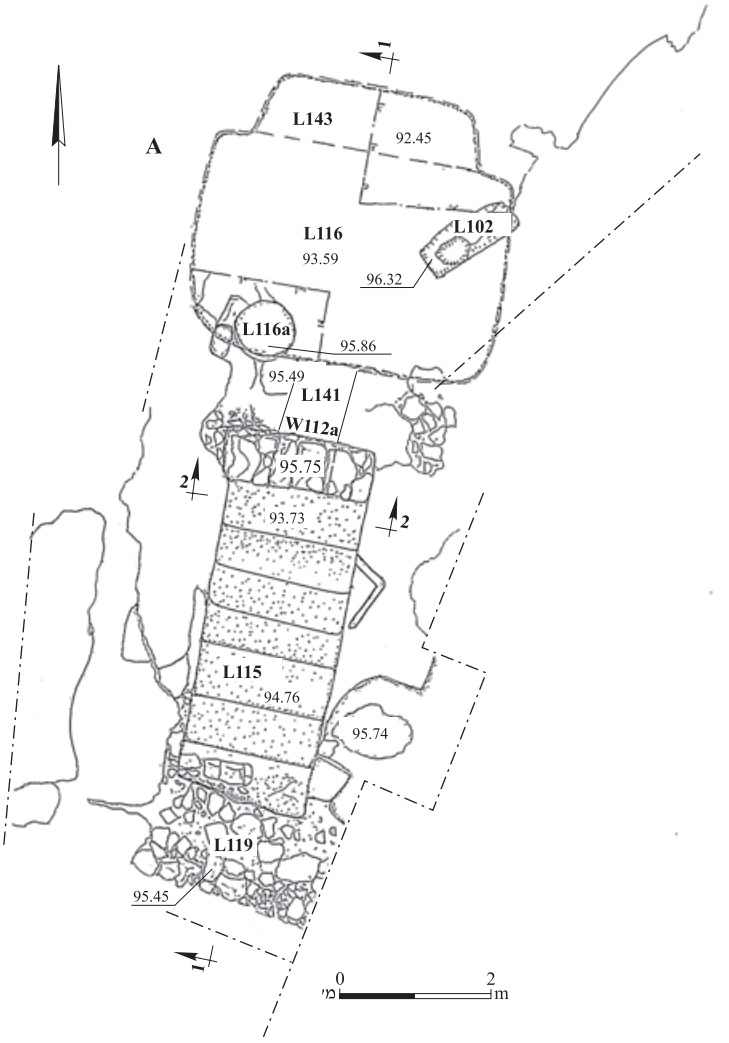

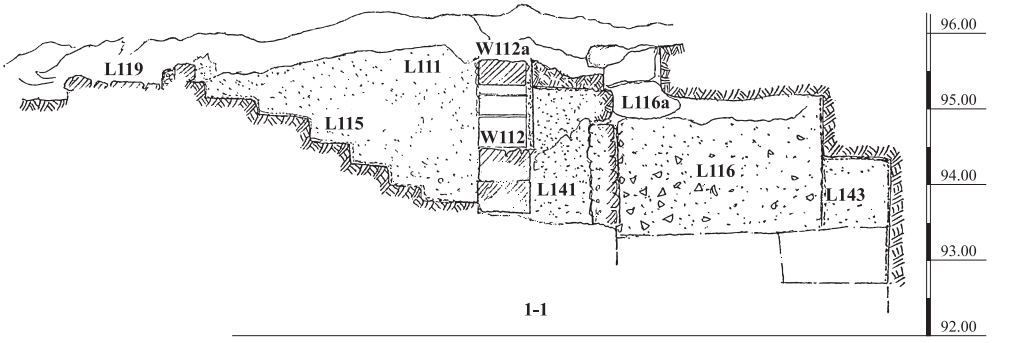

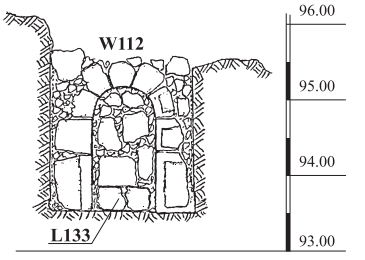

תכנית 2. מקווה A, תכנית וחתכים.

בשלב השני נבנתה קשת (W112) על בסיס המדרגה הנמוכה ביותר במסדרון, בפתח הקמרון שהוליך אל חדר הטבילה (תכנית 2: חתכים 1–1, 2–2). אומנות הקשת עשויות משתי אבני גזית מסותתות בכל צד, ובחזיתן סיתות שוליים. הסיתות נעשה במפסלת משוננת שיצרה שוליים רחבים ובליטה (boss) רדודה. בשתי האבנים התחתונות סותתו השוליים גם בפן הפונה אל פנים הקשת. גודלן של אבני הקשת אינו אחיד: שתי האבנים התחתונות גדולות למדי (0.7 × 0.5 מ׳), ואילו אבני הנדבך שמעליהן קטנות יותר (0.5 × 0.4–0.5 מ׳). הקשת בנויה מחמש אבני גזית קטנות, שצורתן אחידה למדי, ולהן חתך מלבני או טרפזי בחזיתן (0.25–0.40 × 0.25–0.40 מ׳). הרווח שבין הקשת לדופן המסדרון מולא באבני גוויל מעוגלות, קטנות, ומעליהן הונחו אבנים בינוניות שיצרו קיר (W112a). מילוי זה מלמד כי ייתכן שהקשת שימשה תמיכה לקירוי שנבנה מעל המקווה. מידות הקשת חופפות למידות הקמרון שנחצב בשלב הראשון. על הקשת ובחיבור בין אבניה נתגלו שרידי טיח לבן, דק־גרגר, לא־הידראולי, ונראה שהקשת הייתה מטויחת בטיח לבן ודק שכמעט לא שרד. לשלב זה של השימוש במקווה מיוחסת חציבתו של מקמר רחב (L143; 3 מ׳ רוחב, כ־0.8 מ׳ עומק, לפחות 1.5 מ׳ גובה, שיאו 0.7 מ׳ מתקרת חדר הטבילה) בדופן הצפונית של חדר הטבילה; חשיפתו לא הושלמה. לדעתי, בשלב זה חל שינוי בייעודו של המקווה, שהוסב ממתקן רחצה וטהרה למערת קבורה של אדם רם מעלה. קביעה זו מסתמכת על כמה עובדות: (1) חציבת מקמר, ששימש כנראה משכב, או לחלופין, היה פתח לחללי קבורה או לכוכי קבורה שנחצבו סמוך לבסיסו; (2) שימוש במדרגות ובקמרון כמבואה לקבר ובנייתה של קשת מעליהם המלמדים על יוקרתו של המקום; (3) מילוי דופן הקשת והפיכתה לקיר שלם, עדות לכך שאפשר שהיא שימשה תמיכה למבנה עלי כלשהו; (4) סגנונה הייחודי של הקשת והטיח שאינו הידראולי אינם אופייניים למקווה. בשל השינוי בייעוד המקווה והפיכתו לקבר מטיפוס מקמר, נראה כי משתמשי המתקן בשלב זה לא היו יהודים. ביטול המקווה — סמל לאוכלוסייה יהודית — תיארוך החסימה של הקשת (ר׳ להלן) וסיתות השוליים, שדומה לו נמצא בבית מרחץ בבית גוברין מהתקופה הסוורית (כהן תשנ״ז:45–46), מרמזים כי אפשר לתארך שלב זה לסוף המאה הב׳ – ראשית המאה הג׳ לסה״נ. ייתכן שאפשר לקשור את הממצא משלב זה לתושבים שאינם יהודיים מהסביבה, בדומה לפרשנותו של רייך למערה שנמצאה ביישוב חדיד (רייך תשמ״ב:21), כקילומטר אחד מצפון לאתר.

בשלב השלישי נחסמה הקשת במכוון (L133; תכנית 2: חתך 2–2). סתימת הפתח נעשתה בכמה שלבים מפנים הקמרון החצוב לכיוון המדרגות. תחילה הונחו אבני גוויל גדולות ורבועות (0.45 × 0.30 מ׳) עד לקו החציבה של הקמרון, במרחק של כ־0.8 מ׳ מפתח הקשת. האבנים הונחו זו מעל זו, וחומר מליטה חיבר ביניהן. בהמשך, במרחק של 0.4 מ׳ מפתח הקשת, גובבו אבני שדה, וביניהן חומר מליטה אפור. לבסוף, הונחו שש אבני גוויל גדולות (0.5 × 0.4 מ׳) זו על זו, וביניהן אבני שדה קטנות שסתמו את החללים ויצרו דופן אחידה עם חזית הקשת. גודל האבנים, צורת הבנייה של הקשת וסגירתה דומים זה לזה, ולכן נראה שהקשת נבנתה ונחסמה באותה תקופה. ייתכן שהסגירה האסתטית והמוקפדת כל כך של הקשת מחזקת את ההשערה כי זהו קבר של אדם רם מעלה. חסימת הפתח מלמדת כי השימוש במערת הקבורה פסק בתקופה זו.

בשלב הרביעי הוסב חדר הטבילה לבור מים. בחלק המערבי של תקרת החדר נחצב פתח עגול (L116a; 0.85 מ׳ קוטר), והמעבר בין חדר הטבילה לקשת שנסתמה נחסם גם מכיוון זה. החסימה (0.4 מ׳ עובי) נעשתה מחומר מליטה אפור מעורב באבני שדה קטנות (כ־5 ס״מ), בפחם ובגיר מהודקים היטב, ויצרה דופן בנויה מאבני שדה הפונה לפנים הבור. דופן זו דופנה בחומר מליטה, ובו שברי גוף של קנקנים, מצולעים ברובם, שייצבו וחיזקו אותה. פנים הבור והמקמר שבדופן הצפונית טויחו בטיח (0.5 ס״מ עובי) מבריק שגונו צהבהב, ככל הנראה ממורק, ששימש לאטימת דופנות בור המים. על פי החרסים שנמצאו בטיח אפשר לתארך את החסימה ואת בור המים לשלהי התקופה הרומית – ראשית התקופה הביזנטית (איור 3:9). בהצטברויות בבור המים נמצאו גם חרסים מתקופות קדומות, כגון ההלניסטית והרומית (איור 3:6), וכן מתקופות מאוחרות, כגון התקופה הממלוכית (איור 3:10–12). בחלק הצפוני־המזרחי שמעל בור המים נחשפה חציבה מלבנית (L102; 1.4 × 0.5 מ׳) שקרקעיתה פגעה בתקרת הבור. נראה שהיה זה קבר שוחה, שחציבתו לא הושלמה.

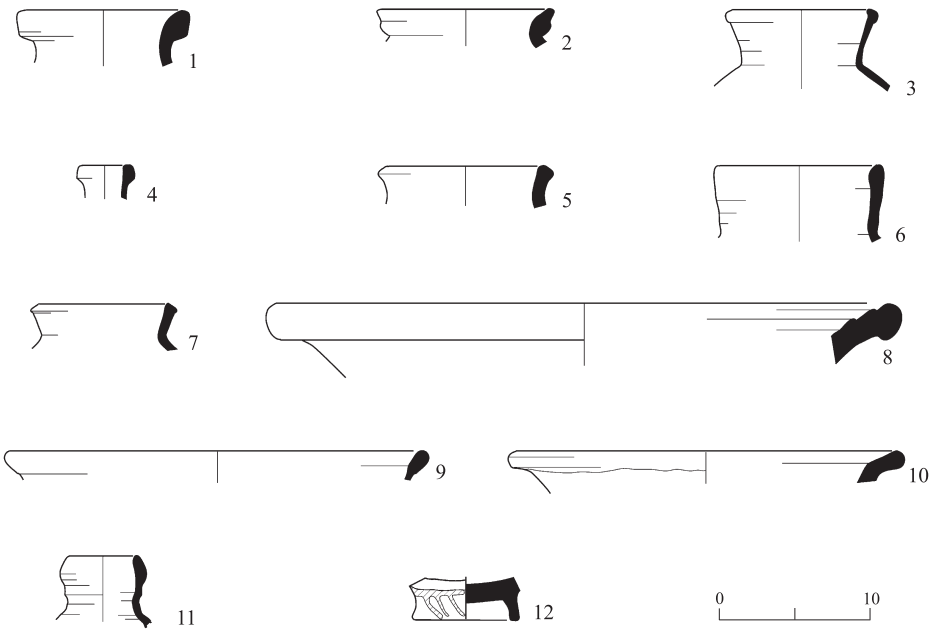

איור 3. כלי החרס ממקווה A.

מס׳	הכלי	לוקוס	סל	תיאור	הקבלות	תאריך
1	אמפורה	115	1078	חרס אפור בהיר־אפור (10YR 6/1), ללא ליבה; פני הכלי ורודים (7.5YR 7/3); חסמים רבים, קטנים עד זעירים, לבנים, אפורים כהים	השוו לגזר שכבה IIc Gitin 1990: Pl. 34:14	התקופה ההלניסטית הקדומה (ראשית – אמצע המאה הב׳ לפסה״נ)
2	קנקן אגירה?	119	1102	חרס חום, בהיר מאוד (10YR 7/3), ללא ליבה; מעט חסמים זעירים, חומים בהירים, לבנים	השוו לגזר Gitin 1990: Pl. 47:20	התקופה ההלניסטית
3	סיר בישול	119	1081	חרס חום־אדמדם (5YR 4/3); פני הכלי ותוכו באפור כהה (10YR 4/1); מעט חסמים לבנים, גדולים, וגרגרי חול	אל־ע׳וויר Bar-Adon 1977: Fig. 14:3	175 לפסה״נ – 70 לסה״נ
4	צפחת	115	1038	חרס אדום־צהבהב (5YR 5/6), ליבה אפורה (7.5YR N5/) עבה; פני הכלי ותוכו בחום בהיר מאוד (10YR 8/3)	ארמונות החורף ביריחו Bar-Nathan 2002:65–66, Pl. 10:120, Type J-FL1	31–85/75 לפסה״נ
5	פך?	116	1169	חרס חום בהיר (7.5YR 6/4), ללא ליבה; פני הכלי ותוכו בחום בהיר מאוד (10YR 7/4)	השוו למצדה Bar-Nathan 2006:73–74, Pl. 17:3, Type M-JG2	74/73–66 לסה״נ
6	קנקן	102	1002	חרס חום־אדמדם בהיר (5YR 6/4), ללא ליבה, הרבה חסמים קטנים עד זעירים בגוון חום־ורדרד, לבן	מצדה Bar-Nathan 2006:55–56, Pl. 6:28, Type M-SJ 7B2 Magness 2009: Figs. 4:3, 10:1 מצדה Magness 2009: Figs. 4:3; 10:1 שפלת יהודה קלונר וטפר 1987: איור 6:6	74/73–66 לסה״נ סוף המאה הא׳ – ראשית המאה הב׳ לסה״נ המאה הא׳ – ראשית המאה הב׳ לסה״נ ימי בר כוכבא
7	סיר בישול	115	1085	חרס חום כהה מאוד (10YR 2/2), ללא ליבה; הרבה חסמים לבנים, זעירים, חול	השוו למערת מכוך אשל תשנ״ט:86, איור 5:1	מרד בר כוכבא (132–135 לסה״נ)

איור 3 (המשך)

מס׳	הכלי	לוקוס	סל	תיאור	הקבלות	תאריך
8	אגן	115	1038	חרס צהוב־אדמדם (7.5YR 6/6), ללא ליבה; מעט חסמים לבנים, קטנים עד זעירים, חול	בנייני האומה, ירושלים Magness 2005:95, 97, Fig. 27:7	קלאודיוס, מחצית שנייה של המאה הג׳ לסה״נ
9	קערה	116	1169	חרס אדום־צהבהב (5YR 5/6), ללא ליבה, מעט חסמים זעירים, לבנים	Hayes 1972:343–346, Fig. 71:14, Late Roman C Form 10 C	ראשית – אמצע המאה הד׳ לסה״נ
10	קערה	116	1203	חרס חום כהה (7.5YR 4/3), ללא ליבה; פני הכלי באפור בהיר־אפור (10YR 6/1); בפנים ועל השפה צבע לבן גרוס וזיגוג ירוק כהה; מעט חסמים זעירים בלבן ובאפור כהה	Avissar and Stern 2005:10, Fig. 3:6, Type 1.1.3	המאות הי״ג–הי״ד לסה״נ
11	קנקן	116	1137	חרס צהוב־אדמדם (5YR 6/6), ליבה בחום־אדמדם (5YR 5/3); פני הכלי באדום (2.5YR 4/6), מעט חסמים לבנים זעירים, חול	השוו לח׳ אל־נענה Vincenz and Sion 2007:38, Fig. 11:4, 8	התקופה הממלוכית
12	קערה/אגן	116	1094	חרס חום־אדמדם בהיר (5YR 6/4),ליבה עבה (ברגל הכלי) בגוון אפור ירוק־זית בהיר (5Y 6/2); פני הכלי מחופים לבן (צבע בסיס: 2.5Y 8/2), ועיטור צביעה בפסים חום־אדמדם (5YR 4/3); מעט חסמים גדולים עד זעירים, לבנים, אפורים; סימני שרפה בפנים הכלי		

מקווה C (תכנית 3). המקווה נחצב כ־2 מ׳ מדרום־מערב למקווה B (להלן), ולו מתאר מלבני, לא־סדור (3.8 × 1.4 מ׳ מידות מרביות). מבוא מדורג משתפל לכיוון מזרח, ובתחתיתו ברכת טבילה (L135; 1.4 × 1.1 מ׳) מקורה במדף סלע. שברי סלע שנמצאו בתוך המקווה מלמדים כי קירוי מדף הסלע היה רחב יותר והתמוטט. המקווה טויח בטיח הידראולי עבה בצבע אפור. צדו הצפוני תחום בקיר, הבנוי מאבני גוויל. במשטח שמעל המדרגה העליונה של המבוא (0.2 מ׳ ממערב לה) נחשף שבר של אגן חצוב בסלע (L110; 0.7 × 0.2 מ׳, 0.15 מ׳ עומק), שתפקידו אינו ברור. דופנות האגן טויחו בטיח אפור הדומה לזה של המקווה, ואפשר שהוא שימש לרחיצת רגליים לפני הטבילה. אגן דומה נתגלה במקווה בשרפת, אך שם סבר החופר כי הוא היה בשימוש משני (עמית 1994:162). מדרגות המקווה אינן אחידות בגודלן: מדרגות המבוא העליונות (תכנית 3: חתך 1–1) צרות יותר מהמדרגות התחתונות (0.55–0.85 מ׳ שלח, 0.20–0.45 מ׳ רום, 0.65–1.10 מ׳ רוחב). בין המדרגה התחתונה לבין קרקעית ברכת הטבילה נוצר פער של 0.9 מ׳ גובה, ולכן הונחה על קרקעית הברכה מדרגת עזר רבועה (0.45 × 0.55 מ׳, 0.15 מ׳ גובה) מאבן גזית. מדרגת העזר הוצמדה לדופן ברכת הטבילה בטיח עבה שהשתפל מהדופן וכיסה חלק מאבן הגזית. האבן הונחה על תשתית של חומר מליטה עבה (כ־7 ס״מ׳ עובי) שהרכבו דומה להרכב הטיח.

ברכת הטבילה (L135) רדודה למדי, ונראה כי המים הגיעו עד המדרגה התחתונה; למרות מידותיה הקטנות, נפחה של הברכה (0.9 × 1.4 × 0.9 מ׳; 1134 ליטר) הספיק לטבילה (מינצברג תשכ״ג:כ–כא). מידותיו של המקווה מרמזים כי זהו מקווה משפחתי ולא ציבורי.

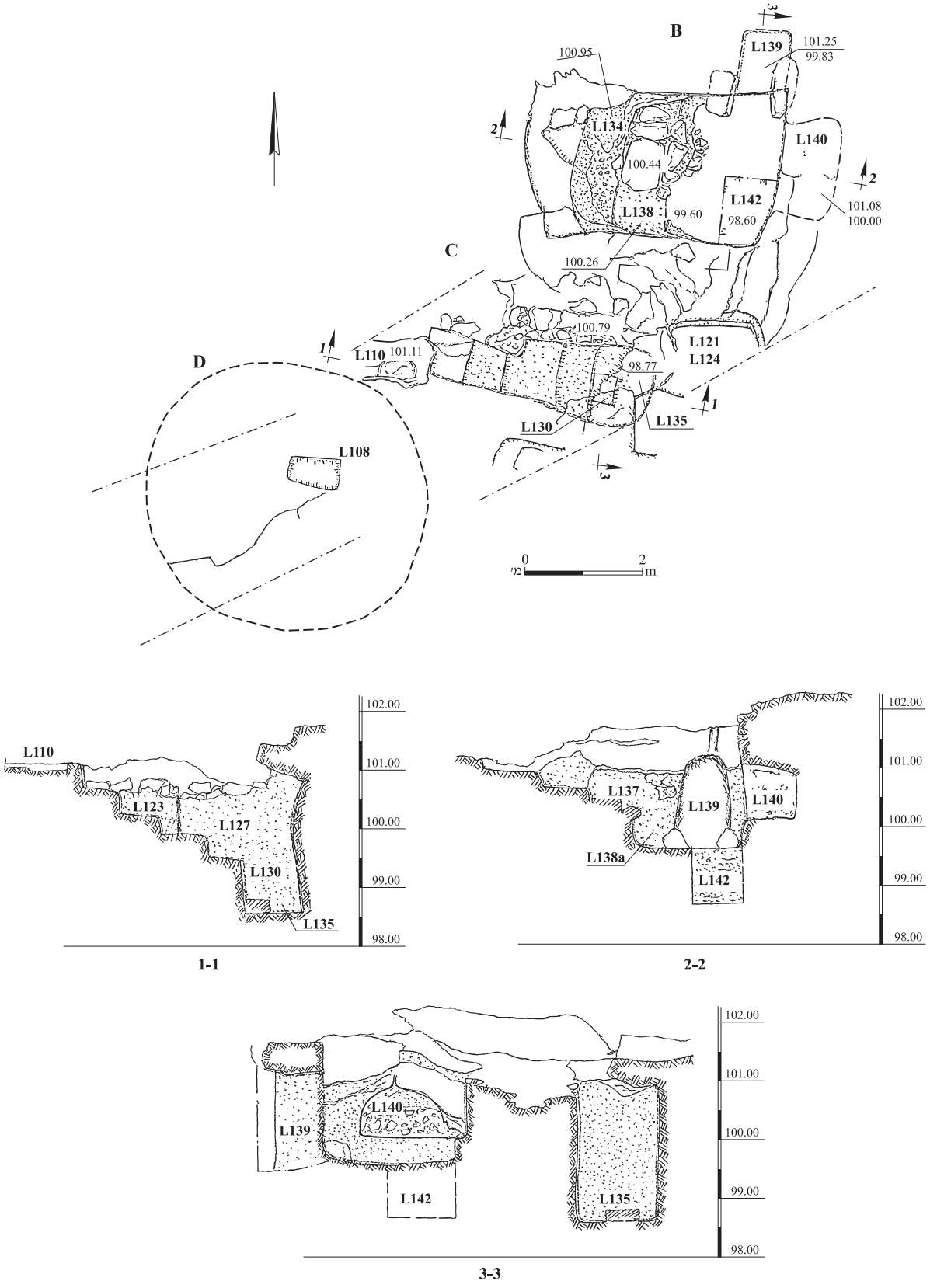

תכנית 3. מקוואות B ו־C, תכנית וחתכים.

חשיבותו של מקווה C במילוי שהושלך לתוכו לאחר שיצא משימוש. הכלים שנחשפו במילוי (L135, L130, L127, L123) מתארכים את תום השימוש במקווה לתקופה שבין שתי המרידות, אמצע המאה הא׳–ראשית המאה הב׳ לסה״נ (איור 4: 1–19). כלי הזכוכית מהמילוי מחזקים תיארוך זה (ר׳ Katsnelson, this volume: Figs. 1, 2).

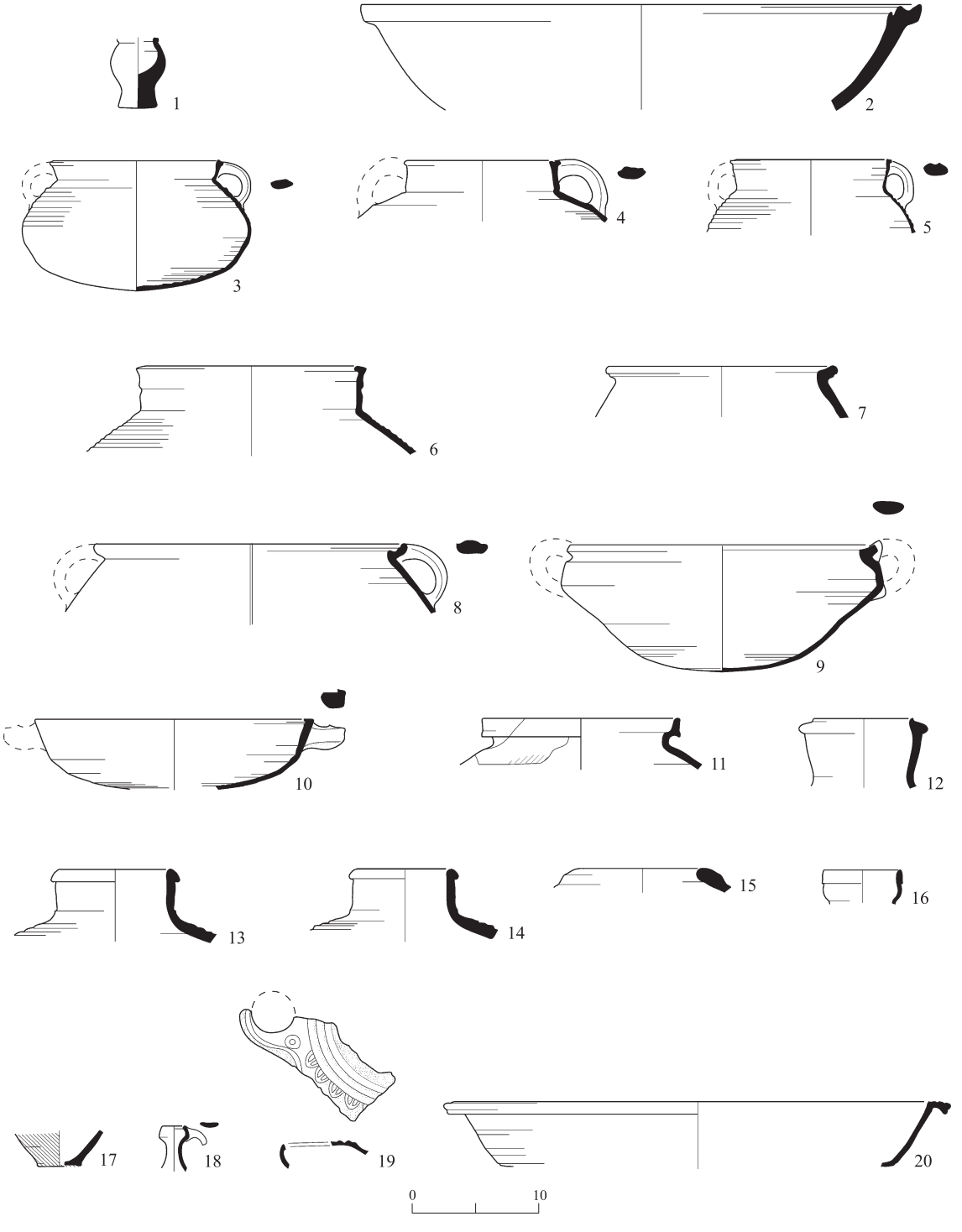

איור 4. כלי החרס ממקווה C.

◂ איור 4

מס׳	הכלי	לוקוס	סל	תיאור	הקבלות	תאריך
1	בקבוק זעיר	130	1122	חרס חום בהיר (10YR 6/3), ללא ליבה; מירוק חיצוני; מעט חסמים זעירים באפור כהה ולבן; סימני ניתוק חבל על הבסיס	דור Guz-Zilberstein 1995:302–304, Fig. 6.25:7–13 תל אנפה Berlin 1997:70–71, Pl. 15: PW 123–126	התקופה ההלניסטית 100–110 לפסה״נ
2	אגן	130	1110	חרס אדום־צהבהב (5YR 5/6), ליבה באפור בהיר־אפור (10YR 6/1); פני הכלי ותוכו בחום־אדמדם בהיר (5YR 6/4); מעט חסמים קטנים עד זעירים, שחורים, לבנים, חול ונציצים	השוו לאל־ח׳ירבה Rapuano 2013: Fig. 3:26	המאה הא׳ – ראשית המאה הב׳ לסה״נ
3	סיר בישול	130	1109	חרס חום־אדמדם (2.5YR 5/4), ליבה אדומה (2.5YR 5/6); מעט חסמים זעירים, לבנים, חול ונציצים	השוו למצדה Magness 2009: Fig. 6:2 ואדי א־דליה Lapp and Nickelsburg 1974: Pl. 23:6 השוו לשקמונה אלגביש 1977: בור 319, איור III:14, 119	סוף המאה הא׳ – ראשית המאה הב׳ לסה״נ מרד בר כוכבא ראשית המאה הב׳ לסה״נ
4	סיר בישול	123	1075	חרס אדום (2.5YR 4/8), ליבה באדום בהיר (2.5YR 4/2); מעט חסמים זעירים בלבן, חול ונציצים	מערת סלע אשל ועמית תשנ״ט:91, איור 1:16 מצדה Bar-Nathan 2006: Pl. 29:43, Type M-CP4 מערת אכיאור, כתף יריחו אשל וזיסו תשנ״ט:124, איור 2:3	מרד בר כוכבא 74/73–66 לסה״נ מרד בר כוכבא
5	סיר בישול	135	1130	חרס חום־אדמדם (5YR 4/4), ללא ליבה; מעט חסמים בינוניים עד זעירים, אפורים כהים, לבנים, חול ונציצים		
6	סיר בישול	130	1111	חרס חום־אדמדם (5YR 4/3), ללא ליבה; מעט חסמים באפור כהה ובלבן, חול ונציצים	מצדה Bar-Nathan 2006: Pl. 29:30–33, Type M-CP2	80/87–73/74 לסה״נ
7	סיר בישול/ קדרת בישול	123	1057/5	חרס חום־אדמדם (5YR 4/4), ליבה אדומה־צהבהבה (5YR 5/6); מעט חסמים קטנים עד זעירים בחום־אדמדם, חול ונציצים	מצדה Bar-Nathan 2006: Pl. 30:68, Type M-CS3A עין א־זתונה Glick 2006: Fig. 9:13 מערת סלע אשל ועמית תשנ״ט:91, איור 1:21 השוו למצדה Bar-Nathan 2006: Pl. 30:65, Type M-CS 3A	74/73–66 לסה״נ אמצע המאה הב׳ לסה״נ מרד בר כוכבא 74/73–66 לסה״נ
8	סיר בישול/ קדרת בישול	127	1091	חרס אדום (2.5YR4/6), ללא ליבה; מעט חסמים, חול ונציצים	מצדה Bar-Nathan 2006: Pl. 30:62, Type M-CS3A Magness 2009: Fig. 22:1 מערת סלע אשל ועמית תשנ״ט:95, איור 3:50 עין א־זתונה Glick 2006: Fig. 8:17	74/73–66 לסה״נ סוף המאה הא׳ – ראשית המאה הב׳ לסה״נ מרד בר כוכבא אמצע המאה הב׳ לסה״נ

איור 4 (המשך)

מס׳	הכלי	לוקוס	סל	תיאור	הקבלות	תאריך
9	קדרת בישול	135	1130	חרס חום־אדמדם (2.5YR 4/4), ליבה באדום כהה מאוד (2.5YR 2.5/2); מעט חסמים זעירים, לבנים, חול ונציצים; סימני שרפה בפני הכלי	מצדה Bar-Nathan 2006: Pl. 29:30–33, Type M-CS8 Bar-Nathan 2006: Pl. 31:74, Type M-CS7A השוו לעין א־זתונה Glick 2006: Fig. 8:14 השוו לוואדי א־דליה Lapp and Nickelsburg 1974: Pl. 28:11 השוו לשקמונה אלגביש 1977: איור 125:XVI	80–73/74(?66) לסה״נ 73/74–66 לסה״נ אמצע המאה הב׳ לסה״נ מרד בר כוכבא המאות הא׳–הג׳ לסה״נ
10	קדרת בישול	123	1057/3	חרס חום־אדמדם (5YR 4/3), ליבה אפור כהה (7.5YR N/4); מעט חסמים זעירים, לבנים, אפורים כהים, חול ונציצים	מצדה Bar-Nathan 2006: Pl. 31:84, Type M-FP3	74/73–66 לסה״נ
11	קדרה	130	1119	חרס חום־אדמדם בהיר (5YR 6/4), ליבה אפורה (5YR 5/1); פני הכלי באפור־ורדרד (7.5YR 7/2) ובפסים ורודים (7.5YR8/3); על הכלי פסים צבועים אפור־אדמדם כהה (5YR 4/2); מעט חסמים זעירים לבנים, אפורים כהים ונציצים	השוו למצדה Bar-Nathan 2006: Pl. 23:2, Type M-KR1	74/73–66 לסה״נ
12	קנקן	110	1053	חרס חום (7.5YR5/4), ללא ליבה; מעט חסמים זעירים לבנים, אפורים כהים ושחורים	השוו למערת מכוך אשל תשנ״ט:88, איור 4:2	מרד בר כוכבא
13	קנקן אגירה	123	1029	חרס אדום־צהבהב (2.5YR5/6), ללא ליבה; מעט חסמים לבנים, חול ונציצים	מצדה Bar-Nathan 2006: Pl. 16:98, Type M-SJ 24 השוו לשקמונה אלגביש 1977: איור 152:XIX נחל חבר מערה 5–6 Aharoni 1961: Fig. 7:19 ואדי א־דליה Lapp and Nickelsburg 1974: Pls. 25:4, 26:2 עין א־זתונה Glick 2006: Fig. 10:4 השוו למצדה Magness 2009: Figs. 6:16, 7:11, 8:1	115–73/74 לסה״נ המאות הא׳–הג׳ לסה״נ מרד בר כוכבא אמצע המאה הב׳ לסה״נ סוף המאה הא׳ – ראשית המאה הב׳ לסה״נ
14	קנקן	127	1092	חרס אדום (2.5YR 5/6), ללא ליבה; מעט חסמים קטנים עד זעירים, אפורים כהים, לבנים וחומים־אדמדמים	מצדה Bar-Nathan 2006: Pl. 16:98, Type M-SJ 24 מערת הגיא אשל, זיסו ופרומקין תשנ״ט:96, איור 11:1 שפלת יהודה קלונר וטפר 1987: איור 8:6 עין א־זתונה Glick 2006: Fig. 10:4 מצדה Magness 2009: Figs. 6:16, 7:11, 8:1 ואדי א־דליה Lapp and Nickelsburg 1974: Pl. 25:4	115–73/74 לסה״נ ימי בר כוכבא אמצע המאה הב׳ לסה״נ סוף המאה הא׳ – ראשית המאה הב׳ לסה״נ מרד בר כוכבא

איור 4 (המשך)

מס׳	הכלי	לוקוס	סל	תיאור	הקבלות	תאריך
15	קנקן	123	1057/4	חרס חום בהיר (7.5YR 6/4), ללא ליבה; מעט חסמים קטנים עד זעירים לבנים, חול	מצדה Bar-Nathan 2006: Pl. 16:92, Type M-SJ21 השוו לשקמונה אלגביש 1977: איור XIX:142 (קנקן אגירה פיניקי)	74/73–66 לסה״נ המאות הא׳–הג׳ לסה״נ
16	פך	123	1074	חרס צהוב־אדמדם (7.5YR 6/6), ללא ליבה; פני הכלי ותוכו ורודים (7.5YR 8/3); מעט חסמים זעירים, חול ונציצים		
17	פך	123	1057/22	חרס חום כהה (7.5YR 5/6), ללא ליבה; פני הכלי מחופים חום־אדמדם מט (2.5YR 5/4); חסמים בחום־אדמדם ובקרם, חול ונציצים	השוו לשקמונה אלגביש 1977: איור XI:64; XVI:125 עין א־זתונה Glick 2006: Fig. 9:13 בנייני האומה, ירושלים Magness 2005: Fig. 22:2 השוו לאל־ח׳ירבה Rapuano 2013: Fig. 10:177 השוו לשקמונה אלגביש 1977: איור XVI:125 שפלת יהודה קלונר וטפר 1987: איור 15:11	המאות הא׳–הג׳ לסה״נ אמצע המאה הב׳ לסה״נ קלאודיוס, המחצית השנייה של המאה הג׳ לסה״נ המאות הא׳–הג׳ לסה״נ ימי בר כוכבא
18	פכית בישול	123	1074	חרס חום־אדמדם (2.5YR 5/4), ליבה באדום כהה (2.5YR 3/2); מעט חסמים זעירים, לבנים ואפורים כהים	שפלת יהודה קלונר וטפר 1987: איור 13:5 מערת סלע אשל ועמית תשנ״ט:193, איור 29:2 נחל חבר מערה 6–5 Aharoni 1961: Fig. 7:10	ימי בר כוכבא
19	נר	135	1142	חרס לבן (10YR 8/2), ללא ליבה; חסמים זעירים, חול; לצד עין הנר שרד מעגל חד־מרכזי, ולצדו קו גלי — כנראה תימורה מנוונת; סביב פי הנר שרדו שלושה רכסים ודגם של ביצים	השוו למצדה Magness 2009: Fig. 9:7 השוו למערת הסנדל, כתף יריחו אשל וזיסו תשנ״ט:126, איור 8:4	סוף המאה הא׳ – ראשית המאה הב׳ לסה״נ מרד בר כוכבא
20	אגן	130	1126	חרס אדום־צהבהב (5YR 5/6), ליבה עבה בחום־אפרפר (10YR 5/2); פני הכלי בחום בהיר (7.5YR 6/3), פנים הכלי בחום (10YR 5/3); הרבה חסמים קטנים עד זעירים, שחורים, לבנים, חול ונציצים	השוו לבנייני האומה, ירושלים Magness 2005:95, 97, Fig. 27:6	קלאודיוס, המאה הג׳ לסה״נ

כלי חרס ייחודי, קדום, נמצא אף הוא במילוי (איור 4:1). זהו בקבוק זעיר, המתוארך לתקופה ההלניסטית, אך ייתכן כי נשמר לאורך כמה דורות, אולי בשל תכולתו. במהלך החפירה אפשר היה להבחין בשינוי קל בשכבות שמילאו את המקווה. עובדה זו מחזקת את הפרשנות, שעם תום השימוש במקווה, הוא שימש מקום אחסון או בור אשפה לתושבי היישוב מאמצע המאה הא׳ – ראשית המאה הב׳ לסה״נ.

מקווה B (תכנית 3). צפונית־מזרחית למקווה C נמצא מקווה מטויח, שחציבתו רבועה, ובו קמרון הפונה לצפון וחלל בדופן המזרחית. מצב השתמרות השרידים במקווה אינו טוב; למרות זאת, אפשר להבחין בכמה שלבי שימוש. בשלב הקדום, סמוך לפינה הצפונית־המזרחית של המקווה, נחצב קמרון (L139; 1.5 מ׳ גובה; תכנית 3: חתכים 2–2, 3–3). הקמרון לא נחשף במלואו; ייתכן שבדומה לשלב הראשון במקווה A שימש הקמרון כניסה לחדר טבילה שלא נחשף. בתקרת הקמרון (כ־0.8 מ׳ מפתחו) נחצב פתח קטן (כ־0.2 מ׳ קוטר) שתפקידו אינו ברור. דופנות הקמרון חוזקו בחומר מליטה עבה וכהה ובאדמה, אולי כדי לייצב את הסלע שהתפורר, ונתמכו בשתי אבני גוויל (כ־0.3 × 0.4 מ׳) בתחתית(?) הקשת של הקמרון. יש להניח כי בשלב זה היו גם מדרגות שהובילו לקמרון, אולם מתארן המקורי אינו ידוע. הקמרון ודופן המקווה טויחו בטיח הידראולי עבה (2–3 ס״מ לפחות) בצבע שחור־אפור כהה, מעורב ברסק של חרסים בצבע אדום. בהמשך נחצב מבוא מדורג (L134; 4.6 × 2.6 מ׳), ובו שרידים של חמש מדרגות שהובילו מטה לברכת הטבילה (L138). מידות המדרגות משתנות: רומן אחיד למדי (0.2–0.3 מ׳), למעט המדרגה התחתונה (0.5 מ׳ רום; ר׳ להלן), ושלחן קטן ככל שיורדים (0.5–1.0 מ׳; תכנית 3: חתך 2–2). המדרגות, דופנות המקווה וברכת הטבילה טויחו בטיח ורדרד בהיר ודק־גרגר, ולו חסמים בהירים. מבנה המדרגה הרביעית שונה: רוחבה כמטר אחד (מחצית מרוחב המדרגה שמעליה), ושרידיה נראים צמוד לדופן הדרומית (איור 5). נראה כי הירידה ממנה היא אל מדרגה עמוקה יותר (כ־1.5 מ׳ רוחב), ששימשה כנראה ברכת טבילה של המקווה (L138a).

בשלב מאוחר נערכו שינויים במדרגות ובברכת הטבילה המטויחת וחודש כנראה השימוש בקמרון (L139). על המדרגה השלישית הונחה שורה של אבני גוויל גדולות, שטוחות, שיצרו מפלס חדש, ועל המדרגה הרביעית הונחו אבני שדה בינוניות, שטוחות, שחתכו את המדרגה. נוצרו שתי מדרגות חדשות שממדיהן השתנו; בשל מצב ההשתמרות הגרוע, מטרתן לא הובהרה.

העובדה שהטיח הבהיר שכיסה את המדרגות ואת דופנות המקווה בשלבים המאוחרים כיסה גם את הטיח הכהה, מלמדת שהקמרון קדום למדרגות. עם זאת, נראה כי בשלב כלשהו נסתם פתח הקמרון בטיח הוורוד; סתימה זו לא שרדה. בסביבת המדרגה התחתונה לא נמצאה רצפה, ובחתך (L142; כ־1 מ׳ עומק) שנעשה

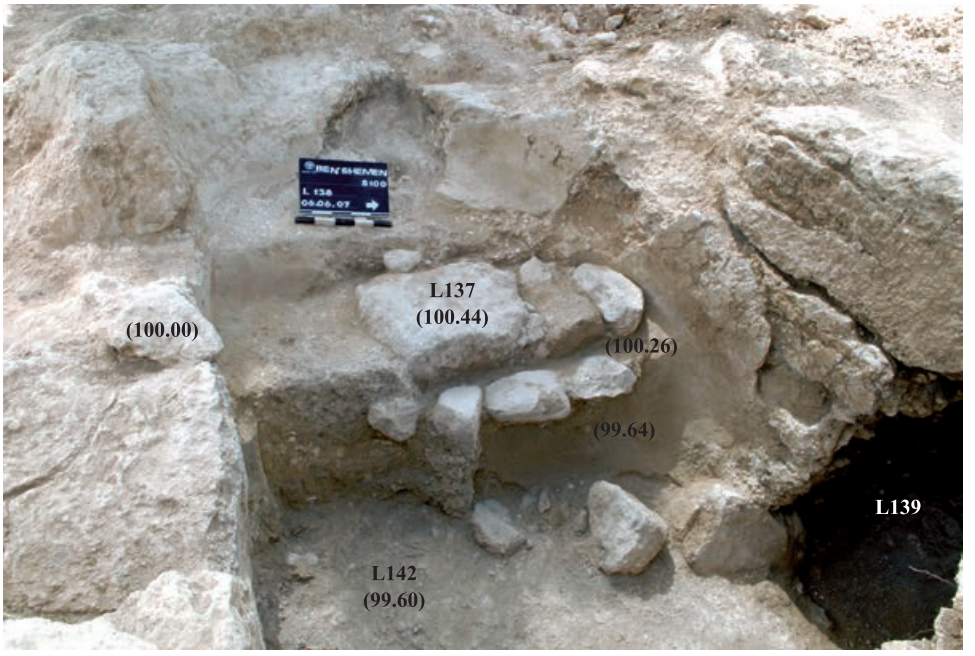

איור 5. מקווה B, מדרגות, מבט למערב; בסוגריים מצוינים הגבהים מעל פני הים.

ברצפת הברכה נמצא מילוי מהתקופה העות׳מאנית המאוחרת. בדופן המזרחית של חדר הטבילה נתגלה חלל סגלגל (L140; תכנית 3: חתך 2–2), שלא נחפר במלואו; ייתכן ששימש פתח למחילת מסתור. החלל כוסה בטיח הכהה של המקווה שסתם אותו. מחילות מסתור דומות מוכרות בסביבה הסמוכה לאתר (זלינגר 2009: 87–91).

קשה לתארך את המקווה על פי הממצאים שנחשפו, אולם סמיכותו למקוואות האחרים בסביבה, בעיקר אלו שנמצאו בחפירתו של זלינגר, וכן ממצא כלי החרס (לא אויר) והזכוכית (ר׳ Katsnelson, this volume: Fig. 3:2–4, 6) שנחשפו במילוי, מאפשרים לתארך את תום השימוש בו לסוף המאה הא׳ – ראשית המאה הב׳ לסה״נ.

מדרום למקווה נחשפו שרידיה של מחצבה (L124), ובה תעלות ניתוק, סימני ניתוק וחציבות ישרות וסדורות. במילוי שנמצא מעל החציבה (L121) נמצאו שני מטבעות מהתקופה הביזנטית (ר׳ Bijovsky, this volume: Coin Nos. 4, 9).

בורות המים (תכנית 1)

נוסף לבור המים (L116a) במקווה A, תועדו בחפירה עוד שלושה בורות מים (D, E ו־F).

בור מים D. כמטר אחד מדרום־מערב למקווה C נמצא בור מים (L108; כ־4.5 מ׳ קוטר מרבי; תכנית 3), ולו פתח רבוע (0.9 × 0.6 מ׳). על פי ממצא כלי החרס (איור 6), נראה שהבור היה בשימוש בזמן שמקוואות B ו־C הסמוכים פעלו. בבור נמצאו מטבעות מהמאות הד׳–הה׳ לסה״נ (ר׳ Bijovsky, this volume: Coin Nos. 5–7).

בור מים E. כ־7 מ׳ צפונית־מזרחית למקוואות B ו־C נחשף פתח של בור מים (L117; תכנית 1). פתח הבור נחצב בשני שלבים: חציבה מלבנית (0.9 × 0.5 מ׳) ואחריה חציבה מעוגלת (0.9 מ׳ קוטר). הבור נחפר לעומק של כ־2.5 מ׳ בחומר קרטוני רך ומתפורר, ונמצאו בו מעט מאוד שברים של כלי חרס. ייתכן שהבור התמלא בבליה טבעית של סלע הקרטון שבו נחצב.

בור מים F. הבור חצוב, ולו פתח מלבני שרק חציו שרד בצורת האות רי״ש (L106; תכנית 1). דופנות הבור טויחו בשלוש שכבות של טיח הידראולי. הבור, שלא נחפר במלואו (כ־2.5 מ׳ עומק), הכיל בעיקר מילוי של התמוטטויות.

מערה G (תכנית 1)

סמוך לבור F נמצאה מערה גדולה (L105; כ־6 מ׳ קוטר) שגגה נפגע בעבודות להנחת קו החשמל. במערה נעשו חתכים מתחת למפלס הגג, לעומק של 3 מ׳ (לא עד תומה), והממצא בה מעורב בחומר מודרני שחדר כנראה מהפתח. סמיכותם של המערה ובור המים זה לזה מלמדת כי ייתכן שהיה קשר ביניהם, אך בשל מצב השתמרותם הגרוע של המתקנים אי אפשר להוכיח זאת.

חציבה H (תכנית 1)

ממערב למערה G נמצאה חציבה מלבנית בכיוון צפון–דרום (L104; כ־2 × 1 מ׳, כ־2 מ׳ עומק). זהו ככל הנראה קבר חצוב שנחתך במחפרון לכל אורכו במהלך שוד עתיקות. כל ההצטברויות בחציבה זו היו בני זמננו.

הממצא

כלי החרס שנתגלו באתר נעשו ברובם מחומר גס בייצור מקומי. נתגלו בעיקר שברי כלים שזמנם מהתקופה ההלניסטית הקדומה עד התקופה האסלאמית המאוחרת, ויש להם מקבילות בכלים שנמצאו בחפירות קודמות

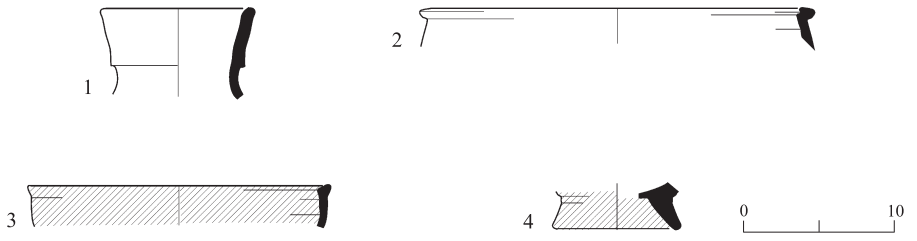

איור 6. כלי החרס מלוקוס 108.

מס׳	הכלי	סל	תיאור	הקבלות	תאריך
1	קנקן	1044	חרס חום (10YR 5/3), ליבה בחום־אפור כהה (10YR 4/2); פני הכלי ותוכו בחום בהיר מאוד (10YR 7/3); מעט חסמים בלבן ובאפור כהה	השוו לארמונות החורף, יריחו Bar-Nathan 2002: Pl. 4:22, Type J-SJ4A2	31–75/85 לפסה״נ
2	סיר בישול/ קדרת בישול	1008	חרס חום־אדמדם (5YR4/3), ללא ליבה; מעט חסמים זעירים לבנים, חול	מצדה Bar-Nathan 2006: Pl. 31:69, Type M-CS3B השוו למצדה Bar-Nathan 2006: Pl. 29:50, Type M-CS 5A נחל חבר, מערה 8 Aharoni 1961: Fig. 10:12 עין א־זתונה Glick 2006: Fig. 8:16	66–74/73 לסה״נ 66–74/73 לסה״נ אמצע המאה הב׳ לסה״נ
3	קערה	1054	חרס אפור (5YR 6/1), ליבה בחום בהיר (10YR 6/3); פני הכלי ושפה מחופים אדום (2.5YR 5/6)		
4	קערה	1055	חרס אדום־צהבהב (5YR 5/6), ללא ליבה; פני הכלי מחופים אדום בהיר מט (10R 4/4), עשוי כעין זילוף לא אחיד; ללא חסמים נראים לעין		

באתר (זלינגר 2009). רוב הכלים נמצאו במילויים, והם מסודרים בלוחות (איורים 3, 4, 6) בסדר כרונולוגי מהקדום למאוחר. בלוחות המתפרסמים כאן מוצגים כלים פחות נפוצים מאלו שנתגלו עד היום בחפירות בסביבה, וכן כלים אינדיקטיביים שסייעו בביסוס התיארוך. נוסף לכלי החרס נמצאו במילויים שברי כלי זכוכית, חלקם ייחודיים (ר׳ Katsnelson, this volume), ומטבעות (ר׳ Bijovsky, this volume).

דיון ומסקנות

המקוואות והמתקנים שנחשפו דומים במהותם ובתאריכם לממצאים מחפירות קודמות שנערכו בסביבה, ובעיקר לממצאים מחפירתו של זלינגר (2005; 2009), הממוקמת כ־100 מ׳ צפונית־מערבית לאתר (איור 1). זלינגר (2005) זיהה שלוש תקופות יישוב עיקריות: (1) כפר שזמנו מסוף התקופה ההלניסטית (המאה הב׳ לפסה״נ) ועיקרו בתקופה הרומית הקדומה עד מרד בר כוכבא (המאה הב׳ לסה״נ); (2) יישוב מהתקופות הביזנטית והאסלאמית הקדומה (המאות הו׳–הט׳ לסה״נ); (3) התיישבות נוודים מהתקופה הממלוכית (המאות הי״ג–הי״ד לסה״נ). המתקנים, כלי החרס וכלי הזכוכית מחפירה זו מלמדים על שתי תקופות עיקריות באתר: סוף המאה הא׳ – תחילת המאה הב׳ לסה״נ, והמשכיות השימוש בחלק מהמתקנים עד המאות הב׳–הג׳ לסה״נ. מההצטברויות בבורות המים ובמערה אפשר ללמוד על התיישבות קדומה בתקופה ההלניסטית ועל

התיישבות מאוחרת באזור בתקופות הביזנטית, האסלאמית הקדומה והממלוכית, אך בממצא הארכיטקטוני אין עדות להתיישבות המאוחרת.

ממצאי כלי החרס וכלי הזכוכית מציגים ברובם מגוון כלי יומיום מוכרים, העשויים בייצור מקומי. יש לציין כי מגוון הטיפוסים במכלולי כלי החרס וכלי הזכוכית דומה לממצא מחפירתו של זלינגר (2009), אך אינו זהה. למכלול כלי הזכוכית מחפירה זו חשיבות רבה משום שבעזרתו אפשר היה לבסס את תפוצתם של טיפוסים מסוימים ואת תיארוכם, כגון כוס שלה רגל מוגבהת (ר׳ Katsnelson, this volume: Fig. 1:4–8, 11) ובקבוק שלו שפת משפך (ר׳ Katsnelson, this volume: Fig. 2:5).

המקוואות מחפירה זו דומים למקוואות שחפר זלינגר, אך הפרשנות המוצעת להם שונה. זלינגר (2009: 125) הגדיר את כל 18 המקוואות שנחפרו באזור ״פרטיים״, ואילו לדעתי שניים מהמקוואות בחפירה זו (A ו־B) אינם פרטיים בשל גודלם, עיצובם ומידת ההשקעה בתחזוקתם (רייך תש״ן: 72–81; זלינגר 2009: 127; אדלר 2011: 69; Zissu and Amit 2008:52). הופעתם של שלושה מקוואות בסמיכות כה רבה, וכנראה שלא בתחומי היישוב (לא נמצאו שרידי מבנים באזור), מעלה תהיות לגבי תפקודם בתקופה (סוף המאה הא׳ – ראשית המאה הב׳ לסה״נ). אפשר שהמקוואות שימשו מתקנים ציבוריים לאחת משלוש האפשרויות שהציעו רייך, עמית ואדלר: (1) מקווה ציבורי הקשור למתקנים חקלאיים (רייך תש״ן: 122–125; עמית 1996: 48–49; אדלר 2011: 93–97; Adler 2008); (2) מקווה ציבורי הממוקם בשולי יישוב, ששימש בשנים שחונות או בסוף הקיץ מקווה חלופי כאשר הפסיקו להשתמש במקווה הפרטי (עמית, טורגה וגנדלמן תשס״ח: 105), ואולי אף שימש עולי רגל בדרכם לירושלים (עמית 1996: 49–50); (3) מקווה ציבורי סמוך לבית קברות (רייך תש״ן 119–121; עמית 1996: 50–52; אדלר 2011: 97–107; Adler 2009).

החפירות סביב מחלף בן שמן מלמדות כי מלבד היישוב שחפר זלינגר, נתגלו באזור בעיקר מערות קבורה מימי הבית השני (זלינגר 2009: 91). זלינגר סבר כי כמות הקברים באזור יכולה להתאים לגודל הכפר המשוער שהוא חפר. לדעתי, ריכוז המקוואות בשטח החפירה, וממצא הקברים בסביבת האתר, מחזקים את הטענה שהמקוואות שנחפרו בחפירה זו, הממוקמים מחוץ ליישוב, קשורים לבתי הקברות. אפשר שההבדלים בגודל מלמדים על שימוש משפחתי או ציבורי לטהרה הקשורה לקבורה (Adler 2009:72). כן ייתכן, שההבדלים שנמצאו בין טיפוסי כלי הזכוכית וכלי החרס בחפירתנו לבין אלו שנמצאו בחפירתו של זלינגר, מצביעים על שונות בשימוש במתקנים בחלק זה של האתר, אולם רק חפירה מקיפה של השטח וניתוח נרחב של הממצאים יבהירו זאת.

סיכום

הממצא הייחודי בחפירה זו היא הקשת הבנויה בתוך המקווה. למיטב ידיעתי, זהו מקרה יחיד שאינו מוכר מאתרים אחרים. כמו כן, חפירה זו מוסיפה נדבך חשוב להבנת התמונה המרחבית של סביבת בן שמן בפרט ושפלת לוד בכלל, בעיקר בשלהי ימי הבית השני. למרות החפירה המצומצמת, והעובדה שלא נחשפו מכלולים מעל הקרקע, נתגלו בחפירה מתקנים וממצאים ייחודיים היכולים לסייע בהבנת הכרונולוגיה ובהגדרת תפקידם של כלים ומתקנים מוכרים, כגון קשת בנויה בתוך מקווה, תפוצת כלי הזכוכית והשימוש במקוואות ציבוריים.

הפניות

אדלר י׳ 2011. **הארכיאולוגיה של הטהרה: עדויות ארכיאולוגיות לשמירת הלכות טהרה בארץ־ישראל מהתקופה החשמונאית עד סוף תקופת התלמוד (461 לפנה״ס—400 לסה״נ)**. עבודת דוקטור, אוניברסיטת בן גוריון. באר שבע.

אלגביש י׳ 1977. **הקרמיקה מהתקופה הרומאית** (שקמונה, החפירות הארכיאולוגיות 3). חיפה.

אשל ח׳ תשנ״ט. ממצאים מתקופת מרד בר־כוכבא ממערת מכוך. בתוך ח׳ אשל וד׳ עמית תשנ״ט. **מערות המפלט מתקופת מרד בר־כוכבא**. תל אביב. עמ׳ 83–91.

אשל ח׳ וזיסו ב׳ תשנ״ט. ממצאים מתקופת מרד בר־כוכבא ממערות כתף יריחו. בתוך ח׳ אשל וד׳ עמית תשנ״ט. **מערות המפלט מתקופת מרד בר־כוכבא**. תל אביב. עמ׳ 113–151.

אשל ח׳ ועמית ד׳ תשנ״ט. **מערות המפלט מתקופת מרד בר־כוכבא**. תל אביב.

אשל ח׳, זיסו ב׳ ופרומקין ע׳ תשנ״ט. שתי מערות מפלט בנחל מכמש (ואדי סוניט). בתוך ח׳ אשל וד׳ עמית תשנ״ט. **מערות המפלט מתקופת מרד בר־כוכבא**. תל אביב. עמ׳ 93–109.

גופנא ר׳ ובית־אריה י׳ 1997. **מפת לוד (80)** (סקר ארכיאולוגי של ישראל). ירושלים.

גליק א׳ 2005. בן שמן. **חדשות ארכיאולוגיות — חפירות וסקרים בישראל** 117 (31.3.2005). http://www.hadashot-esi.org.il/report_detail.aspx?id=142&mag_id=110 (תאריך גישה 5.5.2010)

דגן י׳ 2010. מפעל הסקרים והחפירות הארכיאולוגיות בתוואי כביש חוצה ישראל: מקרה בוחן של איסוף נתונים מהשטח וניתוחם. **עתיקות** 64:3*–61*.

זלינגר י׳ 2005. בן שמן. **חדשות ארכיאולוגיות — חפירות וסקרים בישראל** 117 (19.6.2005). http://www.hadashot-esi.org.il/report_detail.aspx?id=196&mag_id=110 (תאריך גישה 5.5.2010).

זלינגר י׳ 2009. **הישוב הכפרי בשפלת לוד בתקופת הבית השני**. עבודת דוקטור, אוניברסיטת בר אילן. רמת גן.

יקותיאלי י׳, בן ישי י׳, חרפ״ק ת׳ וטליס ס׳ תשנ״ח [א]. בן שמן (מזרח; א). **חדשות ארכיאולוגיות** קח:86.

יקותיאלי י׳, חרפ״ק ת׳, בן ישי י׳ וטליס ס׳ תשנ״ח [ב]. בן שמן (מזרח; ב). **חדשות ארכיאולוגיות** קח:87.

כהן מ׳ תשנ״ז. **בית המרחץ הרומי בבית גוברין**. עבודת מוסמך, אוניברסיטת בר אילן. רמת גן.

מינצברג ד׳ תשכ״ג. **מבנה מקוואות והכשרם: הלכות ומנהגים בהכשרת מקוואות**. ירושלים.

עמית ד׳ 1994. מקוואות טהרה בהר חברון — נקודות ציון לשחזור היישוב היהודי בימי בית שני. בתוך ז״ח ארליך וי׳ אשל, עורכים. **מחקרי יהודה ושומרון: דברי הכנס השלישי תשנ״ג־1993**. אריאל. עמ׳ 158–189.

עמית ד׳ 1996. **מקוואות טהרה מימי בית שני בהר חברון**. עבודת מוסמך. האוניברסיטה העברית. ירושלים.

עמית ד׳, טורגה ח׳ וגנדלמן פ׳ תשס״ח. חורבת בורנאט, כפר יהודי בשפלת לוד בתקופה ההלניסטית והרומית. **קדמוניות** 136:96–107.

פיילשטוקר מ׳ תשס״ג. מחלף בן שמן. **חדשות ארכיאולוגיות — חפירות וסקרים בישראל** 115:54–56.

קלונר ע׳ וטפר י׳ 1987. **מערכות־המסתור בשפלת יהודה**. תל אביב.

רייך ר׳ תשמ״ב. קבר מעוטר מן התקופה הרומית ליד בן שמן. **עתיקות** ח:16–21.

רייך ר׳ תש״ן. **מקוואות טהרה יהודיים בימי הבית השני ובתקופת המשנה והתלמוד**. עבודת דוקטור, האוניברסיטה העברית. ירושלים.

שמואלי א׳ וינאי א׳ תשנ״ח. בן שמן. **חדשות ארכיאולוגיות** קח:85–86.

Adler Y. 2008. Second Temple Period Ritual Baths Adjacent to Agricultural Installations: The Archaeological Evidence in Light of the Halakhic Sources. *Journal of Jewish Studies* 59:62–72.

Adler Y. 2009. Ritual Baths Adjacent to Tombs: An Analysis of the Archaeological Evidence in Light of the Halakhic Sources. *Journal for the Study of Judaism* 40:55–73.

Aharoni Y. 1961. The Caves of Nahal Hever. *ʻAtiqot* (*ES*) 3:148–162.

Avissar M. and Stern E.J. 2005. *Pottery of the Crusader, Ayyubid, and Mamluk Periods in Israel* (IAA Reports 26). Jerusalem.

Bar-Adon P. 1977. Another Settlement of the Judean Desert Sect at ‘En ‘el-Ghuweir on the Shores of the Dead Sea. *BASOR* 227:1–25.

Bar-Nathan R. 2002. *Hasmonean and Herodian Palaces at Jericho. Final Reports of the 1973–1987 Excavations* III: *The Pottery.* Jerusalem.

Bar-Nathan R. 2006. *Masada* VII: *The Yigael Yadin Excavations 1963–1965, Final Reports; The Pottery of Masada*. Jerusalem.

Berlin A. 1997. *Tel Anafa* II, 1: *The Hellenistic and Roman Pottery* (*JRA* Suppl. S. 10). Ann Arbor.

Bijovski G. This volume. The Coins from Ben Shemen.

Gitin S. 1990. *Gezer* III: *A Ceramic Typology of the Late Iron II, Persian and Hellenistic Periods at Tell Gezer* (ANGSBA III) (2 vols.). Jerusalem.

Glick A. 2005. Ben Shemen. *HA–ESI* 117 (March 31). http://www.hadashot-esi.org.il/report_detail_eng.aspx?id=196&mag_id=110 (accessed May 5, 2010).

Glick D. 2006. A Salvage Excavation at ‘Ein ez-Zeituna in Naḥal ‘Iron. *‘Atiqot* 51:31–75.

Guz-Zilberstein B. 1995. The Typology of the Hellenistic Coarse Ware and Selected Loci of the Hellenistic and Roman Periods. In E. Stern ed. *Excavations at Dor; Final Report* I, B: *Areas A and C. The Finds* (Qedem Reports 2). Jerusalem. Pp. 289–433.

Hayes J.W. 1972. *Late Roman Pottery*. London.

Katsnelson N. This volume. The Glass Finds from Ben Shemen.

Lapp N.L. and Nickelsburg G.W.E. 1974. The Roman Occupation and Pottery of ‘Araq eb-Na‘saneh. In P.W. Lapp, and N.L. Lapp eds. *Discoveries in the Wâdī ed-Dâliyeh* (*AASOR* 41). Cambridge, Mass. Pp. 49–54.

Magness J. 2005. The Roman Legionary Pottery. In B. Arubas and H. Goldfus eds. *Excavations on the Site of the Jerusalem International Convention Center (Binyanei Ha’Uma): A Settlement of the Late First to Second Temple Period, the Tenth Legion’s Kilnworks, and a Byzantine Monastic Complex; The Pottery and Other Small Finds* (*JRA* Suppl. S. 60). Portsmouth, R.I. Pp. 69–191.

Magness J. 2009. The Pottery from the 1995 Excavations in Camp F at Masada. *BASOR* 353:75–107.

Peilstöcker M. 2003. Ben Shemen Junction. *HA–ESI* 115:42*–43*.

Rapuano Y. 2013. The Pottery of Judea Between the First and second Revolts. *BAIAS* 31:54–102.

Shemueli O. and Yannai E. 2000. Ben Shemen. *ESI* 20:60*.

Vincenz A. de and Sion O. 2007. Two Pottery Assemblages from Khirbat el-Ni‘ana. *‘Atiqot* 57:21–52.

Yekutieli Y., Ben Yishai Y., Harpak T. and Tallis S. 2000a. Ben Shemen (East; A). *ESI* 20:61*.

Yekutieli Y., Harpak T., Ben Yishai Y. and Tallis S. 2000b. Ben Shemen (East; B). *ESI* 20:62*.

Zelinger Y. 2009. *The Rural Settlements in the Shephela of Lod (Lydia) during the Second Temple Period*. Ph.D. diss. Bar Ilan University. Ramat Gan (Hebrew).

Zissu B. and Amit D. 2008. Common Judaism, Common Purity, and the Second Temple Period Judean Miqwa’ot (Ritual Immersion Baths). In W.O. McCready and A. Reinhartz eds. *Common Judaism: Explorations in Second-Temple Judaism*. Minneapolis. Pp. 47–62.

SUMMARIES OF THE HEBREW SECTION

Ritual Baths (*Miqva'ot*), Cisterns and Other Remains on the Fringes of the Ancient Settlement in Ben Shemen

Ronit Lupu
(Pp. 1*–18*)

During May–June 2007, a salvage excavation was conducted near the Ben Shemen Interchange, prior to the laying of an electricity line for a cellular antenna. The excavation was located within the precincts of the ancient site of Ben Shemen, about 100 m north of Road 443, near Modi'im Junction (map ref. 194175–229/651531–570; Fig. 1). The area was previously surveyed and excavated, revealing mainly graves, quarries and agricultural installations. Six squares were excavated (70 m long, 5 m wide; Plan 1), revealing three ritual baths (*miqva'ot*; A–C), four cisterns (L116, D–F), a quarry (H) and a cave (G).

Miqveh A (Plan 2; Fig. 2) comprised a vestibule (L115), a vault (L141) and an immersion chamber (L116)—all coated with hydraulic plaster. Four phases were discerned. Phase 1 marks the construction of the *miqveh*, which was used for Jewish religious purposes. The finds, retrieved from fills within the installation, included pottery from the Hellenistic (Fig. 3:1–4) and Early Roman (first–second centuries CE; Fig. 3:5–7) periods, and a Hasmonean coin (see Bijovsky, this volume: Coin No. 2). In Phase 2, a white-plastered stone arch (W112) was built on the lowest step of the vestibule, at the entrance to the immersion chamber (L116), and a wide arcosolium (L143) was hewn into the northern wall of the immersion chamber. It seems that during this phase the installation was turned into a tomb, which probably served non-Jews. In Phase 3, the arch was blocked with stones (L133), indicating that the tomb went out of use. In the last Phase 4, the immersion chamber was used as a cistern. A round opening (L116a) led to the cistern and the arch was now blocked from the inside too. The cistern was plastered with hydraulic plaster, containing potsherds dating from the Late Roman–Byzantine periods (Fig. 3:9). Within the cistern were found earlier vessels, dating to the Hellenistic–Roman periods (Fig. 3:6), and later vessels, dating to the Mamluk period (Fig. 3:10–12).

Miqveh C (Plan 3) consisted of a stepped vestibule, ending in an immersion pool (L135). The installation was coated with gray hydraulic plaster. It was filled with debris that was dumped into it after it went out of use. The pottery (Fig. 4) and glass finds (see Katsnelson, this volume: Figs. 1, 2) within the fill dated to the period between the Great Jewish Revolt and the Bar Kokhba Revolt, i.e., the mid-first to the beginning of the second centuries CE.

Earlier vessels in the fill dated to the Hellenistic period, including a unique miniature bottle (Fig. 4:1), which was preserved for several generations, probably due to its contents.

Miqveh B (Plan 3) is located northwest of *Miqveh* C. Two phases were discerned. In the early phase, the *miqveh* included a vault (L139), which probably led to the immersion chamber. The vault and the walls were coated with dark gray–black hydraulic plaster. In the later phase, a stepped vestibule (L134; Fig. 5) led to the immersion pool (L138); it was coated with a pinkish plaster. In the last phase, the vault (L139) was in use once again. The fill within the *miqveh* included pottery (not illustrated) and glass finds (see Katsnelson, this volume: Fig. 3) which date the end of its use to the end of the first–beginning of the second centuries CE.

The most significat find in this excavation is the built arch in the *miqveh*—a unique phenomenon, not encountered previously at any other site. The present excavation adds important information regarding the landscape of the Ben Shemen area and the larger region of the Lodian Shephelah, predominantly during the Second Temple period. Albeit its small scope, the excavation aids in defining the chronology and the function of well-known installations and finds, e.g., the arch in the *miqveh*, the distribution of glass vessels and the use of public ritual baths.

CAPTIONS TO ILLUSTRATIONS

Fig. 1. Location map.
Plan 1. General plan of the excavation areas.
Fig. 2. *Miqveh* A, looking northwest.
Plan 2. *Miqveh* A, plan and sections.
Fig. 3. Pottery from *Miqveh* A.
Plan 3. *Miqveh* B and *Miqveh* C, plan and sections.
Fig. 4. Pottery from *Miqveh* C.
Fig. 5. *Miqveh* B, steps, looking west; numbers in parentheses mark height above sea level.
Fig. 6. Pottery from L108.