שרידי מבנים ומתקן מהתקופות הביזנטית והאסלאמית הקדומה בנחל דליה (אום תות)

רינה אבנר

בעקבות פגיעה בעתיקות על ידי חברת החשמל נערכה חפירת הצלה באתר נחל תות (נ״צ רי״ח 1990/7218, רי״י 1490/2218; אבנר־לוי תשנ״ז),[1] שנתגלה לראשונה על ידי דורון ליפקונסקי בשנת 1991 במהלך סקר לקראת הרחבת הכביש. האתר נמצא בשוליים הצפוניים־מערביים של הר חורשן, מצפון לכביש יקנעם–אל־פֻּרֵידִיס (מס׳ 70), כקילומטר אחד ממערב למפגש של נחל דליה עם נחל תות (ואדי מילח), וכשלושה קילומטרים ממזרח למחלף זכרון יעקב.

הממצא האדריכלי

לאורך תעלה (5 מ׳ רוחב, 180 מ׳ אורך), שנחפרה מטעם חברת החשמל ושפגעה באתר, נפתחו שני שטחים (A ו־B; חמישה ריבועים בכל אחד), המרוחקים עשרה מטרים זה מזה. בשטח A נחשפו חמש שכבות יישוב: שכבות I–III מהתקופות הביזנטית והאסלאמית הקדומה, ושכבות IV–V קדומות יותר — תאריכן המדויק לא הוברר. בשטח B הובחנו שתי שכבות המקבילות לשכבות II ו־III בשטח A. בשכבה הקדומה הובחנו שני שלבים הניכרים בהרמת רצפות ובעריכת שינויים אדריכליים מצומצמים תוך שמירה על עיקרי התוכנית האדריכלית. בשכבה המאוחרת, מהתקופה האסלאמית הקדומה, נתגלו קטעי רצפות.

תיאור השרידים ייערך מן השכבות הקדומות אל המאוחרות, על פי מיקומם בשני השטחים (שטח A ולאחריו שטח B); כיוון שהמרחבים האדריכליים נחשפו בריבועים הערוכים בשטח ארוך וצר, וכיוון שתעלה מודרנית שנחפרה לפני שנים אחדות קטעה את השרידים שנחשפו בשטח A, קשה היה לשייכם זה לזה, ואפשר שהם שייכים למבנה אחד או למספר מבנים שנבנו צמוד. מסיבה זו תיאור השרידים יעשה לפי מרחבים ולא לפי מבנים.

שכבה V

שטח A (תוכנית 1)

שרידיה של שכבה זו נחשפו רק במערב שטח A. אלה הם קטעים של שתיים (או שלוש) רצפות טיח (לא נמצאו קירות השייכים לשכבה זו). בבדיקות שנערכו מתחת לרצפות לא התגלו שברי כלי חרס.

רצפה 211 (ריבוע G108) הובחנה בחתך הדרומי של קצהָ המערבי של החפירה בשטח זה, בקטע שאורכו כ־0.35 מ׳. רצפה 209 (ריבוע G109; 1.3 × 1.6 מ׳ גודל הקטע), שנחשפה ממערב לרצפה 214, מופרדת בקיר 73 (השייך לשכבה מאוחרת יותר, להלן) מרצפה 211; היא בנויה במפלס זהה לה, ולכן ייתכן ששתיהן השתייכו לרצפה אחת. רצפה 214 (0.80 × 0.95 מ׳ גודל הקטע) התגלתה במפלס הנמוך כ־0.52 מ׳ מתחתית היסודות של קיר 73 ומיסודותיהם של קירות שכבה IV (להלן), והיא גבוהה ב־4 ס״מ ממפלסה של רצפה 211.

שכבה IV (תוכנית 1)

שטח A

השרידים השייכים לשכבה זו הם קירות הבנויים מפן אחד של אבני שדה (W64, W67, W68, W71, W73) — כולם השתמרו לגובה של נדבך אחד, למעט קיר 73 שהשתמר לגובה שני נדבכים. הקירות גבוהים מרצפות שכבה V ונמוכים מקיר 66, המיוחס לשכבה III (להלן). שני הקירות המערביים השייכים לשכבה IV (W64 ו־W73) בוטלו על ידי קיר 66. קיר 68, הנמצא ממזרח להם, בוטל על ידי מתקן מאוחר (L189) המיוחס אף הוא לשכבה III.

תוכנית הקירות משכבה IV אינה ברורה. הקירות דקים מכדי לשמש קירות תמך, ולא התגלו רצפות הניגשות אליהם. כמו כן, לא נמצאו לוקוסים חתומים המאפשרים לתארך שכבה זו.

שכבה III

שטח A (תוכנית 1)

נמצאו חלקים של גת שבמרכזה משטח דריכה 177 (ריבוע G110; איור 1) עשוי פסיפס לבן; המשטח נחפר רק בחלקו הדרומי, שכן המשכו לצפון נמצא מתחת למחיצה הצפונית של החפירה. המשטח תחום מדרום בקיר 56/60, ממזרח — בקיר 54a (ממנו השתמרו רק שתי אבנים היוצרות קו של 0.1 מ׳), וממערב — בקיר 52/62 (3.7 מ׳ אורך, 0.28 מ׳ עובי; השתמר לגובה שני נדבכים); רוחב המשטח הוא אפוא 4.1 מ׳ ממזרח למערב. קירות 54a ו־52/62 בנויים בצורה דומה: שורה של אבנים מסותתות, המחוזקות בחומר מליטה אפור. במרכז המשטח, סמוך למחיצה הצפונית של החפירה, נמצאה משקולת של מכבש בורג מאבן (L300; 1.26 מ׳ קוטר, 2.4 מ׳ גובה) שבמרכזה שקע (0.4 × 0.4 מ׳, עומק 0.35 מ׳) ההולך ומתרחב, שנועד לקיבוע טריז מעץ.

את הפינה של המרחב שמדרום לגת יוצרים קירות 56/60 (כ־10.57 מ׳ אורך, 0.32 מ׳ עובי) ו־61 (אורך לא ברור כיוון שהמשכו מדרום לשטח החפירה, רוחב 0.36 מ׳); חלקו הדרומי של המרחב לא נחשף. קירות אלה בנויים בדומה לקירות 54a ו־52/62. בפן הדרומי של קטע הקיר 56/60 (אורך הקטע 2.1 מ׳) שמצפון לפסיפס 163, נוסף עיבוי של אבני שדה קטנות. סמוך לקצה המערבי של העיבוי ניגשת לקיר 56/60 מדרום ובניצב שורה (קיר?) בת ארבע אבני שדה (W80); שורת אבנים זו שימשה דופנה המזרחית של רצפת פסיפס 171 (להלן). שורת אבנים זו והקירות הניגשים אל קיר 56/60 — קירות 61 מדרום־מזרח, 54a במרכז ומצפון, ו־52/62 מצפון־מערב — הם בני זמנם של קיר 56/60 והגת, ומכאן שגם הרצפות שבמרחב הדרומי (L163, L171, להלן) שייכות לגת. בפינתו המזרחית של המרחב הדרומי השתמר קטע מריצוף אבן (L193; רוחב 1.65 מ׳), הנמשך דרומה אל מעבר לשטח החפירה; הריצוף ניגש אל קיר 56/60.

לא נמצאו תעלה או צינור, שחיברו בין משטחי הפסיפס הקטנים (רצפות 163, 171, 198, 174 ו־183) לבין משטח דריכה 177, ולכן קשה לקבוע אם רצפות הפסיפס היו של תאי אחסון או של משטחי דריכה קטנים. רצפת פסיפס לבן 174 (ריבוע G111; 2.2 מ׳ רוחב) תחומה בקירות 57 (2.6 מ׳ אורך, כ־0.35 מ׳ עובי ממוצע) ו־54 (לא

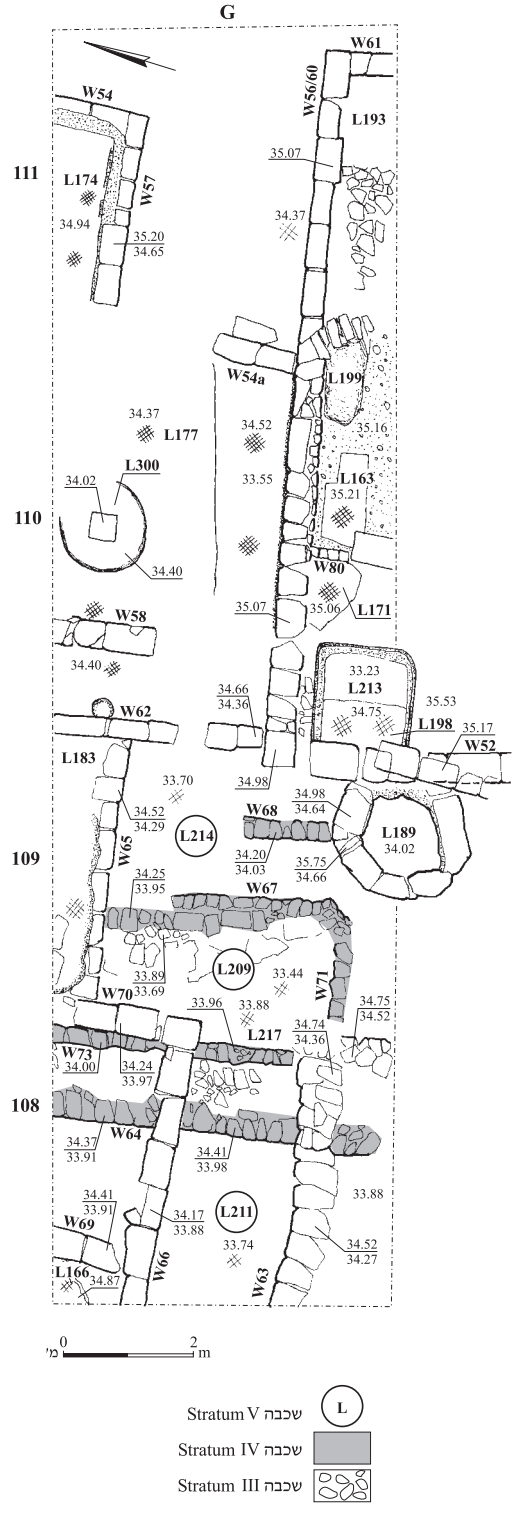

תוכנית 1. שטח A: שרידי שכבות III–V.

איור 1. משטח דריכה 177 משכבה III ובורג 192 הקבוע בו, מבט לדרום; מאחור נראה קיר 56.

איור 2. מתקן 189 משכבה III הסמוך לגת מדרום־מערב, מבט למזרח.

השתמר למלוא אורכו, כ־0.2 מ׳ עובי) שהשתמרו לגובה שני נדבכים. כל אחד מהקירות בנוי משורה אחת של אבני גזית עם חומר מליטה אפור. הרצפה נמשכת צפונה מחוץ לגבולות החפירה. רצפת פסיפס 183 נסמכת ממערב אל משטח הדריכה 177, וממשיכה צפונה אל מחוץ לשטח החפירה; הפסיפס לא השתמר בחלקו המערבי, אך במזרחו הוא תחום בקיר 52/62 (לעיל) ובדרום — בקיר 65 (5.2 מ׳ אורך, כ־0.3 מ׳ עובי). שני הקירות בנויים בדומה לקירות 58, 54 ו־57 (לעיל). אל משטח דריכה 177 ניגשות מדרום, כאמור, שלוש רצפות פסיפס (L163, L171 ו־L198); שולי הפסיפס מגדירים את גבולותיהן. קיר 58 לא השתמר למלוא אורכו (עובי כ־0.35 מ׳). ממדיה של רצפה 163 הם 0.7 × 1.5 מ׳, של רצפה 171 — 1.2 × 1.2 מ׳ ושל רצפה 198 — 1.3 × 1.7 מ׳.

שני מתקנים נמצאו ממזרח לרצפות שבמרחב הדרומי וממערב להן: אגן 199 (ריבוע G110) ומתקן 189 (ריבוע G109). דופנותיו הפנימיות של האגן (1.2 × 0.65 מ׳, עומק 0.76 מ׳) טויחו בטיח ונצבעו ורוד. מתארו של מתקן 189 סגלגל (1.7 × 1.5 מ׳, עומק 1.1 מ׳; איור 2), והוא הולך וצר כלפי התחתית (רוחב הפתח העליון 0.9 מ׳, רוחב התחתית

0.55 מ׳). דופנותיו בנויות אבנים מסותתות הטוחות בפן הפנימי שלהן. רצפת הפסיפס 198, קיר 52/62 ומתקן 189 הם בני זמנה של הגת.

לשכבה זו שויכו גם קירות 70, 66, 63, ו־69 שבמערב שטח A, הבנויים בדומה לקירות שתוארו לעיל וכיווניהם תואמים לקירות השכבה, בעיקר לקיר 56/60. בשל כך ובשל העובדה שרצפה 183 (לעיל) ניגשת לקיר 70, ותשתיתה בצפון־מערב שומרת על תוואי הקיר שלא שרד, אפשר היה לייחס ללא ספק את קירות 70, 69 ו־66 לשכבה III. קיר 70 השתמר בקטע שאורכו 1.78 מ׳ ועובייו 0.43 מ׳. קיר 66 נמשך מפינתו עם קיר 70 מערבה, אל מעבר לשטח החפירה (אורך השרידים 3 מ׳, עובי ממוצע 0.36 מ׳); ייתכן שקיר 66 יצר פינה עם קיר 69, הבנוי באותה שיטה. קיר 69 (עובי 0.28 מ׳) נמשך מתחת למחיצה הצפונית של החפירה. ממערב ניגשת אליו תשתית רצפה (L166), עשויה טיח, שהשתמרה בחלקה.

שטח B (תוכנית 2)

לשכבה III בשטח B יוחסו כאמור שרידים של מספר מרחבים אדריכליים, ששימשו בשני שלבים; עיקר השינוי בשלב המאוחר (IIIa) היה הרמת רצפות. קירות שכבה זו נבנו בשיטה זהה לקירות השכבה בשטח A. המרחבים האדריכליים יתוארו ממערב למזרח.

מרחב 146 (ריבוע G102; 2.43 × 3.57 מ׳) תחום בצפון בקיר 19, בדרום — בקיר 26, במזרח — בקיר 32 (מתחת קיר 4, להלן) ובמערב — בקיר 31 (מתחת קיר 5; עובי ממוצע 0.5 מ׳, אורכו לא הוברר שכן הוא נמשך צפונה ודרומה אל מעבר לגבולות החפירה, השתמר לגובה שלושה נדבכים). מרחב 146 רוצף בשלב הקדום ברצפת טיח (L262), ובשלב המאוחר הונח ריצוף אבן (L146) במפלס הגבוה ב־0.24 מ׳ מהרצפה המקורית. קיר 32 (אורך הקטע שנחשף 2.5 מ׳, גובה ההשתמרות נדבך אחד) נחשף מתחת לקיר מהשלב המאוחר של השכבה (W4; עובי 0.35 מ׳); הקיר נהרס בקצהו הצפוני לפני תחילת החפירה בעת כריית התעלה.

קיר 19 והמרחבים שממזרח לו. קיר 19 (אורך כ־7 מ׳, עובי 0.43 מ׳) מקשר בין מרחב 146 והמרחבים שממזרח לו; הוא השתמר לגובה מרבי של שלושה נדבכים. מרחב 250 תחום בקיר 19 בדרום, בקיר 13 במזרח ובקיר 4 במערב. המרחב מרוצף בחלוקי נחל שהונחו בשלב המאוחר של שכבה III. תחת לרצפה לא נערכה בדיקה ולכן לא ברור אם מתחתיה היתה רצפה קדומה.

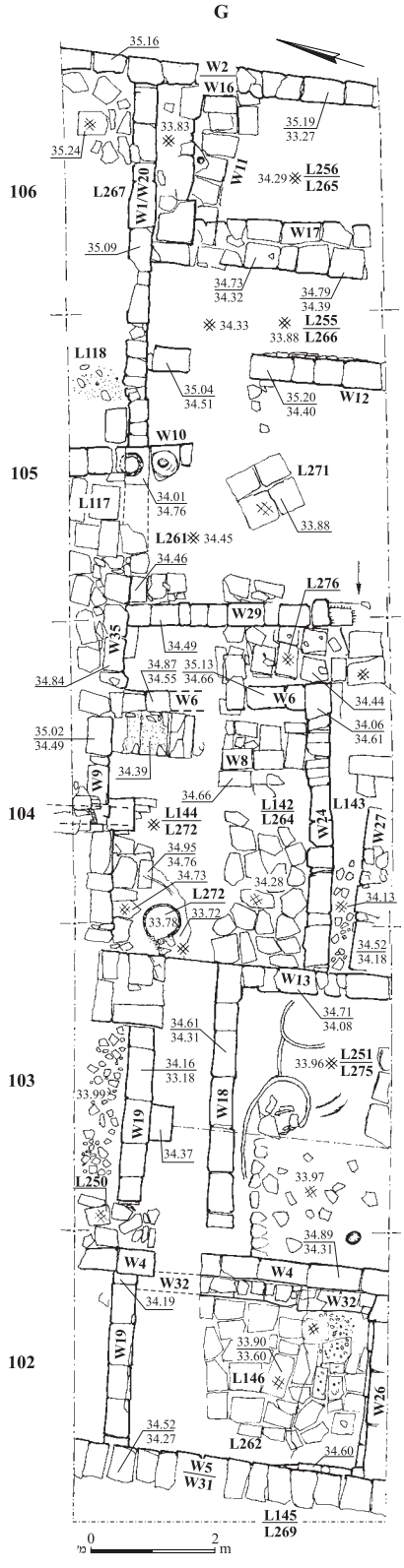

תוכנית 2. שטח B: שרידי שכבה III, שני השלבים.

מרחב 251 (איור 3) תחום בקיר 4, הנמשך ממרחב 250 דרומה, ובקירות 18 בצפון (אורך 2.45 מ׳, עובי 0.35 מ׳) ו־13 במזרח (אורך הקיר לא הוברר, שכן הוא נמשך אל מחוץ לשטח החפירה, עובי 0.36 מ׳). קיר 13 מסתיים בצפונו באומנה רבועה (רוחב 1 מ׳, השתמרות לגובה של 3 נדבכים) האחוזה בקיר 19. מרחב 251 (רוחב 4.5 מ׳) נמשך דרומה אל מחוץ לשטח החפירה, ולכן אורכו לא הוברר.

בקיר 18 נחשף פתח שרוחבו 0.43 מ׳. הרצפה הקדומה (L275) עשויה חלוקי נחל וטיח אפור; הרצפה המאוחרת (L251), העשויה טיח, הונחה במפלס הגבוה ממנה ב־0.3 מ׳. במזרח רצפת הטיח כויר מתקן המורכב משלוש תעלות (רוחב ממוצע 4 ס״מ, עומק ממוצע כ־5 ס״מ) שהתוואי שלהן מעוגל, והן יוצרות צורת T עם תעלה שהתוואי שלה ישר.

מרחב אדריכלי 264 תחום ממערב בקיר 13, בצפון — בקיר 9 (אורך 3.57 מ׳, עובי ממוצע כ־0.28 מ׳, השתמר לגובה נדבך אחד), בדרום — בקיר 24 (אורך כ־4.3 מ׳, עובי ממוצע כ־0.35 מ׳) ובמזרח — בקיר 6 (אורכו לא הוברר בשל הפגיעה בו עם כריית התעלה ובשל המשכו אל מחוץ לחפירה; עובי ממוצע כ־0.23 מ׳, השתמר לגובה נדבך אחד). ייתכן שקירות 9 ו־24 נבנו בשלב בנייה המאוחר לקיר 13, שכן נראה שהם נצמדו אליו ממזרח. רצפות המרחב עשויות טיח: רצפות השלב הקדום (L264, L272) גבוהות ב־0.27 מ׳ מרצפות השלב המאוחר (L142, L144). סמוך לפינתה הצפונית־מערבית של רצפה 272 כויר ברצפה מתקן הדומה לזה שהתגלה במרחב 251: הוא מורכב מתעלות מכוירות ברצפה (רוחבן 4 ס״מ, עומקן 3 ס״מ); שמאחת, שמתארה עגול (קוטר 0.55 מ׳), מתפצלת תעלה נוספת לדרום־מזרח.

מרחב אדריכלי 276 (רוחב 0.85 מ׳) מוארך בצורתו ומקביל למרחב 264 ממזרח; הוא תחום בקירות 6 במערב, 35 בצפון (אורך 1.4 מ׳, עובי ממוצע כ־0.27 מ׳) ו־29 במזרח (אורך השתמרות 3 מ׳, עובי ממוצע כ־0.27 מ׳, השתמר לגובה נדבך אחד). קירו הדרומי של המרחב לא נשתמר או שלא נחשף (ואולי הוא נמצא מחוץ לשטח החפירה). ריצוף האבן (L276) שהשתמר בדרום שייך לשלב IIIb (המאוחר); מתחתיו, סמוך לקיר 29 בדרום המרחב, השתמרו שרידים דלים של טיח ואבני פסיפס לבנות, המרמזים על רצפת פסיפס לבנה (ללא מס׳ לוקוס) של השלב הקדום (IIIa).

מרחב אדריכלי 261, הנמשך לצפון ולדרום אל מעבר לשטח החפירה, מקוטע, ולכן תוכניתו לא ברורה; תוחמים אותו קיר 29 ממערב וקיר 12 ממזרח (אורך כ־2.9 מ׳). הוא רוצף בלוחות אבן שהשתמרו סמוך לקיר 29, בקצה הצפוני של המרחב, ובמרכזו; רצפה זו יוחסה לשלב המאוחר IIIb.

איור 3. רצפת טיח, שבה קבוע מתקן מכויר 251 משכבה IIIa, מבט לצפון; משמאל — רצפת חלוקים 275 משכבה IIIb.

מרחב אדריכלי 255 (אורך 1.4 מ׳), שהקשרו למרחב 261 לא ברור, תחום במזרח בקיר 17 (עובי 0.7 מ׳, השתמר לגובה 3 נדבכים, והוא נמשך כנראה דרומה אל מחוץ לשטח החפירה), במערב — בקיר 12 (עובי ממוצע 0.36 מ׳, השתמר לגובה 3 נדבכים; הקיר נפגע בכריית התעלה, והוא נמשך דרומה מחוץ לשטח החפירה) ובצפון — בקיר 1/20 (אורך 10.5 מ׳, עובי ממוצע כ־0.33 מ׳). קיר 1/20, הנמשך מזרחה, תוחם מרחבים נוספים; הוא נחפר רק לגובה הנדבך העליון. בחציו המזרחי, בפן הדרומי, הוצמד אליו בשלב מאוחר קיר 11, שעיבה אותו בכ־0.6 מ׳. קיר 17 בנוי בשונה משאר הקירות: כל נדבך בנוי שני פנים של אבנים מסותתות וביניהן חומר מליטה אפור. המרחב נמשך דרומה אל מעבר לשטח החפירה. בשלב הקדום הוא רוצף ברצפת טיח (L266) ובשלב המאוחר הגביהו את רצפת הטיח ב־0.41 מ׳ (L255).

מרחב אדריכלי 256 תחום בצפון בקיר 1/20 או בקיר 11 (שלא פורק, ולכן ייתכן שרצפה 256 ממשיכה מתחת לקיר 11 וניגשת לקיר 1). במזרח תוחם את המרחב קיר 16 (נדבכים תחתונים של W2; עובי ממוצע כ־0.35 מ׳) ובמערב — קיר 17. המרחב נמשך דרומה אל מחוץ לשטח החפירה. בשלב הקדום שימשה רצפת טיח 265, ובשלב המאוחר הונחה מעליה, במפלס הגבוה ב־0.46 מ׳, רצפת טיח חדשה (L256).

קיר 2 נמשך לצפון ולדרום מעבר לשטח החפירה, והוא יוצר עם קיר 1/20 שתי פינות: האחת של מרחב 256 (לעיל) והשנייה של לוקוס 267 (להלן).

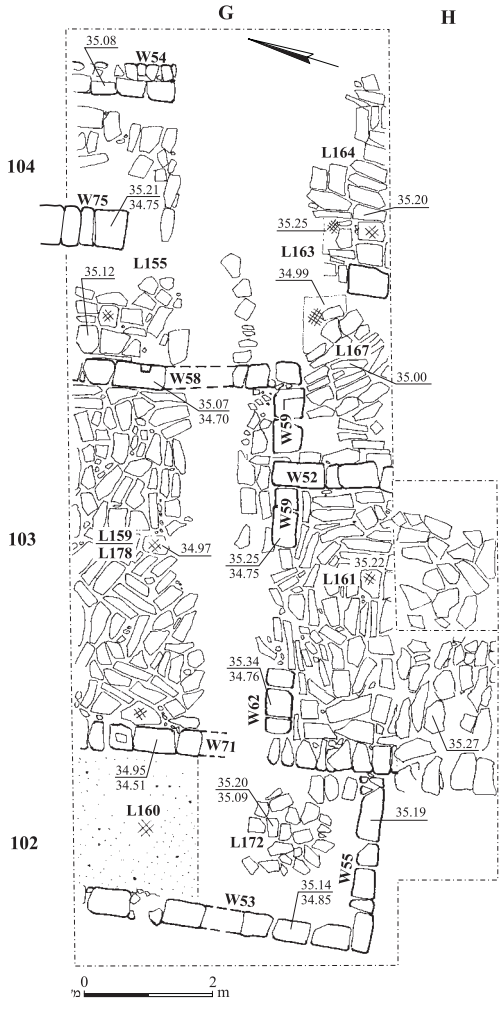

תוכנית 3. שטח A: שרידי שכבות II ו־I.

שכבה II

שטח A (תוכנית 3)

לשכבה זו יוחסו מספר רצפות אבן ורצפת טיח אחת — רובן נחתך עם כריית התעלה — ומספר קירות שהשתמרו לגובה נדבך אחד. הקירות נבנו שורה אחת של אבנים מסותתות באיכות נמוכה מזו של אבני שכבה III. הרצפות והקירות משכבה II מתוארים להלן ממערב למזרח.

מרחב אדריכלי 160/172. המרחב שבמערב השטח (L160, L172; רוחב כ־2.3 מ׳) תחום בדרום בקיר 55 (אורך 2.85 מ׳, עובי ממוצע כ־0.3 מ׳; ייתכן שהוא מאוחר לקיר 71), במזרח — בקיר 71 (בשל המשכו לדרום ולצפון מחוץ לחפירה אורכו לא הוברר, עובי ממוצע כ־0.42 מ׳) ובמערב — בקיר 53 (עובי ממוצע כ־0.36 מ׳). בדרום המרחב השתמר קטע של ריצוף אבן (L172; כ־1.25 × 1.45 מ׳) ובצפונו השתמרה תשתית של רצפה (L160) עשויה טיח. תשתית רצפה 160 ניגשת לקירות 53 ו־71; ייתכן שיש לראות בתשתית 160 את תשתיתו של ריצוף האבן (L172) או שזהו שריד של רצפה קדומה יותר משלב קדום של שכבה II. תשתית 160 וקירות 53 ו־71 נמשכים צפונה מעבר לגבולות החפירה.

מרחבים 159 ו־161. ריצוף 159, שנפגע בדרומו עם כריית התעלה, נמשך צפונה אל מחוץ לשטח החפירה. הוא שייך למרחב האדריכלי התחום ממערב בקיר 71 ובקירות 59 (אורך 5.75 מ׳, עובי ממוצע כ־0.42 מ׳) ו־62 (אורך הקטע שהשתמר 1.35 מ׳,

עובי ממוצע כ־0.35 מ׳; הוא נפגע עם כריית התעלה). בקיר 59, במרחק של כ־1.7 מ׳ מפינת קירות 59 ו־71, נקבע פתח שרוחבו 1.6 מ׳; הפתח חיבר בין מרחב 159 לבין מרחב 161 (להלן).

מרחב אדריכלי מרוצף אבן (L161), הנמשך דרומה מתחת למחיצת החפירה, תחום בקירות 71, 59 ו־52 (עובי ממוצע כ־0.35 מ׳). פינת קירות 52 ו־59 נוצרה באמצעות אבן אחת, השלובה בשני הקירות, דבר המאשש את ייחוסם לאותה שכבה.

ריצופים. מספר ריצופים משתרעים ממזרח לשלושת המרחבים שתוארו לעיל (L155, L167, L163). ריצוף 167 ניגש ממזרח אל קיר 52 וייתכן שהוא המשכו של קטע הריצוף 163 כך שרוחב הריצוף הכולל הוא כ־6.45 מ׳; אורכם לא הוברר, שכן כל קטעי הריצוף נמשכים דרומה, אל מעבר לתחום החפירה. רצפה 155 (1.3 × 1.7 מ׳) היא המשכן צפונה של קטעי הרצפה.

שטח B (תוכנית 4)

גם בשטח זה נמצאו בעיקר רצפות אבן, כולן מקוטעות; אופייני להן השימוש המשני באבני בנייה משכבה III ושילוב ראשי הקירות משכבה III. תיאורן מובא ממערב למזרח.

אורכה של רצפה 101 (3.2 מ׳ רוחב) לא הוברר, שכן היא נמשכת דרומה אל מחוץ לשטח החפירה. מצפון־מזרח לה נחשפה רצפה 120 (רוחב 3 מ׳), הנמשכת צפונה. רצפה 119 (רוחב 2.75 מ׳), הנמשכת צפונה, ורצפה 123 (רוחב 2.7 מ׳), הנמשכת דרומה, נחשפו ממזרח לרצפה 120. ׳רצפה׳ 122 היא מפולת שמתחתיה התגלו שרידים השייכים לשכבה III (W29, L276, W6), אך נראה שסידור האבנים מאפשר להניח שזו רצפה.

קיר 10, שנחשף לצד רצפה 119, השתמר לאורך 1.65 מ׳ (עובי 0.35 מ׳). בקיר נמצאה משולבת בשימוש משני אבן ובה ספלול לכתישה (קוטר 0.13 מ׳, עומק 6 ס״מ). שיוכו של הקיר לשכבה זו אינו ברור, אך אין ספק שהוא מאוחר לשכבה III. אפשר גם שקיר 11 משכבה III (לעיל) שייך לשכבה זו, אם כי רק פירוקו היה עשוי לאשש הצעה זו.

שכבה I

שטח A (תוכנית 3)

שריד משכבה זו נחשף רק בשטח A. קיר 75 (אורך הקטע שנחשף 1.45 מ׳, עובי ממוצע כ־0.43 מ׳), הנמשך צפונה מעבר לגבולות החפירה, בנוי משורה אחת של אבנים מסותתות, ללא חומר מליטה. הוא הונח על חלקו המערבי של בסיס הבורג (L192; תוכנית 1) ששויך לגת של שכבה III.

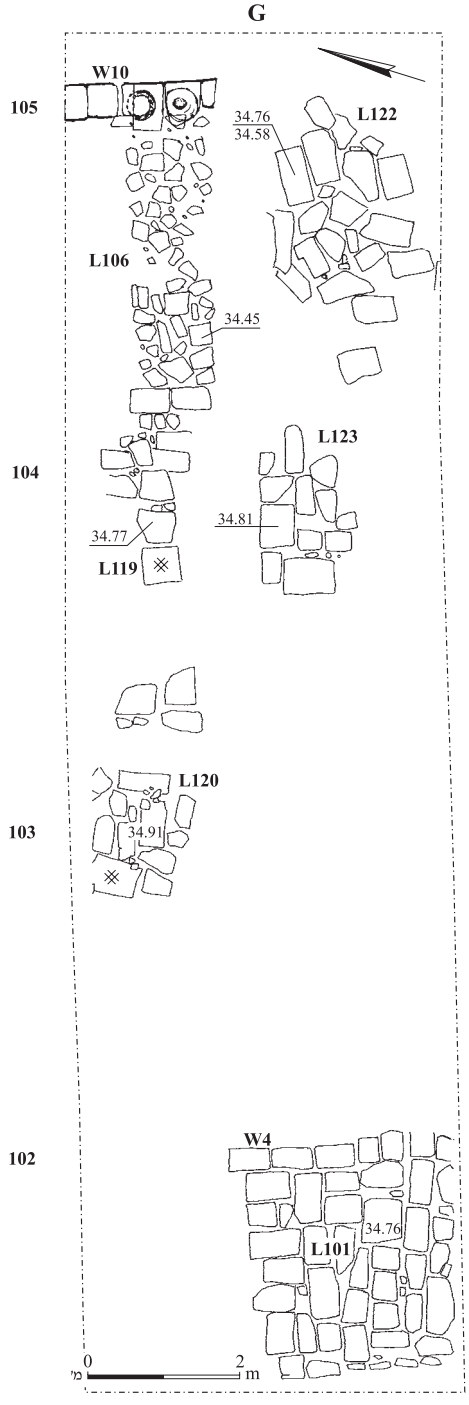

תוכנית 4. שטח B: שרידי שכבה II.

הממצא

בחפירה נאספו כל השברים האינדיקטיביים של כלי החרס, וכן דוגמות של שברי גוף השייכים לקנקנים, רובם עשויים חרס כהה ומעוטרים בפסים משוחים בצבעי לבן או אדום, ומיעוטם — בכתום, צהוב בהיר או חום כהה.

שברי כלי החרס המובאים בדוח (איורים 4–10) נבחרו בשל הקשרם הסטרטיגרפי, במטרה לאפשר את תיארוכם של השרידים האדריכליים בהתאם לשכבותיהם. כן מתוארים שברי כלי חרס מפני השטח במטרה לשחזר את תאריך הנטישה של האתר. הדיון הכרונולוגי של כל שכבה יתבסס על טיפולוגיה וכרונולוגיה של שברי כלי חרס דומים מאתרים אחרים ועל הממצא הנומיסמטי שהתגלה בהקשר נקי.

כאמור, שכבות V ו־IV לא תוארכו במדויק: מתחת לרצפותיה של שכבה V לא התגלו שברי כלי

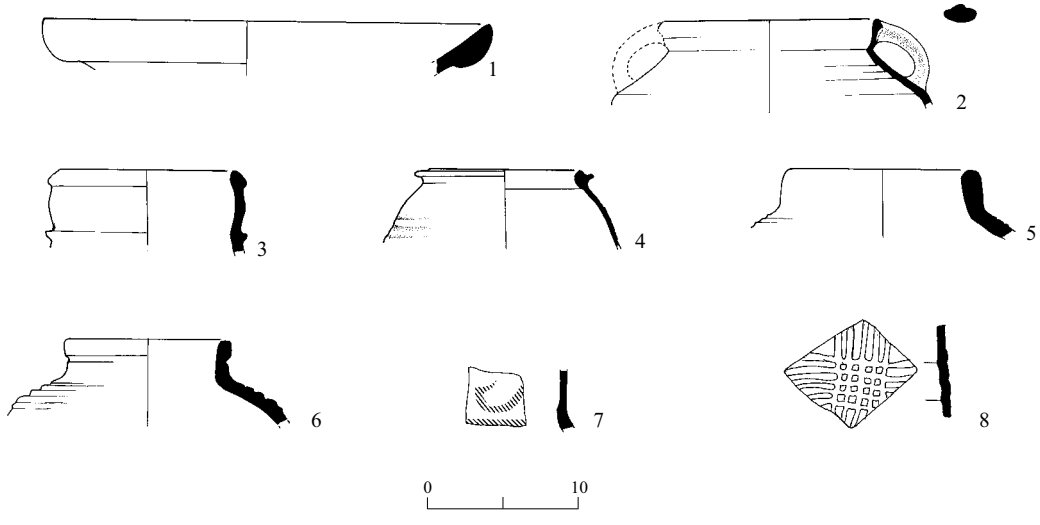

איור 4. הממצא הקירמי על רצפות שכבה V החתומות ברצפות שכבה II.

מס׳	הכלי	סל	לוקוס	תיאור	הקבלות (תאריכים לסה״נ)
1	קערה	1713/3	211	חרס צלהב, הרבה חסמים שחורים גדולים ובינוניים ומעט לבנים גדולים ובינוניים	קיסריה: Magness 1992b:148, Fig. 65:1 (עד אמצע המאה הו׳)
2	סיר בישול	1719/11	211	חרס כתום כהה, הרבה חסמים לבנים קטנים ומעט חסמים גדולים ושחורים קטנים	הרובע היהודי: Magness 1993:219, Form 4A (המאות הה׳/הו׳ עד סוף המאה הז׳—ראשית המאה הח׳)
3	סיר בישול	1730/2	214	חרס אפור, ליבה ורודה, הרבה חסמים לבנים גדולים וקטנים ושחורים קטנים	כפר נחום: Peleg 1989:63, Fig. 52:7 (650–750)
4	קנקן	1719/2	211	חרס כתום, הרבה חסמים שחורים קטנים ובינוניים ולבנים בינוניים	כפר נחום: Peleg 1989: Fig. 60:32 (650–700)
5	קנקן	1733/1	214	חרס ורוד, מעט חסמים לבנים בינוניים והרבה שחורים קטנים	כפר נחום: Loffreda 1974:45, Fig. 9:3 (המאות הו׳–הז׳)
6	קנקן	1738/3	214	חרס כתום, הרבה חסמים לבנים גדולים ושחורים קטנים	קיסריה: Lenzen 1983:299, Fig. VI.1:12 (אומיי)
7	שבר גוף מעוטר	172/3	214	חרס כתום, ליבה אפורה, עשוי מטין מפולם היטב, חסמים לבנים קטנים ומעט שחורים קטנים, חיפוי לבן בחוץ, ציור קווי אדום	פלה: McNicoll and Smith 1982:164–165, No. 3 (746/7)
8	שבר גוף מעוטר	1738/2	214	חרס כתום, הרבה חסמים שחורים קטנים ולבנים בינוניים	

איור 5. הממצא הקירמי מתחת לרצפות שכבה IIIb.

מס׳	הכלי	סל	לוקוס	תיאור	הקבלות (תאריכים לסה״נ)
9	קנקן	395/8	273	חרס כתום בהיר, הרבה חסמים לבנים גדולים ושחורים קטנים	החומה הצפונית, ירושלים: Hamilton 1944:12, Fig. 7:3 (המאות הו׳–הז׳)

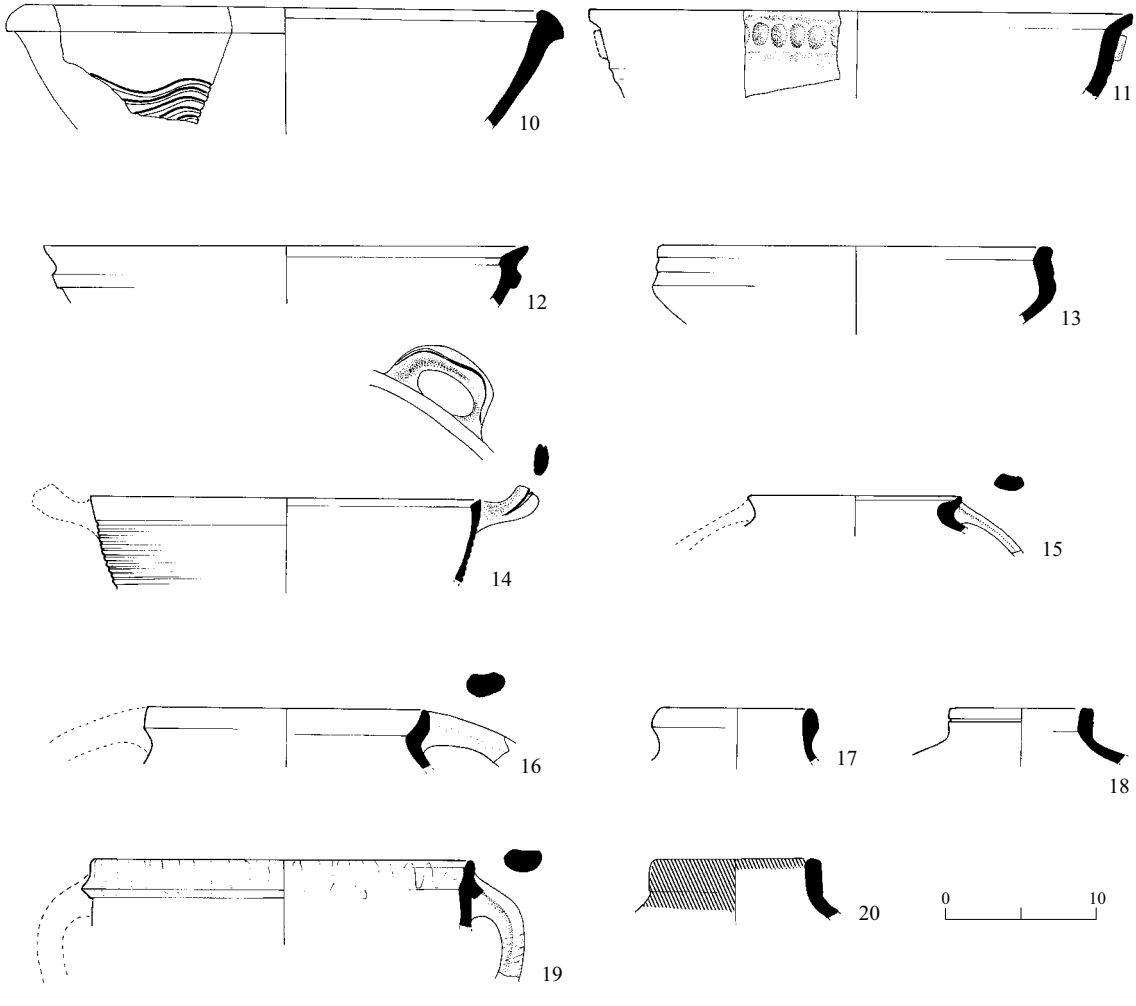

איור 6. הממצא הקירמי מתחת לרצפות שכבה IIIa ומעל שכבה IIIb.

◀ איור 6

מס׳	הכלי	סל	לוקוס	תיאור	הקבלות (תאריכים לסה״נ)
10	קערה	297/2	260	חרס שחור, חסמים לבנים בינוניים רבים ומעט שחורים ולבנים קטנים	החומה הצפונית, ירושלים: Magness 1991:211; Hamilton 1944:15, Fig. 10:11 (המחצית הא׳ של המאה הח׳)
11	קערה	343/1	272	חרס כתום, חיפוי אדום בחוץ, מעט חסמים שחורים קטנים	הגן הארמני, ירושלים: Tushingham 1985:384, Fig. 32:51
12	קערה	359/1	272	חרס כתום־חום, חסמים רבים שחורים קטנים ולבנים בינוניים	גרש: Zayadine 1986:145, Fig. 7:2 (המאה הו׳)
13	קערה	350/2	272	חרס כתום־ורוד, חסמים רבים שחורים קטנים ומעט לבנים גדולים ובינוניים	עיר דוד: Magness 1992a:177, Fig. 8:10 (הרבע הג׳ של המאה הו׳)
14	סיר בישול	399/1	272	חרס כתום־ורוד, חסמים רבים גדולים ובינוניים	נחל שחק: ישראל, נחליאלי ובן־מיכאל תשנ״ה:7*, איור 6:12 (המאה הח׳)
15	סיר בישול	372/10	271	חרס כתום־חום, חסמים רבים לבנים גדולים וקטנים ומעט שחורים בינוניים	פלה: McNicoll and Smith 1982:156–157, No. 5 (סוף המאה ו׳ והמאה ז׳)
16	סיר בישול	362/4	272	חרס כתום, חסמים רבים לבנים ושחורים קטנים ומעט לבנים גדולים	גרש: Zayadine 1986:190, Fig. 10:5 (ביזנטי–אומיי)
17	קנקן	288/2	264	חרס ורוד, הרבה חסמים שחורים קטנים ומעט לבנים גדולים	קיסריה, שלבים 11–13: Blakely 1987:124, Fig. 42:192
18	קנקן	175/1	146	חרס ורוד בהיר, טקסטורה חולית, חסמים רבים לבנים ושחורים קטנים	קיסריה: Lenzen 1983:360, Pl. 20:2 (המאות הה׳–הו׳)
19	קנקן	297/6	260	חרס חום כהה, חסמים רבים לבנים בינוניים וקטנים ומעט לבנים גדולים ושחורים קטנים, עיטור פסים בצבע לבן	פלה: McNicoll and Smith 1982:178–179, No. 2 (המחצית הא׳ של המאה הח׳ והמאה ט׳)
20	קנקן	362/1	272	חרס ורוד־כתום, חיפוי אדום בחוץ, חסמים רבים שחורים קטנים ומעט לבנים בינוניים	קיסריה, שלב 11: Blakely 1987:119, Fig. 37:129 (המאות הו׳–הז׳)

חרס ומטבעות, ובשכבה IV לא היו כלל רצפות. שברי כלי חרס שנמצאו במילויים שמתחת לשכבה III מאוירים באיורים 4 ו־5. שברי כלי החרס המיוחסים לשכבה III (איורים 6, 7), הם מהמאה הז׳ עד אמצע המאה הח׳ לסה״נ. הם כוללים את סירי בישול מס׳ 15 ו־16, שתוארכו על סמך מקבילות מגרש ומפלה, קנקנים מס׳ 17–23, המתוארכים בהסתמך על מקבילות מכפר נחום, קיסריה ופלה. תאריכה של שכבה III מלמד שזמנן של שכבות V ו־IV קדום לתאריך זה.

שכבה III, שלב b (איור 5)

כאמור, שלב IIIb הוא הקדום מבין השלבים והשכבות המתוארכים. בחפירות הבדיקה מתחת לרצפות של שלב זה (L272) התגלה רק שבר חרס אינדיקטיבי אחד, שבעזרתו ניתן להציע תאריך לשלב הזה. החרס הוא קנקן מס׳ 9, שמקבילות מחפירות החומה הצפונית בירושלים מאפשרות להציע את המאות הו׳–הז׳ לסה״נ כזמנו של שלב IIIb. באותו לוקוס נמצאו גם מטבעות מימי יוסטינוס (טבלה 1; ר׳ סוקולוב, כרך זה: מס׳ 11, 12) השייכים לטיפוסים הקדומים מתאריך 518–527 לסה״נ; מימי יוסטיניאנוס הא׳ מהשנים 527–538 לסה״נ (ר׳ סוקולוב, כרך זה: מס׳ 13–17); ומטבע משנה 552/3 לסה״נ (ר׳ סוקולוב, כרך זה: מס׳ 19). התיארוך העולה מממצא המטבעות מקבע את תיארוך השכבה לאמצע המאה הו׳ לסה״נ.

שכבה III, שלב a (איורים 6, 7)

שברי כלי חרס מס׳ 17, 23–26 התגלו מתחת לרצפות השייכות לשלב זה (L262). קנקן מס׳ 23 וידית פך מס׳ 26 תוארכו על סמך מקבילותיהן

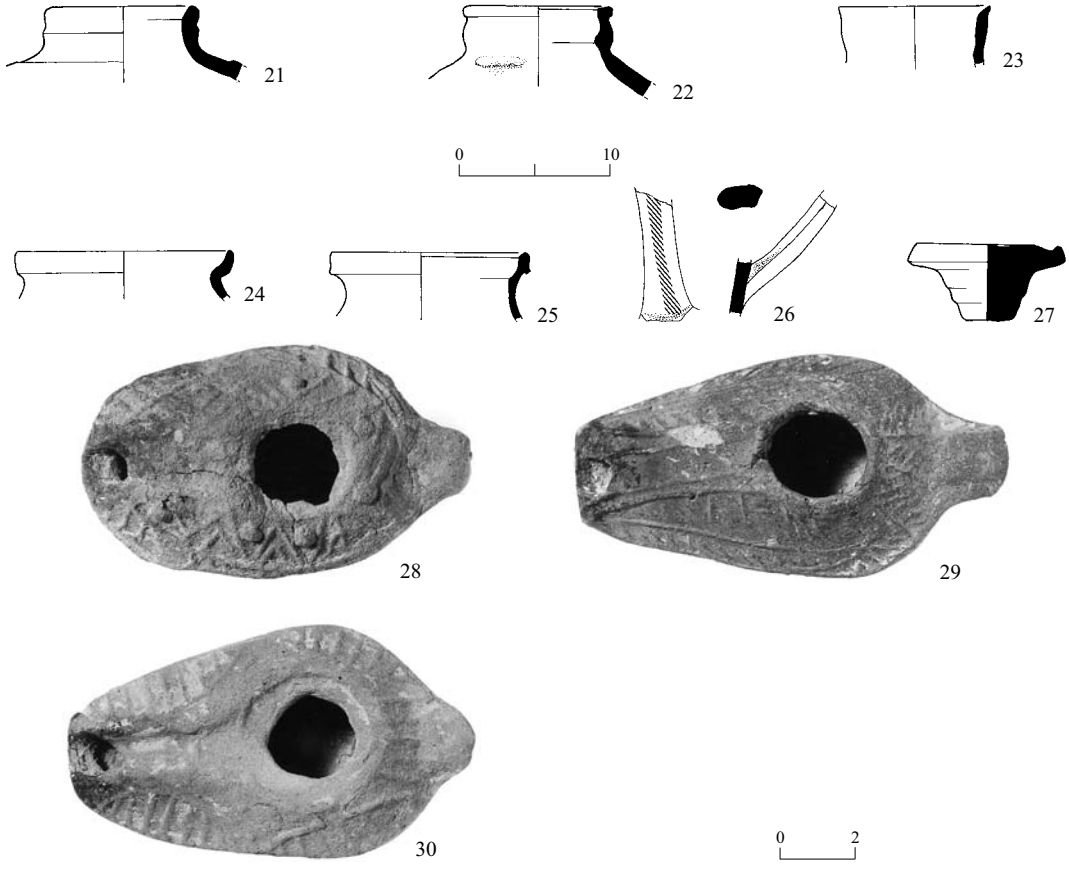

איור 7. הממצא הקירמי מתחת לרצפות שכבה IIIa ומעל שכבה IIIb.

מס׳	הכלי	סל	לוקוס	תיאור	הקבלות (תאריכים לסה״נ)
21	קנקן	381/1	271	חרס כתום, חסמים רבים לבנים ושחורים קטנים ומעט לבנים גדולים	קיסריה, שלב 11: Blakely 1987:119, Fig. 37:128s (המאות הד׳–הז׳)
22	קנקן	415/2	272	חרס כתום בהיר, חסמים לבנים גדולים ושחורים בינוניים רבים	קיסריה: Magness 1992b:135–136, Fig. 58:17 (630–660)
23	קנקן	290/3	265	חרס ורוד, חסמים רבים לבנים בינוניים ושחורים קטנים ומעט לבנים קטנים	כפר נחום, שכבה 5: Peleg 1989:81, Fig. 60:11 (משנת 650 עד תחילת המאה הז׳)
24	קנקן	302/2	265	חרס חום־אדום, הרבה חסמים לבנים בינוניים וקטנים ושחורים קטנים	
25	קנקן	290/5	265	חרס ורוד, ליבה אפורה, הרבה חסמים לבנים קטנים ומעט שחורים קטנים	קיסריה: Lenzen 1983:299, Fig. 1:2
26	פך	290/2	265	חרס כתום, הרבה חסמים שחורים קטנים ומעט לבנים בינוניים	פלה: McNicoll and Smith 1982:164–165, No. 2 (746/7)
27	פקק	359/5	272	חרס צלהב, ליבה ורודה, חסמים רבים שחורים קטנים ובינוניים ומעט לבנים קטנים	
28	נר	395/1	271	חרס כתום־ורוד, חסמים לבנים ושחורים קטנים רבים	בית שאן: Hadad 1997:163–164, Fig. 26 (המחצית הב׳ של המאה הו׳)
29	נר	395/2	271	חרס כתום־אפור, חסמים לבנים ושחורים קטנים	בית שאן: Hadad 1997:163–164, Fig. 26 (המחצית הב׳ של המאה הו׳)
30	נר	395/3	271	חרס כתום־אפור, חסמים לבנים ושחורים קטנים	בית שאן: Hadad 1997:163–164, Fig. 26 (המחצית הב׳ של המאה הו׳)

מכפר נחום, קיסריה ופלה למן אמצע המאה הז׳ עד אמצע המאה הח׳ לסה״נ. לפי טבלה 3, מטבע מס׳ 18 (ר׳ סוקולוב, כרך זה) התגלה אף הוא על רצפה השייכת לשכבה IIIa (L251); הוא תוארך אצל סוקולוב לימי יוסטיניאנוס הא׳, המחצית הראשונה של המאה הו׳ לסה״נ, מהסדרה הביניימית של טביעתו. גם בשכבה זו מושך התיארוך של הממצא הקירמי לתקופה האסלאמית הקדומה, אך נטייתי לקבל את זמן המטבעות כתיארוכה של השכבה, דהיינו המאה הו׳ ואולי הז׳ לסה״נ.

שכבה II (איורים 8, 9)

שברי כלי חרס מס׳ 31–34 נמצאו על רצפות שלב IIIa ומתחת לרצפות שכבה II; המאוחר שבהם הוא נר מס׳ 33, שמקבילתו הטיפולוגית היא מקיסריה, שם הוא תוארך לסוף התקופה הביזנטית וראשית התקופה האומיית (630–660 לסה״נ).

תיארוך זה מאוחר מעט מתאריך הטביעה של המטבע המאוחר ביותר שהתגלה בהקשר המתארך שכבה זו (טבלות 4, 5): מטבע מימי פוקאס (ר׳ סוקולוב, כרך זה: מס׳ 26) שנתגלה בלוקוס 269, תחת רצפה 101. הימצאותם של המטבעות אינו מפתיע, שכן מטבעות מסוף התקופה הביזנטית המשיכו להיות במחזור זמן רב לאחר טביעתם.

שכבה I

אי אפשר היה לתארכה בשל השרידים הדלים והעדר רצפות.

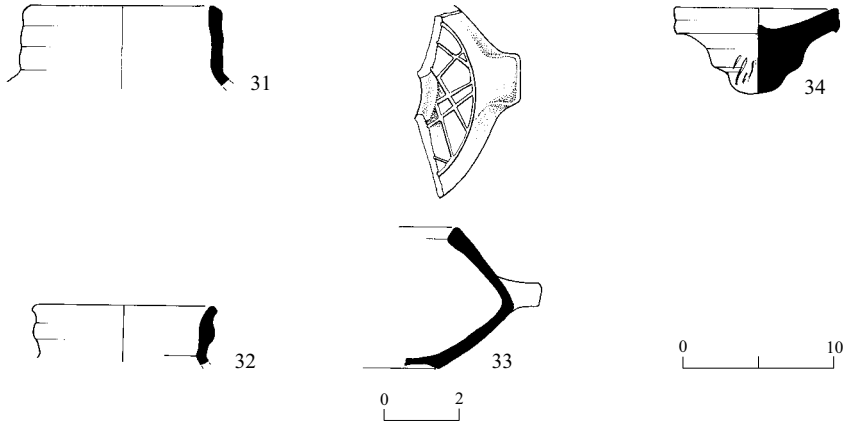

איור 8. הממצא הקירמי על רצפות שכבה IIIa.

מס׳	הכלי	סל	לוקוס	תיאור	הקבלות (תאריכים לסה״נ)
31	קנקן	172/15	144	חרס חום־שחור, חסמים לבנים גדולים רבים וחסמים שחורים קטנים	קיסריה: Boas 1992:159, Fig. 73:10 (אומיי)
32	קנקן	384/4	261	חרס אדום־חום, ליבה שחורה, חסמים רבים לבנים בינוניים וקטנים ומעט שחורים קטנים	קיסריה: Magness 1992b:152, Fig. 68:4 (המאות הו׳–הז׳)
33	נר	242	251	חרס כתום, חסמים רבים לבנים גדולים	קיסריה: Adan–Bayewitz 1986:115, Ill. 128a (630–660)
34	פקק	384/1	261	חרס צלהב ליבה ורודה, חסמים רבים לבנים גדולים וקטנים ומעט לבנים קטנים	

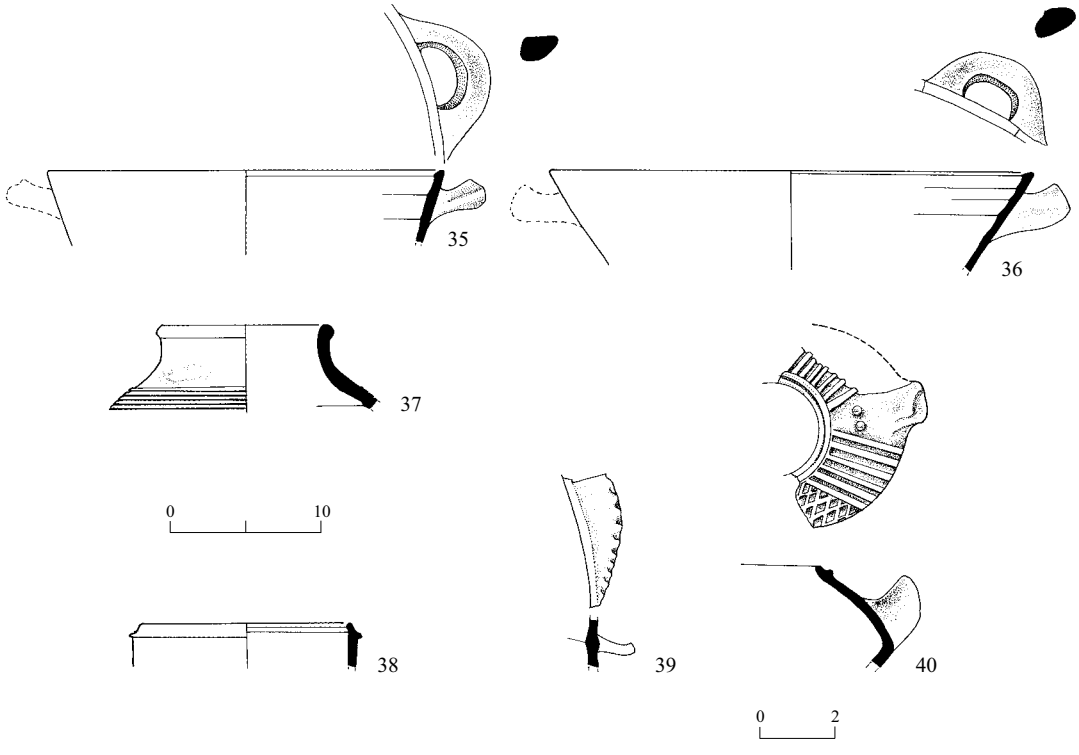

איור 9. הממצא הקירמי על רצפות שכבה II.

מס׳	הכלי	סל	לוקוס	תיאור	הקבלות (תאריכים לסה״נ)
35	סיר בישול פתוח	189/3	147	חרס כתום־חום, חסמים לבנים גדולים וקטנים רבים ושחורים בינוניים	כפר נחום: Peleg 1989:67, Fig. 52:26 (650—750)
36	סיר בישול פתוח	168	143	חרס כתום, ליבה אפור, חסמים לבנים גדולים ושחורים רבים	פלה: McNicoll and Smith 1982:174–175, No. 10 (המחצית הא׳ של המאה הח׳)
37	סיר בישול	189/1	147	חרס כתום־ורוד, חסמים רבים לבנים גדולים ובינוניים ושחורים קטנים	החומה הצפונית, ירושלים: Hamilton 1944:12, Fig. 7:11 (המאות הו׳—הז׳)
38	קנקן	61/2	123	חרס ורוד, חסמים שחורים בינוניים ומעט לבנים קטנים, חיפוי אדום	הגן הארמני, ירושלים: Tushingham 1985:382, Fig. 30:23 (הרבע האחרון של המאה הו׳)
39	ידית של פך	139/1	143	חרס כתום, חסמים רבים לבנים בינוניים וקטנים ושחורים קטנים, נקודות זיגוג חומות על הידית	יקנעם: Avissar 1996:141, Fig. XIII:100, No. 2, Type 13 (אסלאמי קדום)
40	נר	1619	180	חרס שחור, מעט חסמים לבנים ושחורים קטנים והרבה לבנים גדולים	בית שאן: Hadad 1997:163–164, Fig. 26 (המחצית הב׳ של המאה הו׳) כפר נחום: Peleg 1989:97, Fig. 62:12 (אמצע המאה הח׳)

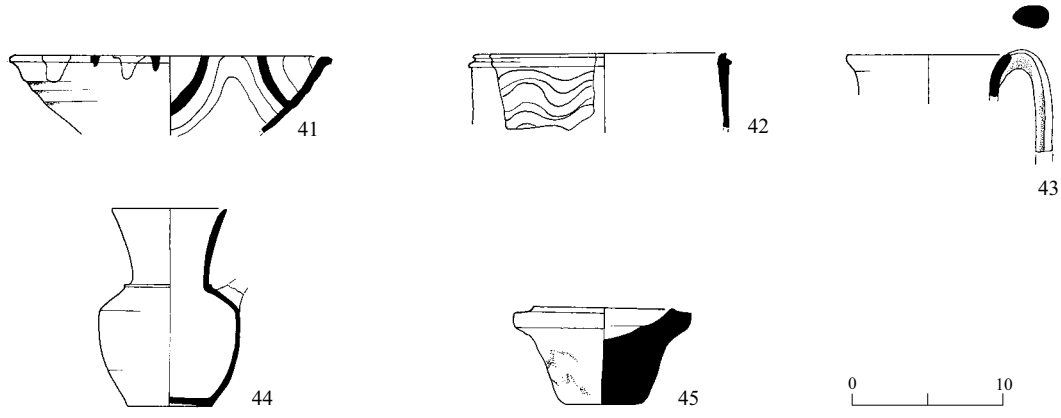

איור 10. הממצא הקירמי וכלֵי האבן מפני השטח.

מס׳	הכלי	סל	לוקוס	תיאור	הקבלות (תאריכים לסה״נ)
41	קערה	15/1	103	חרס ורוד, הרבה חסמים שחורים ולבנים קטנים, זיגוג לבן, פסים בצבעים חום וטורקיז	קיסריה, שכבה 6: רבן והולם 52:1993, מס׳ 3 (עבאסי מאוחר, 910–960)
42	קנקן	21/2	115	חרס כתום, הרבה חסמים לבנים גדולים ובינוניים ושחורים קטנים	קיסריה, שכבה 5: רבן והולם 39:1993, איור 47:2 (910–960)
43	פך	1/12	103	חרס צלהב, טקסטורה חולית, חסמים שחורים בינוניים וקטנים ומעט לבנים קטנים	עיר דוד: Magness 1992a: Fig. 11:8 (עבאסי)
44	פך	52	122	חרס צלהב, טקסטורה חולית, חסמים שחורים בינוניים וקטנים ומעט לבנים קטנים	כפר נחום: Peleg 1989:97, Fig. 62:12 (אמצע המאה הח׳)
45	פקק	1675	200	חרס כתום־ורוד, חסמים רבים שחורים קטנים ומעט לבנים גדולים וקטנים	

טבלה 1. מטבעות מתחת לרצפות שכבה IIIb

מס׳ (ר׳ סוקולוב, כרך זה)	סל	לוקוס	תאריך (לסה״נ)
3	328	270	351–361
17	329	270	יוסטיניאנוס הא׳ (527–538)
16	330	270	יוסטיניאנוס הא׳ (527–538)
19	570	273	יוסטיניאנוס הא׳ (552/3)
13	562	273	יוסטיניאנוס הא׳ (527–538)
11	561	273	יוסטינוס הא׳ (518–527)
12	563	273	יוסטינוס הא׳ (518–527)
14	531	273	יוסטיניאנוס הא׳ (527–538)
15	486	273	יוסטיניאנוס הא׳ (527–538)
2	584	274	המאה הג׳

טבלה 2. המטבעות מתחת לרצפות שכבה IIIa

מס׳ (ר׳ סוקולוב, כרך זה)	סל	לוקוס	תאריך (לסה״נ)
25	163	131	המאות הה׳–הו׳
9	213	146	אנסטסיוס הא׳ (498–518)
10	213	146	יוסטינוס הא׳ (518–527)

טבלה 3. מטבע שנמצא 5–8 ס״מ מעל לרצפות משכבה IIIa

מס׳ (ר׳ סוקולוב, כרך זה)	סל	לוקוס	תאריך (לסה״נ)
18	583	251	יוסטיניאנוס הא׳ (527–538)

טבלה 4. מטבעות שנמצאו על רצפות שכבה II ובתוכן

מס׳ (ר׳ סוקולוב, כרך זה)	סל	לוקוס	תאריך (לסה״נ)
21	162	127	יוסטינוס הב׳ (575/6)
4	1583	178	קונסטנטיוס הב׳ (351–561)
24	1589	180	מאוריקיוס (597/8)
20	1582	178	יוסטינוס הב׳ (574/5)

טבלה 5. מטבע שנמצא 23 ס״מ מתחת לשכבה II

מס׳ (ר׳ סוקולוב, כרך זה)	סל	לוקוס	תאריך (לסה״נ)
26	590	269	פוקאס (603/4)

טבלה 6. מטבעות מלוקוסים לא נקיים

מס׳ (ר׳ סוקולוב, כרך זה)	סל	לוקוס	מיקום	תאריך (לסה״נ)
22	34	112	0.20 מ׳ מתחת פני השטח	מאוריקיוס (585/6)
5	1524	157	0.18 מ׳ מתחת פני השטח	ארקדיוס(?) (383)
27	1527	165	0.29 מ׳ מתחת פני השטח	ביזנטי־ערבי (641–696/7)
7	1585	156	0.90 מ׳ מתחת פני השטח	תאודוסיוס הא׳ (383–392)
6	1586	156	1.04 מ׳ מתחת פני השטח	ארקדיוס (383)
23	36	115	0.80 מ׳ מתחת פני השטח	מאוריקיוס (587/8)
8	38		שפכים בשטח A	המאות הד׳–הה׳

תיארוך נטישת האתר

שברי כלי החרס המאוחרים ביותר שהתגלו בחפירה ותוארכו על סמך הקבלות טיפולוגיות, הם קערה מס׳ 41 וקנקן מס׳ 42 (שנמצאו בפני השטח), שדומים להם נמצאו בקיסריה מהמאה הי׳ לסה״נ (910–960 לסה״נ). כאמור, המאה הח׳ מיוצגת במכלולים הקירמיים שנמצאו חתומים ברצפות. נראה אפוא, שהפעילות באתר המשיכה במאה הח׳ וייתכן שהיא דעכה בהדרגה במהלך המאה הט׳, ואולי גם במאה הי׳ לסה״נ.

נתונים אלו סותרים כאמור את הממצא הנומיסמטי, התומך בהקדמת התקופה שבה פסק השימוש באתר. המטבע המאוחר ביותר שהתגלה בחפירה הוא מטבע מס׳ 27 (טבלה 6), מהטיפוס הקדום שהטביעו האומיים בשנים 641–696/7, אך אין זה מן הנמנע שהוא המשיך לשמש גם במחצית הראשונה של המאה הח׳ לסה״נ. לא נמצאו מטבעות אומיים עם כתב ערבי, פוסט־רפורמה, שהוטבעו במחצית הראשונה של המאה הח׳ לסה״נ וגם לא מטבעות מהתקופה העבאסית (מהמאה הט׳ לסה״נ), ומכאן שלא ייתכן שהאתר התקיים לאחר תום ימי בית אומייה.

דיון ומסקנות

חפירת ההצלה שתוארה לעיל נערכה בשוליים הצפוניים־מערביים של תל חורשן, ולכן הם מעידים על התפשטות היישוב בתקופת פריחתו של האתר. למרות השטח המצומצם שנחפר, לחפירה חשיבות רבה הודות לסטרטיגרפיה שהתגלתה במהלכה: שלוש רצפות משוכבות זו מעל זו, המאפשרות לבחון את התרבות החומרית בתקופות הביזנטית והאסלאמית הקדומה. כן התגלו שרידים השייכים לתקופות קדומות יותר, שלא ניתן לתארכם בבירור.

הממצא הנומיסמטי כולל שני מטבעות (מס׳ 1, 2) מן המאה הג׳ לסה״נ, שנמצאו במילויים שמתחת לשכבה II בשטח A ומעל לשרידים של שכבות IIIb ו־V. ייתכן שיש בכך רמז לזמנן של שכבות אלו בתקופה הרומית.

המאה הד׳ מיוצגת במטבעות מס׳ 3–8, חלקם מייצג את התקופה הביזנטית: ימי קונסטנטיוס הב׳

(מס׳ 3, 4), ארקדיוס (מס׳ 5, 6) ותאודוסיוס הא׳ (מס׳ 7). לא ברור אם מטבע מס׳ 8 שימש במאה הד׳ או הה׳ לסה״נ. בכל אופן, בולט העדרם של מטבעות מהמאה הה׳ בממצא הנומיסמטי: מס׳ 9 הוא מימי אנסטסיוס, דהיינו סוף המאה הה׳ או ראשית המאה הו׳ לסה״נ (המטבע תוארך על ידי סוקולוב לשנים 498–518).

שבעה מתוך 27 מטבעות הם מימי יוסטיניאנוס הגדול (מס׳ 13–19), כלומר, כמעט שליש מסך המטבעות שהתגלו בחפירה הם מהמאה הו׳ לסה״נ. זו עדות לנוכחות ברורה באתר במאה הו׳. אל המטבעות היוסטיניאניים מצטרפים מטבע מס׳ 25 (שתוארך באופן כללי למאות הה׳–הו׳ לסה״נ), המטבע מימי יוסטינוס הב׳ (575/6 לסה״נ; מס׳ 21), ואולי גם שלושה מטבעות מימי מאוריקיוס (585/6–597/8 לסה״נ; מס׳ 22–24), אם כי ייתכן שהמטבעות מימי מאוריקיוס מעידים על נוכחות באתר במאה הז׳ לסה״נ.

המטבעות המאוחרים ביותר שהתגלו קדומים למאה הח׳ לסה״נ. מטבע מס׳ 26 מימי פוקאס (משנת 603/4), שנמצא מתחת לרצפה של שכבה II, הוא שקבע את התיארוך של שכבה זו, וזהו המקרה היחיד בחפירה שבו התיארוך הנומיסמטי תואם לתיארוך הקירמי. מטבע אחר (מס׳ 27) הוטבע בסוף המאה הז׳ על ידי האומיים (סוקולוב תיארכה אותו לשנים 641–696/7 לסה״נ). לא ברור מדוע לא נמצאו מטבעות מאוחרים למאה הז׳ לסה״נ.

התיארוך מבוסס על הקירמיקה ומקבילותיה מחפירות קיסריה, יקנעם, כפר נחום, פלה, גרש וירושלים. הכרונולוגיה של השכבות, למעט שכבה IIIb, המתקבלת מן הקירמיקה אינה תואמת לכרונולוגיה של המטבעות; קשה להסביר את אוזלת היד בזיהוי השרידים מן המאה הו׳ לסה״נ, תקופה שבה לפי הממצא הנומיסמטי שקק האתר חיים. אם מסתמכים על ממצא המטבעות, אזי מסתבר ששכבה III שייכת למאה הו׳ (ואולי גם הז׳) לסה״נ, ואכן שכבה זו היא המפוארת ביחס לשאר השכבות. תיארוך זה סותר את התיארוך הקירמי, לפיו שייכת שכבה III לשלהי התקופה הביזנטית ולתקופה האומיית, מהמחצית השנייה של המאה הז׳ עד לאמצע המאה הח׳. משטח הדריכה של הגת משכבה III אופייני יותר לתקופה הביזנטית ולכלכלתה מאשר לתקופה האסלאמית הקדומה. שכבה II, כאמור, מתוארכת למאה הז׳ על סמך הקירמיקה והמטבע מימי פוקאס (מס׳ 26). בדל הקיר השייך לשכבה I אינו ניתן לתיארוך, למעט היותו מאוחר לשכבה II. התיארוך של נטישת האתר הוא בעייתי. הממצא הקירמי, המבוסס על הטיפולוגיה של הממצא מקיסריה, מאוחר לתיארוך הנומיסמטי. כיוון שהמטבע המאוחר ביותר שנמצא הוא מהסוג הביזנטו־ערבי, קשה להניח שהוא שימש במחצית השנייה של המאה הח׳ לסה״נ, לאחר שהאומיים טבעו במחצית הראשונה של המאה הח׳ את המטבעות המוסלמיים (הנמנעים מתיאורי הדמות ונושאים כתובת דתית בערבית) ורבים כמותם נמצאו באתרי התקופה. כמו כן לא נמצאו מטבעות עבאסיים מהטיפוסים התואמים בזמנם את הקירמיקה המאוחרת שהתגלתה בחפירה.

הממצאים מהחפירה בנחל דליה מעלים את הצורך לבדוק את ההמשכיות של הקירמיקה מהתקופה הביזנטית, דהיינו המאה הו׳ לסה״נ, עד לשלהי התקופה האומיית, אמצע המאה הח׳ לסה״נ.

בשוליים הצפוניים של האתר בהר חורשן נערכו שתי חפירות הצלה נוספות, האחת נוהלה על ידי דורון ליפקונסקי (טרם פורסם) והשנייה בראשות רז קלטר (תש״ס). בחפירה שערך קלטר התגלתה שכבה דלה המתוארכת למאות הט׳ והי׳ לסה״נ שנפגעה מקברים מאוחרים. מתחתיה התגלה מבנה והובחנו בו שני שלבים; המבנה תוארך על סמך הקבלות קירמיות לשלהי התקופה הביזנטית ולתקופה האסלאמית הקדומה. שברי החרס מחפירת קלטר מעידים על נוכחות רצופה באתר מימי הביניים ועד לעת המודרנית.

נספח 1. הלוקוסים מהחפירה בנחל דליה לפי שטחים

לוקוס	ריבוע	תיאור	מפלס (מ׳)
שטח B			
101	G102	ריצוף האבן של שכבה II	35.06–34.76
101a	G102	מילוי מפני שטח עד ריצוף אבן 101	35.06–34.76
103	G104	פני שטח	35.29–34.98
106	G105	פני שטח, מעל L117 ו־L118	
108	G104	פני שטח, מעל L119	
112	G105	מילוי מגובה ראש קיר 2 וממזרח לו עד שכבה שצבעה צהוב	35.14–34.05
115	G101	מפנ״ש עד הסלע	34.38–31.38
117	G105	על רצפה שכבה II	34.45–34.35
118	G105	מילוי מראש W10 עד ראש W20 שממזרח ל־W10	35.11–34.74
119	G103/104	ריצוף (שכבה II)	34.77
119a	G103/104	מילוי מגובה ראש קיר 9 עד רצפה של שכבה II	35.03–34.72
120	G103	מילוי מגובה ראש קיר 13, ממערב, של שכבה II, עד ריצוף 124	35.06–34.69
121	G102	מילוי מפנ״ש עד גובה ראש קיר 4	34.98–34.35
122	G104/105	מילוי על המפולת	35.06–34.69
123	G104	רצפה (שכבה II)	34.81
123a	G104	מילוי מעל רצפה של שכבה II	35.06–34.81
124	G103	ריצוף (שכבה I)	34.69–34.43
126	G102	ריצוף (שכבה III)	45.66–34.50
127	G103	מילוי מראש קיר 18 עד רצפה 147	34.49–34.25
131	G102	מילוי מגובה ראש קיר 19 עד ריצוף 146	34.19–33.88
142	G106	מילוי על רצפה 252 (שכבה III)	34.66–34.44
143	G106	רצפת טיח	34.47–34.44
143a	G106	מילוי על רצפה של שכבה I	34.66–34.47
144	G103/104	רצפה (שכבה IIIa)	34.72–34.45
144a	G103/104	מילוי מתחת ריצוף 119 (שכבה II) ומעל רצפה 144	34.72–34.06
145	G101	מפני שטח עד רצפה 265 (שכבה III)	34.87–34.29
146	G102	מילוי על רצפה של מרחב אדריכלי (שכבה IIIb)	33.90
146a	G102	מילוי מתחת לרצפה 138 של שלב IIIa ומעל לרצפת המרחב האדריכלי 146	34.29–33.82
147	G103	רצפה (שכבה II)	34.25–34.18
155	G110	על רצפת שכבה II	35.12–34.81
שטח A			
156	G112	פני שטח	35.27–34.33
157	G114	פני שטח	35.44–34.77
158	G108/109	ריצוף (שכבה II)	34.97
159	G109	ריצוף (שכבה II)	34.97
159a	G109	מילוי על ריצוף 159	35.05–34.97
160	G108	ריצוף (שכבה II)	34.88

נספח 1 (המשך).

לוקוס	ריבוע	תיאור	מפלס (מ׳)
160a	G108	תשתית ריצוף 172	34.88–34.80
161	G109	ריצוף (שכבה II)	35.22
161a	G109	מילוי על ריצוף 161	35.27–35.22
162	G108	מילוי ממערב לקיר 53 ונשען עליו	34.70–34.50
163	G110	ריצוף אבן (שכבה II)	35.21
163a	G110	מילוי על רצפה 163	35.28–35.23
164	G110	רצפת פסיפס (שכבה III)	35.28
164a	G110	מילוי על ריצוף 164	35.28–35.20
165	G111	מילוי מדרום לקיר 57 ומעל כל שרידי שכבה II	35.25–34.50
166	G109	מילוי על ריצוף 167 (שכבה III)	35.17–35.00
167	G109	ריצוף אבן (שכבה II)	35.00
167a	G111	מילוי מעל רצפה 167	35.30–53.20
171	G110	רצפת פסיפס (שכבה III) מדרום לגת	35.06
171a	G110	מילוי מתחת לרצפה 171	35.10–35.00
172	G108	ריצוף אבן (שכבה II)	35.20
172a	G108	מילוי בין קירות 53 ו־71, על רצפה 172	35.18–34.58
174	G111	רצפת פסיפס (שכבה III)	34.94
174a	G111	מילוי על רצפה 174	34.99–34.91
177	G110	רצפת פסיפס של משטח הדריכה (שכבה III)	~34.52
177a	G110	מילוי מעל רצפת משטח הדריכה	34.65–34.56
178	G108/109	פירוק רצפות 158 ו־159 (שכבה II) והרצפה שמתחתם	34.83–34.61
180	G111	ריצוף (שכבה II)	34.87–34.40
180a	G111	מילוי מעל ריצופים ומתקנים לאורכו של קיר 56, בעיקר במזרחו	34.92–34.80
183	G109	רצפת פסיפס (שכבה III)	34.57
183	G109	מילוי על רצפה 183, ממערב למשטח הגת	34.62–34.21
189	G109	מתקן 189	34.02
189	G109	מילוי במתקן 189	35.07–34.02
193	G109/110	פירוק רצפה 164	35.16–34.94
198	G109/110	רצפת פסיפס (שכבה III)	34.75
198a	G109/110	מילוי מעל קטע של רצפה 198	34.86–34.81
199	G110/111	מתקן מרוצף מדרום־מזרח למשטח 177 (שכבה III)	35.17–34.72
199a	G110/111	מילוי במתקן 199	35.17–34.41
200	H109	מפנ״ש עד גובה ראש דופנות מתקן 189, מדרום לריבוע החפירה, עד השלמת חפירת המתקן	35.56–35.30
202	G109	מילוי מצפון למתקן 189, מעל רצפה 209, לא חתום	33.93–33.56
209	G108	רצפת טיח (שכבה V)	33.88–33.85
209a	G108	מילוי מעל רצפה 209	33.95–33.88
210	H108/109	שכבת פני שטח	35.52–35.09

נספח 1 (המשך).

לוקוס	ריבוע	תיאור	מפלס (מ׳)
211	G108	רצפה שהובחנה במחיצה הדרומית של הריבוע, במפלסה של רצפה 209	33.96–33.76
214	G109	רצפת טיח (שכבה V)	33.44
214a	G109	מילוי על רצפה 214	33.96–33.76
שטח B			
250	G103	רצפת חלוקים (שכבה IIIa)	33.99
250a	G103	מילוי מגובה ראש קיר 19 עד תשתית רצפה 250	34.17–33.93
251	G103	ריצוף של מרחב אדריכלי (שכבה IIIb)	34.18–33.97
251a	G103	מילוי מתחת רצפה 251 ומעל רצפה 275	34.15–33.93
252	G103/104	ריצוף שכבה IIIa	34.44
254	G104	בדיקה תחת רצפה 123	34.66–34.57
255	G106	ריצוף (שכבה IIIb)	34.33–34.25
255a	G106	מילוי בין רצפה 125 לרצפה 255	34.50–34.33
256	G105	מילוי (שכבה III)	34.50–34.29
260	G105	מילוי בין W12 ל־W17 (בין IIIa לבין IIIb)	34.25–34.00
261	G104/105	מילוי מעל קיר 12	34.47–34.36
262	G102	ריצוף (שכבה IIIb)	33.82–33.63
262a	G102	פירוק רצפה 146, וחפירת המילוי עד לרצפה 262	33.82–33.62
264	G103/104	ירידה מתחת לריצוף 252, בין קירות 9, 13 ו־24	34.12–34.00
265	G106	רצפת טיח (שכבה IIIb)	34.02–34.00
265a	G106	מילוי מתחת לרצפה 255, עד רצפה 265	34.33–34.02
266	G104/105	מילוי לאחר הסרת קיר 6	34.57–34.41
267a	G105	על רצפה טיח צהוב 267 (שכבה IIIa)	34.41–34.10
269	G101	מילוי מתחת רצפה 145 (שכבה IIIa)	34.02–33.84
269a	G101	מילוי תחת רצפה 264	34.40–34.04
270	G106	בדיקה מתחת L265 (שכבה IIIa)	34.02–33.84
270a	G106	בדיקה מתחת L265 (שכבה IIIb)	34.02–33.84
271	G105	רצפה (שכבה IIIb)	34.02–34.00
271a	G105	מילוי מתחת רצפת טיח לבן, תחת רצפת טיח 271	34.00–33.87
272	G104	מילוי תחת רצפה 269	34.00–33.86
273	G106	מילוי תחת רצפה 271	33.87–32.92
274	G103/104	מילוי תחת רצפה 271	33.87–33.18
275	G103	מילוי תחת רצפה 251	33.97–33.66
276	G104/105	רצפה	34.00–33.44
276a	G104/105	מילוי מתחת רצפה 267	33.44–33.42
280	G108	רצפת טיח בפינה הצפונית־מערבית של החפירה	33.65

הערה

[1] החפירה נערכה מטעם רשות העתיקות (הרשאה מס׳ A-2252), בהשתתפות שלמה מנדל (ניהול שטח), ישראל וטקין וואדים אסמן (מדידות), צילה שגיב (צילומי שטח), רוני גת (רפאות) וא׳ ביטן (ציור כלי החרס והאבן).

הפניות

אבנר־לוי ר׳ תשנ״ז. נחל דליה. **חדשות ארכיאולוגיות** קז: 31–34.

ישראל י׳, ד׳ נחליאלי וי׳ בן־מיכאל תשנ״ה. אתר נחל שחק: יישוב מן התקופה האסלאמית הקדומה בצפון הערבה. **עתיקות** 26:1*–41*.

סוקולוב ה׳, כרך זה. המטבעות מחפירות נחל דליה (אום תות).

רבן א׳ והולם ק׳ 1993. **המשלחת המשולבת לחפירות קיסריה: עונת חפירות 1992, דין וחשבון ראשוני** II. חיפה.

Adan-Bayewitz D. 1986. The Pottery from the Late Byzantine Building (Stratum 4) and Its Implications. In L.I. Levine and E. Netzer. *Excavations at Caesarea Maritima 1975, 1976, 1979: Final Report* (Qedem 21). Jerusalem. Pp. 90–129.

Avissar M. 1996. The Medieval Pottery. In A. Ben-Tor, M. Avissar and Y. Portugali. *Yoqne'am* I: *The Late Periods* (Qedem Reports 3). Jerusalem. Pp. 75–187.

Blakely J.A. 1987. Later Usage Phases. In J. Bull and F.L. Horton eds. *The Joint Expedition to Caesarea Maritima Excavations Reports* IV: *The Pottery and Dating of Vault 1; Horreum, Mithraeum and Later Uses.* Lewiston NY–Queenstony, Ontario. Pp. 117–147.

Boas A. 1992. Islamic and Crusader Pottery from the Crusader City (Area TP/4). In R. Lindley Vann ed. *Caesarea Papers: Straton's Tower, Herod's Harbour and Roman and Byzantine Caesarea* (*JRA* Supplementary Series 5). Ann Arbor. Pp. 154–166.

Hadad S. 1997. Oil Lamps from Third to Eighth Century C.E. at Scytopolis-Bet Shean. *DOP* 51:147–188.

Hamilton R.W. 1944. Excavations Against the North Wall of Jerusalem 1937–1938. *QDAP* 10:1–54.

Lenzen C.J. 1983. *The Byzantine/Islamic Occupation at Caesarea Maritima as Evidenced through the Pottery.* Ph.D. diss. Drew University. Madison, NY.

Loffreda S. 1974. *Cafarnao* II: *La ceramica* (Pubblicazioni dello Studium Biblicum Franciscanum 19). Jerusalem.

Magness J. 1991. The Walls of Jerusalem in Early Islamic Period. *BA* 54:208–217.

Magness J. 1992a. The Byzantine and Islamic Pottery from Areas A2 and G. In A. De Groot and D.T. Ariel eds. *Excavations at the City of David 1978–1985 Directed by Yigal Shiloh* III (Qedem 33). Jerusalem. Pp. 149–163.

Magness J. 1992b. Late Roman and Byzantine Pottery Preliminary Report 1990. In R. Lindley Vann ed. *Caesarea Papers: Straton's Tower, Herod's Harbour and Roman and Byzantine Caesarea* (*JRA* Supplementary Series 5). Ann Arbor. Pp. 129–153.

Magness J. 1993. *Jerusalem Ceramic Chronology: Circa 200–800 C.E.* Sheffield.

McNicoll A.W. and Smith R.H. 1982. *Pela in Jordan* 1: *An Interin Report on the Joint University of Sydney and the Collage of Wooster Excavations at Pella 1979–1981*. Canberra.

Peleg M. 1989. Domestic Pottery. In V. Tzaferis ed. *Excavations of Capernaum 1978–1982* 1. Winona Lake. Pp. 31–113.

Tushingham A.D. 1985. *Excavations by K.M. Kenyon in Jerusalem 1961–1976* I: *Excavations in the Armenian Garden on the Western Hill.* Toronto.

Zayadine F. 1986. *Jerash Archaeological Project 1981–1983.* Amman.

Building Remains and an Installation from the Byzantine and Early Islamic Periods at Naḥal Daliya (Umm Tut)

Rina Avner
(Pp. 51*–70*)

The Naḥal Tut site (map ref. NIG 1990/7218, OIG 1490/2218), which was first discovered in 1991, is located on the northwestern fringes of Mount Ḥorshan. The excavation was conducted along a channel that damaged the site. Five layers were exposed: Strata I–III date to the Byzantine and Early Islamic periods, and Strata (IV–V) are ascribed to an earlier period whose exact date has not been ascertained. In Area B two strata were discerned that are parallel to Strata II and III in Area A. In the earlier stratum, two phases were observed, manifested by floor levels that were raised and minor architectural modifications, which still maintained the basic architectural plan. Floor segments were discovered in the later upper stratum, which dates to the Early Islamic period. In view of the fact that the architectural complexes that were exposed are situated along a long narrow channel and since a modern channel, excavated several years ago, severed the remains exposed in Area A, it was difficult to ascribe one set of remains to another and it is possible they belong to one building or to a number of buildings that were constructed next to each other.

Stratum V

Area A (Plan 1). Fragments of two (or three) plaster floors (L209, L211, L214) were exposed; no walls were found that can be ascribed to this layer.

Stratum IV

Area A (Plan 1). The remains belonging to this layer consist of walls built of one row of fieldstones (W64, W67, W68, W71, W73). The walls are higher than the floors in Stratum V and lower than W66, which is ascribed to Stratum III. The plan of the walls (building?) is unclear.

Stratum III

Area A (Plan 1). Parts of a winepress were found: a treading surface (L177; Fig. 1) paved with a white mosaic, and a stone weight of a screw press (L300) in the center of which is a mortise for securing a wooden beam. Walls 54a and 52/62, which delimit the treading surface, are built of rows of dressed stones and are reinforced with gray bonding material.

A number of mosaic floors were exposed in and around this area (L174, L183, L164, L171, L198). No channels or pipes were found that linked the small mosaic surfaces to the treading surface (L177); hence it is difficult to ascertain the purpose of the mosaic floors, which may have functioned as the floors of storage cells or as small individual treading surfaces.

Two installations were found east and west of the floors in the southern area: Vat 199 and Installation 189. The inside walls of the vat were treated with plaster and painted pink. Installation 189 is elliptical (Fig. 2) and becomes narrower toward its bottom. Its walls are built of dressed stones and they are treated with plaster on the inside. Mosaic Floor 198, W52/62 and Installation 189 all existed at the same time and are also contemporaneous with the winepress.

Also ascribed to this stratum are Walls 70, 66, 63 and 69 in the western part of Area A; they are built in a similar manner as the walls described above and their orientation matches that of the stratum's walls, particularly W56/60.

Area B (Plans 2, 3; Fig. 3). The remains of a number of architectural spaces that were used in two phases are ascribed to this stratum; the major change in the later phase (IIIa) was that the floor levels were raised. The walls of this stratum were built in an identical manner as the walls of this stratum in Area A.

Stratum II

Area A (Plan 3; Fig. 4). Several walls preserved one course high and a number of stone pavements and a plaster floor are ascribed to this level; most of the floors were severed when the modern channel was dug.

Area B (Plan 4). Mostly stone floors were found (L101, L120, L123, L122). All of them are fragmentary and are characterized by the secondary use of building stones from the previous stratum; they incorporate in them the tops of the walls of Stratum III. It is unclear if W10 belongs to this stratum, but there is no doubt that it is later than Stratum III. Wall 11 may belong to this stratum too, but this can only be confirmed by dismantling it.

Stratum I

Area A. Remains of this layer were only exposed in Area A. Wall 75 (Plan 3) was constructed on the western part of the base of the screw (L193; Plan 1) ascribed to the winepress in Stratum III.

The Finds

The pottery sherds presented in the report (Figs. 4–10) were selected due to their strategraphic context. As previously stated, Strata V and IV were not dated precisely; no pottery sherds or coins were discovered below the floors of Stratum V and there were no floors at all in Stratum IV. The fragments of the pottery vessels that were found in the fill below Stratum III are illustrated in Figs. 4, 5. The pottery sherds attributed to Stratum III (Figs. 6, 7) range in date from the seventh to the mid-eighth centuries CE. They include cooking pots (Nos. 15, 16) and jars (Nos. 17–23). The date of Stratum III suggests that the earlier strata (IV and V) belongs to a period earlier than the seventh and eighth centuries.

The latest pottery sherds that were discovered in the excavation and were attributed a date based on typological parallels are a bowl (Fig. 10:41) and jar (Fig. 10:42) that were found on the surface level; similar vessels were found at Caesarea (910–960 CE).

As previously mentioned, the eighth century is represented by ceramic assemblages that were found sealed by floors. It therefore seems that activity at the site continued during the eighth century and gradually waned in the ninth and possibly also in the tenth century CE. This data contradicts the numismatic finds which support advancing the date when use of the site ceased (see Sokolov, this volume). The latest coin discovered in the excavation is Coin 27, which is an early type of the coins struck by the Umayyads in 641–696/7, but it is possible the coin continued to be used in the first half of the eighth century CE. Umayyad post-reform coins with Arabic writing struck in the first half of the eighth century CE were not found, nor are there any coins from the Abbasid period (ninth century CE), leading to the conclusion that it is improbable the site existed after the end of the Umayyad dynasty. The numismatic finds include two coins (Nos. 1, 2) from the third century CE that were found in the fill below Stratum II in Area A and above the remains of Strata IIIb and V. This may be an indication that these strata date to the Roman period.

Conclusion

Dating the abandonment of the site is problematic. The ceramic finds, which are based on the typology of Caesarea, are later than the numismatic dating. Since the latest coin found is of the Byzanto-Arab kind, we cannot assume it was used in the second half of the eighth century CE, after the Umayyads minted Muslim coins in the first half of the eighth century (these avoided the portrayal of images and bore religious inscriptions in Arabic) and which are present in very great numbers in the sites of the period. Also, no Abbasid coins were found of the types that are contemporaneous with the later ceramics that were discovered in the excavation.

Captions to Illustrations

Plan 1. Remains of Strata V–III in Area A.
Fig. 1. Treading Surface 177 of Stratum III and Screw 192 secured in it, looking north; W56 is visible in the background.
Fig. 2. Installation 189 of Stratum III next to the winepress in the southwest, looking north.
Plan 2. Remains of Stratum III (Phases a, b), in Area A.
Fig. 3. Clay Installation 251 molded in a plaster floor of Stratum IIIa, looking north; to left—Pebble Floor 275 of Stratum IIIb.
Plan 3. Remains of Strata II and I in Area A.
Plan 4. Remains of Stratum II in Area B.
Fig. 4. Pottery that was discovered on the floors of Stratum V, sealed by the floors of Stratum II.
Fig. 5. Pottery that was discovered below the floors of Stratum IIIb.
Fig. 6. Pottery that was discovered below the floors of Stratum IIIa, above Stratum IIIb.
Fig. 7. Pottery that was exposed below the floors of Stratum IIIa, above Stratum IIIb.
Fig. 8. Pottery that was exposed on the floors of Stratum IIIa.
Fig. 9. Pottery from the floors of Stratum II.
Fig. 10. Pottery and a stone vessel from the surface level.