עתיקות 99, התש״ף

ממצא כלי החרס מהתקופה הביזנטית בפי מצובה

יואב לרר

מוצא כלי החרס במכלולי מבנים באתר (ר׳ צינמון ולרר, כרך זה), בהצטברויות (L300, L315, L326, L333, L602), במפולות (L304) ובפני השטח (L101, L103). מרבית הכלים תוארכו לשלהי התקופה הביזנטית, ובהם יתמקד הדיון. הכלים שאינם מתקופה זו מוצגים באיור 1, ללא דיון: שבר קנקן מהתקופה ההלניסטית (איור 1:1; Avissar 1996:54–55, Fig. X.5:2), שנמצא על סלע האם, מתחת לסף הכניסה למבנה II בשטח 2; ושברי כלים מראשית התקופה האומיית, ובהם קערה (איור 1:2; Avissar 1996:125, Fig. XIII.78), קדרה (איור 1:3; Avissar 1996:125, Fig. XIII.79), סיר בישול (איור 1:4; Avissar 1996:140, Fig. XIII.99:12), קנקנים (איור 1:5–7; Avissar 1996:148, Fig. XIII.113:4) ובסיס נר (איור 1:8; Hadad 2002:89, 406) — אלה נחשפו בפני השטח, או במכלולים קרמיים סמוכים לפני השטח, שהם תוצאה של פעילות חקלאית, ללא הקשר ארכיאולוגי. במכלול הכלים מהתקופה הביזנטית כלים מקומיים וכלי מיובאים.

כלים מקומיים (איורים 2–6)
במפלסי חיים ובמילויים מעל הרצפות נמצאו קערות, קדרות, סירי בישול, קנקנים, פיטסים ונרות.

קערות (איור 2:1, 2).— נמצאו שני שברים שזוהו כטיפוס של קערות מייצור מקומי, ולהן שפה נוטה פנימה: האחד קטן, ולו חיפוי אדום על השפה (איור 2:1), ולאחר זרבובית שעוצבה על השפה (איור 2:2). לקערות אלה לא נמצאו מקבילות.

קדרות (איור 2:3–7).— כלים מס׳ 3 ו־4 הן קדרות שחיקה (מורטריה) מטיפוס צפון סורי, העשויות מחרס בגוון חום־סגול, ולהן שפה מעובה נוטה פנימה. כלים דומים נמצאו בג׳למה (Johnson 1988:180–181, Figs. 465, 470), והם מתוארכים למאות הה׳–הז׳ לסה״נ. לקדרות מס׳ 5 ו־6 שפות מדף רחבות, שעליהן עיטור גלי, וידית הנמשכת מהשפה. כלים דומים נמצאו בחורבת עובש, והם מתוארכים לשלהי התקופה הביזנטית (אביעם וגצוב תשנ״ח:68, איור 9:2, 3). לקדרה מס׳ 7 שפה מעוצבת, ומתחתיה עיטור גלי וידית הנמשכת משפת הכלי. כלי דומה נמצא בטבריה (Stacey 2004:102, Fig. 5.15:5), שם הוא תוארך לראשית התקופה האומיית.

סירי בישול (איור 3).— נחשפו שלושה טיפוסים של סירי בישול משלהי התקופה הביזנטית: סירים חסרי צוואר; סירים שלהם צוואר מזווה; וסירים שלהם צוואר זקוף. כלים מס׳ 1–3 הם סירי בישול חסרי צוואר, שלהם שפה מחורצת, רחבה ונוטה חוצה. לכלי מס׳ 2 ידיות המשתפלות מהשפה אל הגוף, ולכלי מס׳ 3 צילוע על הגוף. סירי בישול דומים נמצאו בחורבת עובש (אביעם וגצוב תשנ״ח:68–69, איור 9:12) ובח׳ירבת אל־שוביכה (אבשלום־גורני תשס״ב:232–234, איורים 1–4), והם מתוארכים למאות הו׳–הז׳ לסה״נ. כלים מס׳ 4–7 הם סירי בישול שלהם צוואר מזווה. הסירים במגוון גדלים, לחלקם ידיות היוצאות משפת הכלי (מס׳

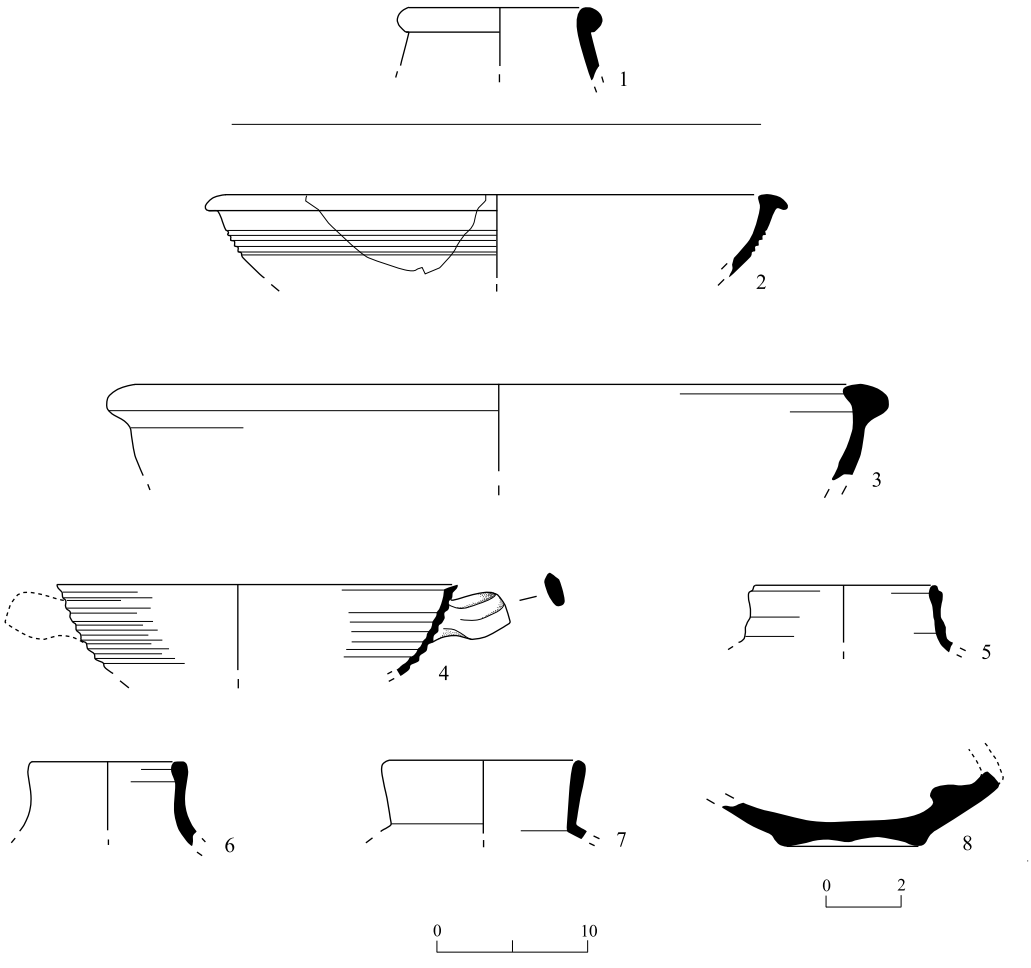

איור 1. כלי החרס מהתקופות ההלניסטית (1) והאומיית (2–8).

מס׳	הכלי	לוקוס	סל	תיאור
1	קנקן	324	3082	טין כתום בהיר, חולי, חסמים לבנים
2	קערה	101	1002	טין אפור, חסמים שחורים ולבנים; רצועת חריצים עמוקה על גוף הכלי מבחוץ
3	קדרה	101	1013	טין אפור, חסמים לבנים
4	סיר בישול	107	1068	טין חום־אדום, חסמים לבנים; צילוע בגוף הכלי
5	קנקן	101	1024	טין חום־אדום; חיפוי חום על השפה ובגוף הכלי
6	קנקן	300	3149	טין חום־אדום; שפה מחורצת; חיפוי אפור מבפנים ומבחוץ
7	קנקן	315	3102	טין חום־אדום; חיפוי אפור מבפנים ומבחוץ
8	בסיס נר	106	1035	טין חום־אדום, חסמים שחורים ולבנים; עיטור חרוט על הבסיס

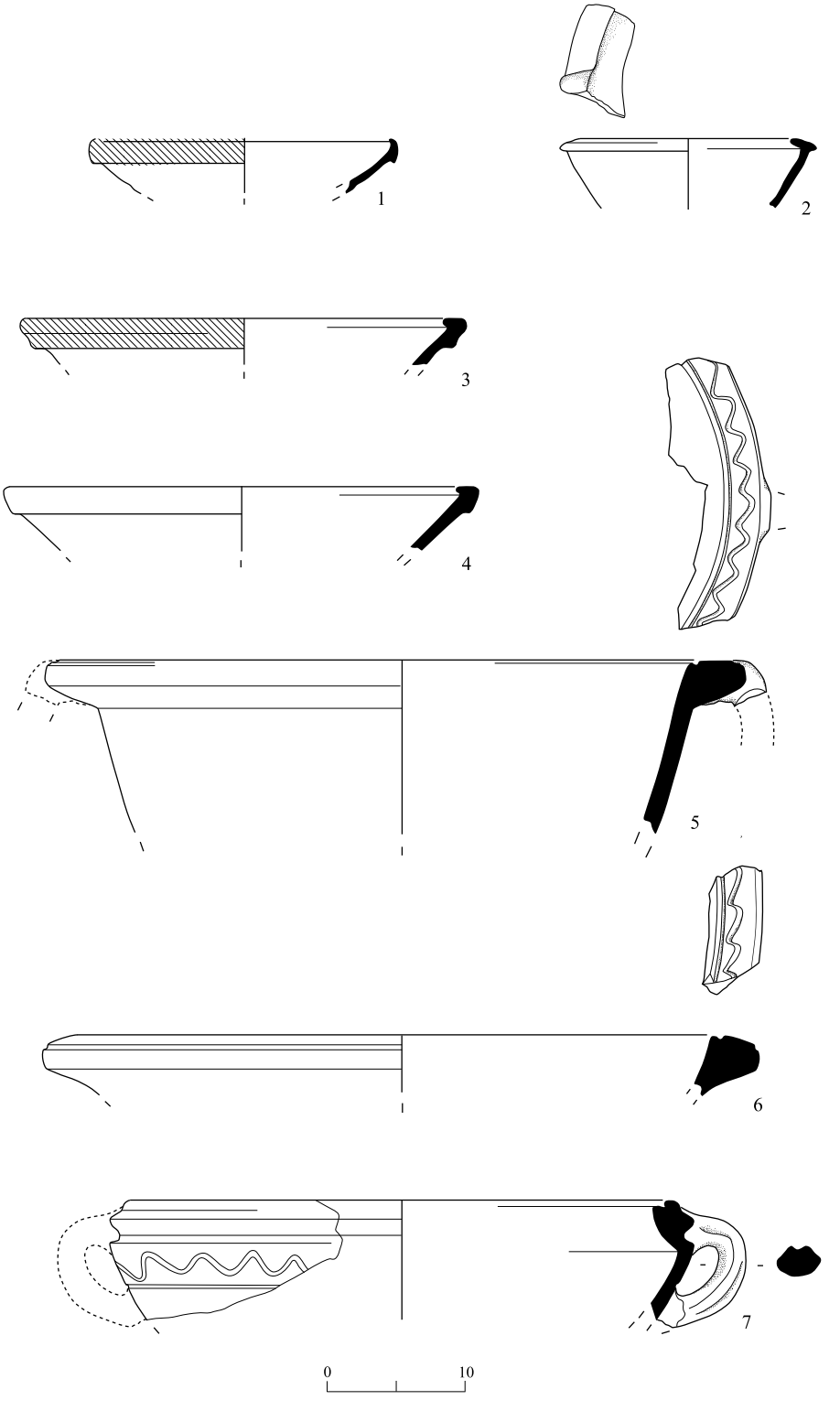

איור 2. כלי חרס מהתקופה הביזנטית: קערות וקדרות.

◀ איור 2

מס׳	הכלי	לוקוס	סל	תיאור הכלי
1	קערה	300	3140	טין חום־אדום, חסמים שחורים; זיווי מתחת לשפה; שפה מחופה אדום
2	קערה	304	3010	טין חום־אדום, חסמים לבנים; שפה נוטה פנימה, זרבובית
3	קדרה	116	1130	טין חום־סגול, חסמים שחורים, לבנים ונציצים
4	קדרה	116	1149	טין חום־סגול, חסמים שחורים לבנים ונציצים
5	קדרה	129	1167	טין חום, חסמים גדולים שחורים ולבנים; שפת מדף רחבה, מעוטרת בעיטור גלי ובחירוץ, ידית נמשכת משפת הכלי
6	קדרה	129	1052	טין חום־אדום, חסמים שחורים ולבנים; שפת מדף מעוטרת בעיטור גלי בתוך רצועה מחורצת משני הצדדים; חיפוי חום־סגול על השפה ובתוך הכלי
7	קדרה	335	3080/1	טין חום, חסמים זעירים; עיטור גלי על גוף הכלי, מתחת לשפה

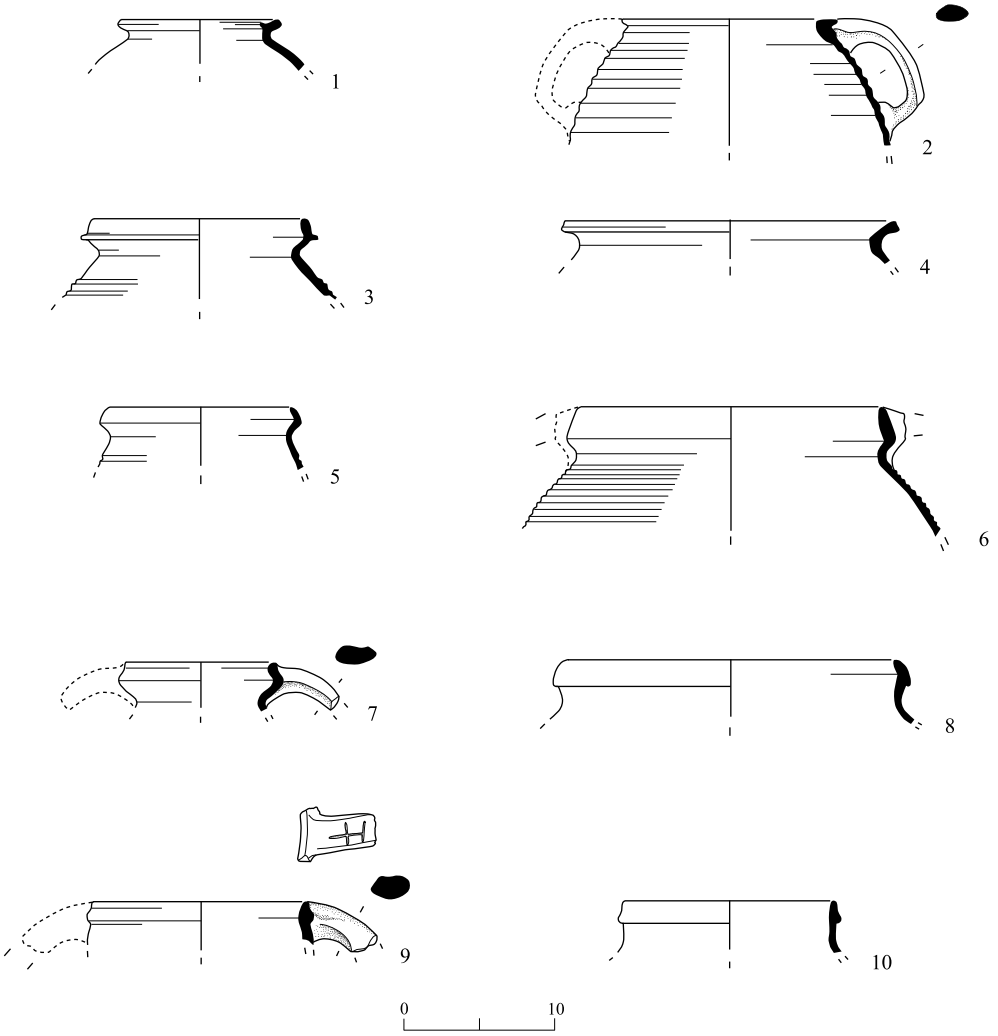

איור 3. כלי חרס מהתקופה הביזנטית: סירי בישול.

◀ איור 3

מס׳	לוקוס	סל	תיאור הכלי
1	340	3042	טין חום־אדום, חסמים קטנים, שחורים ולבנים; חירוץ על גוף הכלי
2	121	1198	טין חום־אדום, חסמים זעירים, שחורים ולבנים; חיפוי חום על גוף הכלי, בתוך הכלי ועל הידית
3	310	3071	טין חום, חסמים זעירים, שפה נוטה לחוץ, צילוע על הגוף
4	335	3101	טין חום, חסמים זעירים
5	107	1079	טין חום, חסמים זעירים; צילוע על הגוף
6	124	1123	טין חום, חסמים זעירים; ידית הנמשכת משפת הכלי, צילוע צפוף על הגוף
7	131	1208	טין חום, חסמים זעירים; ידית הנמשכת משפת הכלי
8	333	3065	טין חום, חסמים זעירים
9	101	1091	טין חום כהה, חסמים זעירים; ידית הנמשכת משפת הכלי; עיטור חרוט בצלב על הידית
10	131	1199	טין חום, חסמים זעירים לבנים

6, 7), ולחלקם (מס׳ 6) צילוע על הגוף. כלים דומים נפוצים במכלולים קרמיים של סוף התקופה הביזנטית בגליל המערבי (אביעם וגצוב תשנ״ח:69). במכלול שלושה סירי בישול שלהם צוואר זקוף (איור 3:8–10): לכלי מס׳ 8 שפה שחתכה משולש; לכלי מס׳ 9 ידית היוצאת משפת הכלי, ועליה חריטה של צלב; לכלי מס׳ 10 שפה מעובה וחתך מלבני.

קנקנים (איור 4:1–7).— זוהי הקבוצה הגדולה ביותר בכלי החרס. הקנקנים הם מסוג קנקנים חביתיים, ולהם גוף רחב, מצולע, וצוואר מעוצב. לכלי מס׳ 5 שתי ידיות אוזן על הכתף. קנקנים אלה נפוצים במכלולים רבים מהתקופה הביזנטית ומראשית התקופה האסלאמית ברחבי הארץ ובגליל. קנקנים דומים נמצאו בחורבת עובש (אביעם וגצוב תשנ״ח:68–70, איור 9:13–15) ובח׳ירבת אל־שוביכה (אבשלום־גורני תשס״ב:235–236, איור 24:1–14).

מכסים (איור 4:8–10).— המכסים דמויי קערה פעמונית עמוקה, וככל הנראה שימשו לכיסוי קנקנים. למכסים שפה שטוחה, נוטה חוצה, וצילוע רחב. מכסים דומים נמצאו בחורבת עובש (גצוב תשנ״ח:68, איור 9:17, 18) ובח׳ירבת אל־שוביכה (אבשלום־גורני תשס״ב:232–233, איור 21:6), שם הם תוארכו לשלהי התקופה הביזנטית.

פיטסים (איור 5).— נמצאו שני טיפוסים של פיטסים: לטיפוס אחד (מס׳ 1, 2) צבע שחור, והוא צרוף היטב. מכלי מס׳ 1 שרדו שפה מופשלת חוצה וצוואר נמוך, ומכלי מס׳ 2 השתמר בסיס כפתור גדול, ועליו קרצוף לולייני. פיטסים דומים נמצאו במכלול שתוארך לסוף התקופה הביזנטית בחורבת גוב (אביעם תשס״ב:210–213, איור 116:3, 4). על פי נתוני סקר הגליל העליון (Frankel et al. 2001:67, Fig. 3.11:18–21, Table 3.5; 83–89, Type 58), פיטסים מעין אלה נפוצים באתרי הגליל בתקופה הביזנטית. הטיפוס האחר (מס׳ 3, 4) הוא פיטס רחב, שגופו מעוגל ושפתו עבה מאוד וחתכה משולש. מתחת לשפה של כלי מס׳ 3 יש עיטור סרוק גלי. פיטסים דומים נמצאו במכלולים של סוף התקופה הביזנטית וראשית התקופה האסלאמית

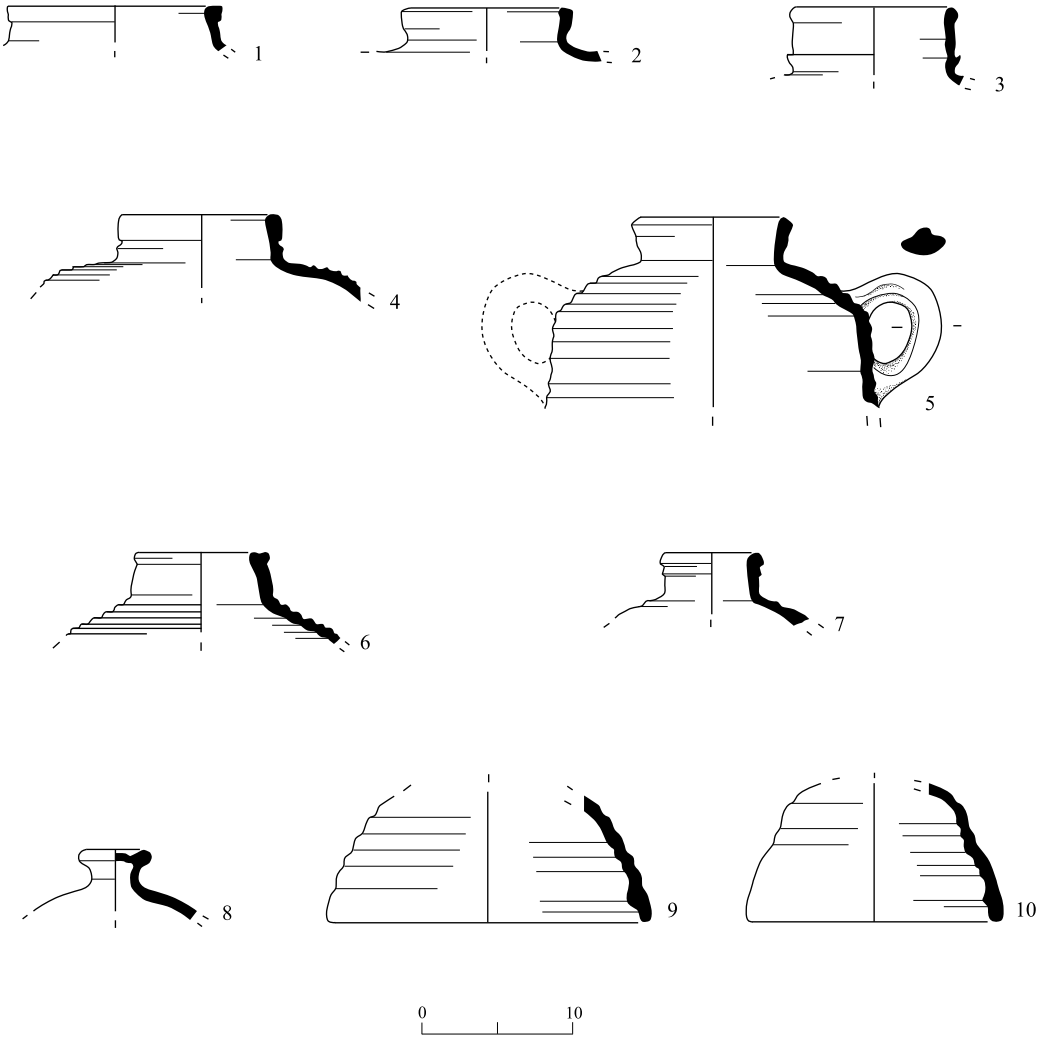

איור 4. כלי חרס מהתקופה הביזנטית: קנקנים ומכסים.

מס׳	הכלי	לוקוס	סל	תיאור הכלי
1	קנקן	131	1208/1	טין חום, חסמים לבנים; גוף הכלי אפור
2	קנקן	301	3002	טין חום, חסמים לבנים
3	קנקן	602	3161	טין חום, חסמים זעירים; גוף הכלי חום כהה וחלקו הפנימי אפור
4	קנקן	131	1208	טין חום, חסמים לבנים; גוף הכלי אפור; צילוע על גוף הכלי
5	קנקן	328	3166	טין חום־אדום, חולי, חסמים זעירים; צילוע על גוף הכלי
6	קנקן	127	1137	טין אפור־חום, חסמים לבנים; גוף הכלי ותוכו אפור; צילוע על גוף הכלי
7	קנקן	328	3166	טין צלהב, חולי, חסמים זעירים
8	מכסה	328	3170/1	טין צלהב, חולי, חסמים לבנים גדולים
9	מכסה	304	3010	טין חום־אדום, חסמים לבנים במגוון גדלים; צילוע
10	מכסה	328	3170	טין צלהב, חולי, חסמים זעירים; צילוע

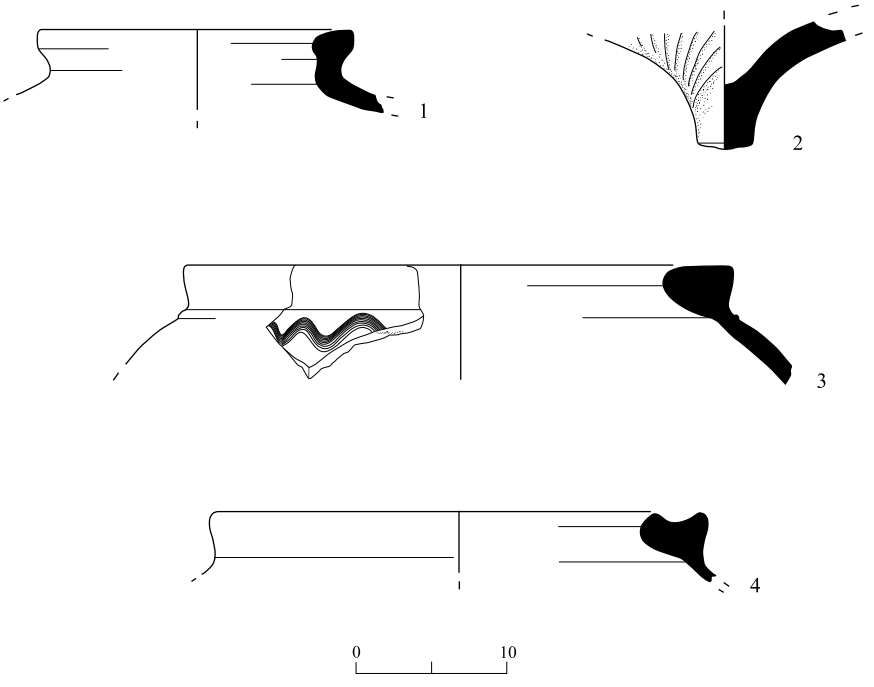

איור 5. כלי חרס מהתקופה הביזנטית: פיטסים.

מס׳	לוקוס	סל	תיאור הכלי
1	101	1121	טין שחור, חסמים זעירים, נציצים
2	306	3014	טין שחור, חסמים זעירים, נציצים; עיטור לולייני
3	101	1080	טין חום־אדום, חסמים זעירים, נציצים; עיטור גלי על גוף הכלי
4	101	1110	טין חום, חסמים לבנים ושחורים

בחורבת עובש (אביעם וגצוב תשנ״ח:70), בח׳ירבת אל־שוביכה (אבשלום־גורני תשס״ב:237–238, איור 26:1–3) ובח׳ירבת אל־וואזיה (אביעם תשס״ב:191, 196, איור 74:1–3).

נרות (איור 6).— נחשפו שלושה נרות עשויים בדפוס, שלהם גוף סגלגל, עין נר קטנה, ידית זיז, תעלה המקשרת את עין הנר לפי הנר ובסיס רחב ושטוח. נר מס׳ 1 מעוטר בשריגי גפן, עלים וענבים לסירוגין; עין הנר מוקפת בקווים. נר דומה, אך בעיטור שונה, נמצא בחורבת עובש (אביעם וגצוב תשנ״ח:71, איור 11:1). לנר מס׳ 2 עיטור גלי, מנוקד; נר דומה נמצא בחורבת עובש (אביעם וגצוב תשנ״ח:71, איור 11:4). נר מס׳ 3 תמים, והוא מעוטר בדגם ורדות; נרות דומים נמצאו בחורבת עובש (אביעם וגצוב תשנ״ח:71, איור 11:3) ובח׳ירבת אל־שוביכה (טצ׳ר תשס״ב: איור 5:11). הרטל כינה נרות מטיפוס זה נרות פניקיים ותיארך אותם למאות הה׳–הז׳ לסה״נ (הרטל תשס״ו:200).

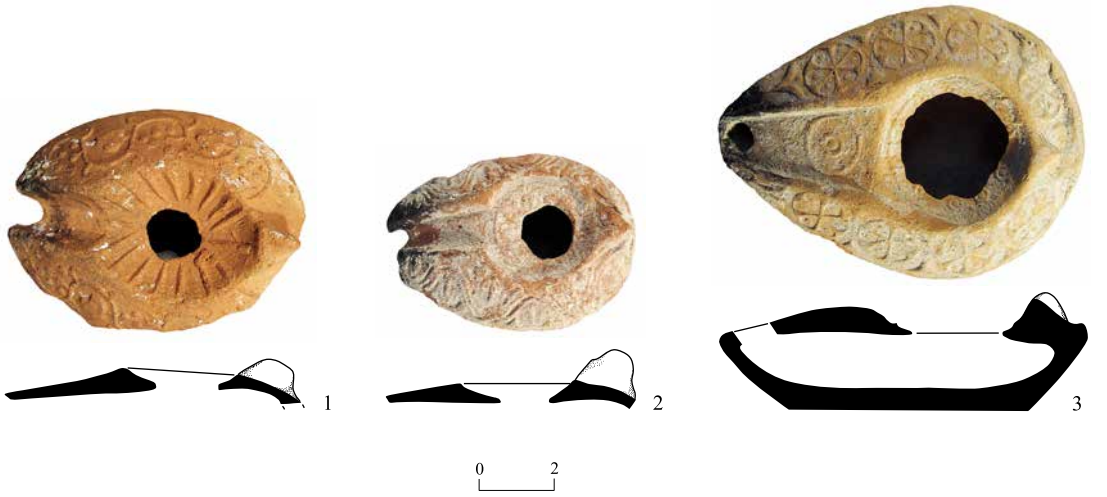

איור 6. כלי חרס מהתקופה הביזנטית: נרות.

מס׳	לוקוס	סל	תיאור הטין
1	130	1190	חום־אדום, חסמים זעירים
2	130	1195	חום־אדום, חסמים זעירים
3	121	1149	כתום

כלים מיובאים (איורים 7–11)

נמצאו כלים מחופים אדום מטיפוסים ARS, CRS ו־LRC/PRS, ואמפורות. כלי הייבוא מתוארכים לתקופות הביזנטית והאומיית. הדיון בקערות ייערך על פי חלוקתו של הייז לטיפוסי משנה על פי מרקם החומר, העיטורים, השפיות והבסיסים (Hayes 1972; 1980), ועל פי חלוקתה של צוף (צוף תשס״ג), המבוססת על חלוקתו של הייז, אך בתוספת חלוקה לטיפוסי־משנה.

קערות מחופות אדום מטיפוס ARS (איור 7).— קבוצת כלים זו יוצרה בצפון אפריקה במאות הא׳–הז׳ לסה״נ. לקערה מס׳ 1 שפת מדף רחבה ושטוחה, והיא מקבילה לטיפוס ARS107 לפי חלוקתו של הייז (Hayes 1980:509). כלים דומים נמצאו בח׳ירבת אל־שוביכה (אבשלום־גורני תשס״ב:239, איור 3:28) וביקנעם (Avissar 1996:66–67, Fig. XII.1:9–12), והם מתוארכים לשנים 600–650 לסה״נ. לקבוצה זו שייכים גם שני שברי גוף של קערות מעוטרות: למס׳ 2 גוון חום־אדום ועיטור של דמות אוחזת בצלב; למס׳ 3 גוון חום־אדום, ועיטור של עיגול שבו מתואר אדם אוחז במוט (בשבר נראים חלק מרגלי הדמות והקצה התחתון של המוט). סגנון העיטורים על שברי הקערות מלמד שהם שייכים לשלב הסופי בסגנון זה על פי חלוקתו של הייז (Hayes 1972:218–221), המתוארך למאה הו׳ לסה״נ.

קערות מחופות אדום מטיפוס CRS (איור 8).— קערות מיובאות מקפריסין ממשפחת CRS מופיעות לקראת סוף המאה הד׳ לסה״נ, ובעיקר במאות הה׳–הז׳ לסה״נ (צוף תשס״ג:27; Hayes 1972:372–386). להלן יוצגו הטיפוסים לפי הטיפולוגיה של הייז (1972) ושל צוף (תשס״ג).

טיפוס 1: נחשף כלי יחיד (איור 8:1), שקוטרו קטן, שפתו מעט מעובה ומעוגלת, והוא מחופה אדום מבפנים ומבחוץ. על פי חלוקתה של צוף, זהו תת־טיפוס המתוארך מאמצע המאה הד׳ לסה״נ עד ראשית התקופה האומיית (צוף תשס״ג:146–147, לוח 29:218–226).

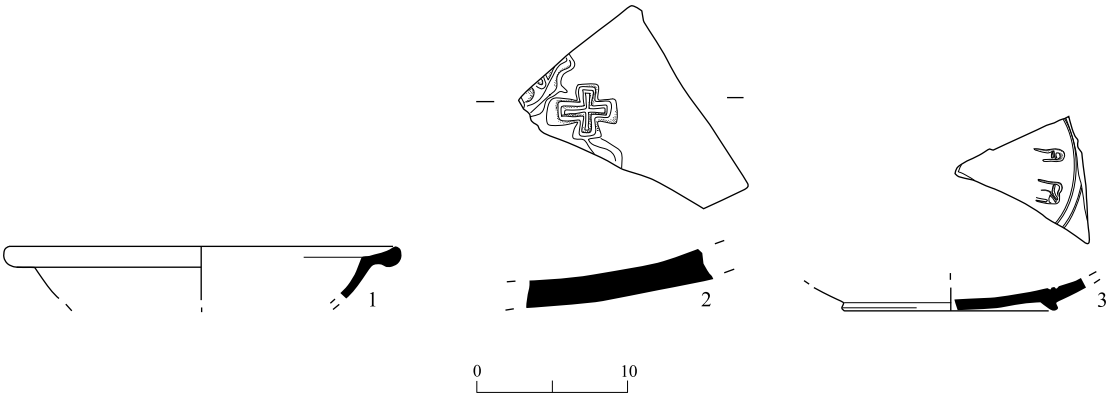

איור 7. כלי חרס מהתקופה הביזנטית: קערות מיובאות מטיפוס ARS.

מס׳	לוקוס	סל	תיאור הכלי
1	326	3090	טין חום־אדום, חסמים לבנים
2	101	1090/1	טין חום־אדום; עיטור בדמות אוחזת צלב
3	122	1137/2	טין חום־אדום, בסיס טבעת נמוך; שרידי עיטור בחריטה של רגלי אדם וחלק ממוט, מוקף בעיגול

טיפוס 2: נחשפו שני שברי שפיות של קערות גדולות. לקערה אחת (איור 8:2) שפה מחורצת בחלקה העליון ועיטור מקדה על הדופן החיצונית, ולאחרת (איור 8:3) שפה מחורצת בחלקה העליון. כלים דומים נתגלו בחורבת עובש, והם מתוארכים למאה הו׳ לסה״נ (אביעם וגצוב תשנ״ח:72–73, איור 12:9). לפי צוף, תאריכו של טיפוס זה בארץ מאמצע המאה הד׳ לסה״נ עד ראשית התקופה האומיית (צוף תשס״ג:147–148).

טיפוס 7: לטיפוס זה שייכת קערה (איור 8:4) שלה שפה רחבה שחתכה משולש, מחורצת בחלקה העליון, ועיטור מקדה על הדופן החיצונית. כלים דומים נתגלו בחורבת עובש ובח׳ירבת אל־שוביכה, ותוארכו לשלהי התקופה הביזנטית (אביעם וגצוב תשנ״ח:72; אבשלום־גורני תשס״ב:240–241, איור 29:3). הייז תיארך טיפוס זה למחצית השנייה של המאה הו׳ – ראשית המאה הז׳ לסה״נ (Hayes 1972:378–379).

טיפוס 9: נמצאו קערות המשתייכות לשני טיפוסי משנה: 9A ו־9B. לטיפוס 9A (איור 8:5) שייכת קערה, שלה שפה מחורצת ועיטור מקדה מוקפד. לטיפוס 9B (איור 8:6) שייכת קערה, שלה שפה משתפלת פנימה ועיטור מחורץ, בסיס טבעת שטוח ועל הדופן עיטור מקדה מרושל. כלים דומים, המתוארכים לסוף התקופה הביזנטית, נמצאו בחורבת עובש (אביעם וגצוב תשנ״ח:72–73, איורים 11–13). מקובל במחקר לתארך טיפוס זה למאות הו׳–הז׳ לסה״נ, על אף שייצורו החל כבר בסוף המאה הד׳ לסה״נ (צוף תשס״ג:151–152).

טיפוס 10: נמצאו שתי קערות: האחת גדולה (איור 8:7), ולה שפה מחורצת הנוטה בחדות לפנים ועיטור מקדה שאינו סדור; והאחרת (איור 8:8) היא קערה בקוטר בינוני, ולה שפה מחורצת הנוטה בחדות פנימה. טיפוס זה מתוארך למאות הה׳–הז׳ לסה״נ (צוף תשס״ג:153–154).

טיפוס 11: נמצאו שלוש קערות מטיפוס זה: לאחת (איור 8:9) שפה עבה, מעט מפוסקת; לשנייה (איור 8:10) שפה מעובה דמוית קולר, דופן חיצונית מצולעת, חיפוי חלקי וידית אופקית מתחת לשפה; ולשלישית (איור 8:11) שפה דמוית קולר, דופן חיצונית מצולעת, חיפוי מלא בדופן הפנימית וחיפוי חלקי בדופן והחיצונית. כלים דומים נמצאו בחורבת עובש, והם מתוארכים לשלהי התקופה הביזנטית (אביעם וגצוב תשנ״ח:72–73, איור 12:10). הייז תיארך טיפוס זה לשנים 550–650 לסה״נ (Hayes 1972:383), וצוף תיארכה אותו למאה הה׳ עד ראשית המאה הז׳ לסה״נ (צוף תשס״ג:153).

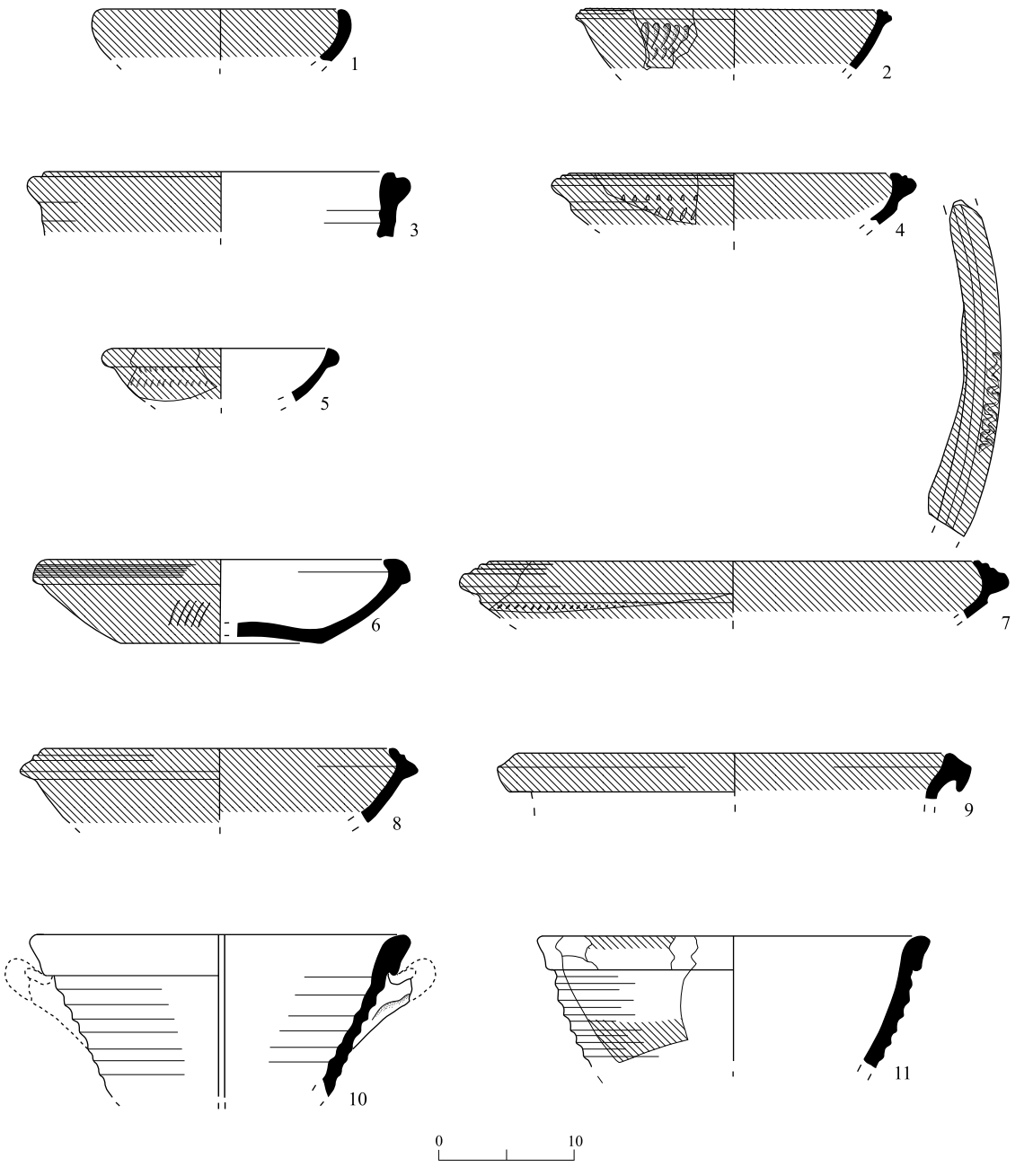

איור 8. כלי חרס מהתקופה הביזנטית: קערות מיובאות מטיפוס CRS.

◀ איור 8

מס׳	לוקוס	סל	תיאור הכלי
1	114	1109	טין חום, חסמים לבנים; חיפוי אדום מבפנים ומבחוץ
2	328	3170/1	טין חום־אדמדם, חסמים לבנים; שפה מחורצת; חיפוי חום כהה בפנים; עיטור מקדה
3	328	3165	טין חום, חסמים לבנים; שפה זקופה מחורצת בחירוץ כפול; חיפוי חום מבחוץ; על הגוף עיטור מקדה ארוך
4	129	1196	טין חום־אדום; שפת מדף רחבה, מחורצת בחירוץ כפול; על הגוף עיטור מקדה ברצועות לרוחב; חיפוי חום מבפנים ומבחוץ
5	129	1196	טין חום־אדום; שפה מחורצת; חיפוי חום מבפנים ומבחוץ; עיטור מקדה ברצועות על הגוף
6	321	3021	טין חום־אדום; שפה נוטה קלות לפנים, מחורצת; חיפוי אדום מבחוץ
7	121	1180	טין חום־אדום; שפה מעובה, מחורצת בחירוץ עמוק; עיטור זיגזג על חלק מהשפה; חיפוי אדום מבפנים ומבחוץ; עיטור מקדה
8	304	3010	טין חום; שפת מדף
9	333	3050	טין חום־אדום, חסמים לבנים; שפת מדף מעובה; חיפוי אדום מבפנים ומבחוץ
10	129	1183	טין חום־אדום, חסמים לבנים; שפה מעובה דמוית קולר; צילוע; חיפוי חום־סגול מבפנים ומבחוץ
11	129	1197	טין חום־אדום, חסמים לבנים; שפה מעובה דמוית קולר; צילוע; חיפוי חום־סגול מבפנים ומבחוץ

כלים מחופים אדום מטיפוס LRC/PRS (איורים 9; 10).— הייז הגדיר טיפוס זה Late Roman C (Hayes 1972:323–324). בפרסום מאוחר יותר הוא זיהה את בית היוצר של הכלים בפוקאיה (Phocaea) שבאסיה הקטנה ושינה את שם הקבוצה ל־Phocaean Red Slip (Hayes1980:525). בחפירה נמצאו שני טיפוסים של קערות ממשפחה זו.

טיפוס 3: נמצאו תשע קערות דומות זו לזו (איור 9), ולהן שפה אנכית מעובה וזיז בקצה התחתון, דופן מעוגלת, בסיס טבעת נמוך, ובחלק הפנימי עיטור מקדה; טיפוס זה הוא השכיח בקערות PRS. בחורבת עובש 40.4% מקערות הייבוא שנחשפו היו מטיפוס זה (אביעם וגצוב תשנ״ח:72). הייז מתארך את הכלים מאמצע המאה הה׳ – אמצע המאה הז׳ לסה״נ (Hayes 1972:323–324).

טיפוס 10: נתגלו קערות משני טיפוסי משנה: 10C ו־10A. מטיפוס 10C נחשפו שתי קערות (איור 10:1, 2), ולהן שפה מוארכת ושטוחה בחלקה העליון. כלים דומים נמצאו בחורבת עובש (אביעם וגצוב תשנ״ח:72—73, איור 7:12), שם הם תוארכו לאמצע המאה הו׳ – ראשית המאה הז׳ לסה״נ. מטיפוס 10A נמצאה קערה, ולה שפה מעובה ודופן ישרה (איור 10:3). כלים דומים נמצאו בח׳ירבת אל־שוביכה (אבשלום־גורני תשס״ב:239, איור 28:10, 11) ובחורבת עובש (אביעם וגצוב תשנ״ח:73, איור 6:12).

כן נחשפו שני שברי גוף של שתי קערות מעוטרות: האחד הוא שבר גוף של קערה בגוון חום־אדום, ועליו עיטור חותם של צלב (איור 10:4); האחר הוא שבר בגוון חום־כתום, ולו עיטור חותם של דגם מקדה, המקיף עיטור צמחי, ובמרכזו עיגול כפול סביב צלב (איור 10:5). לפי חלוקתו של הייז, יש לשייך את שני השברים לקבוצה GIII, המתוארכת לשנים 470–580 לסה״נ (Hayes 1972:366, Fig. 79:349-F).

אמפורות (איור 11).— נמצאו שני טיפוסים של אמפורות מיובאות: לטיפוס האחד (איור 11:1–3) צוואר ארוך ונפוח ושפה שטוחה, נוטה לחוץ. כלים דומים נמצאו בח׳ירבת אל־שוביכה, שם הם תוארכו למאות הה׳–הז׳ לסה״נ (אבשלום־גורני תשס״ב:234, איור 23:5); טיפוס דומה נמצא בחורבת עובש ותוארך למאות הו׳–הז׳ לסה״נ (אביעם וגצוב תשנ״ח: איור 9:16). לטיפוס האחר (איור 11:4–7) צוואר גבוה, שבמרכזו עוצב רכס, וידית היוצאת ממרכז הצוואר.

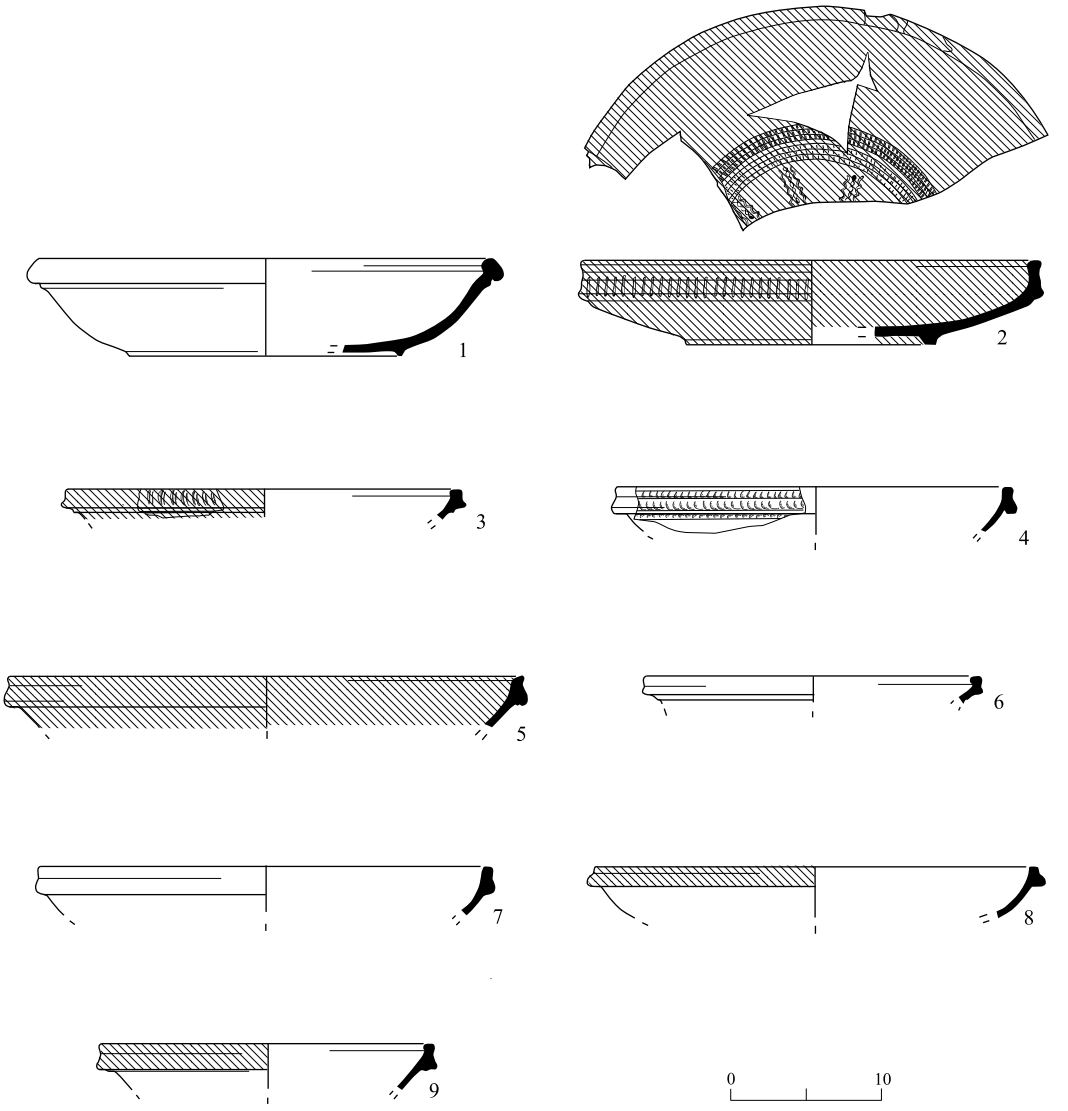

איור 9. כלי חרס מהתקופה הביזנטית: קערות מחופות אדום ממשפחת PRS/LRC (טיפוס 3).

מס׳	לוקוס	סל	תיאור הכלי
1	107	1079	טין אדום, חסמים לבנים, זעירים; בסיס טבעת נמוך
2	328	3169	טין אדום, חסמים לבנים; בסיס טבעת נמוך; שפה מעוטרת בחיפוי חום־סגול; דגם מקדה מבחוץ, בפנים הכלי עיטור מקדה מעגלי כפול ובתוכו דגם צמחי
3	122	1121/2	טין אדום, חסמים לבנים; חיפוי אדום מבחוץ; עיטור מקדה עמוק על השפה
4	129	1197	טין חום־אדום, חסמים לבנים זעירים; עיטור מקדה על השפה מבחוץ
5	328	3167	טין חום־אדום, חסמים לבנים זעירים; חיפוי אדום מבפנים ומבחוץ; חירוץ עדין על השפה וחירוץ היקפי מתחת לשפה
6	129	1108	טין חום־אדום, חסמים לבנים זעירים; חירוץ עמוק על השפה מבחוץ
7	103	1093	טין חום־אדום, חסמים לבנים זעירים; צבע אפור על השפה
8	131	1187	טין חום, חסמים כהים זעירים; חיפוי אדום על השפה
9	335	3080	טין חום, חסמים לבנים זעירים; חיפוי חום על השפה

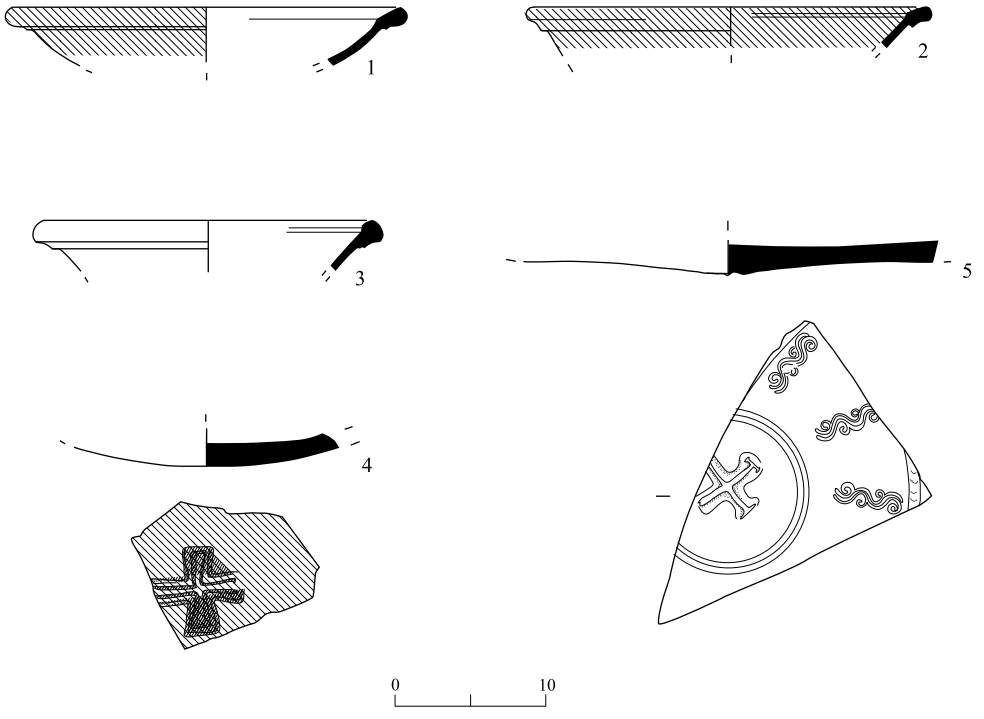

איור 10. כלי חרס מהתקופה הביזנטית: קערות מחופות אדום ממשפחת PRS/LRC (טיפוס 10).

מס׳	לוקוס	סל	תיאור הכלי
1	101	1121/1	טין חום־אדום, חסמים זעירים, שחורים ולבנים; חיפוי אדום
2	121	1198	טין חום־כתום, חסמים לבנים זעירים; חיפוי אדום מבפנים ומבחוץ
3	131	1208	טין חום־אדום, חסמים לבנים זעירים
4	פני שטח		טין חום, חסמים זעירים, שחורים ולבנים; חיפוי אדום; עיטור צלב
5	328	3169	טין חום־כתום, חסמים זעירים, לבנים; עיטור צלב מוקף בעיגול כפול, עיטור צמחי ועיטור מקדה

איור 11 ◂

מס׳	לוקוס	סל	תיאור הטין
1	117	1143/1	צלהב, חסמים שחורים
2	300	3000	חום־אדום, חסמים זעירים
3	335	3080/2	חום, חסמים זעירים
4	121	1198/2	צלהב, חסמים לבנים, שחורים ונציצים
5	121	1198	צלהב, חסמים לבנים, שחורים ונציצים
6	331	3033	חום־אדום, חסמים לבנים, שחורים ונציצים
7	328	3165	חום־אדום, חסמים לבנים, שחורים ונציצים

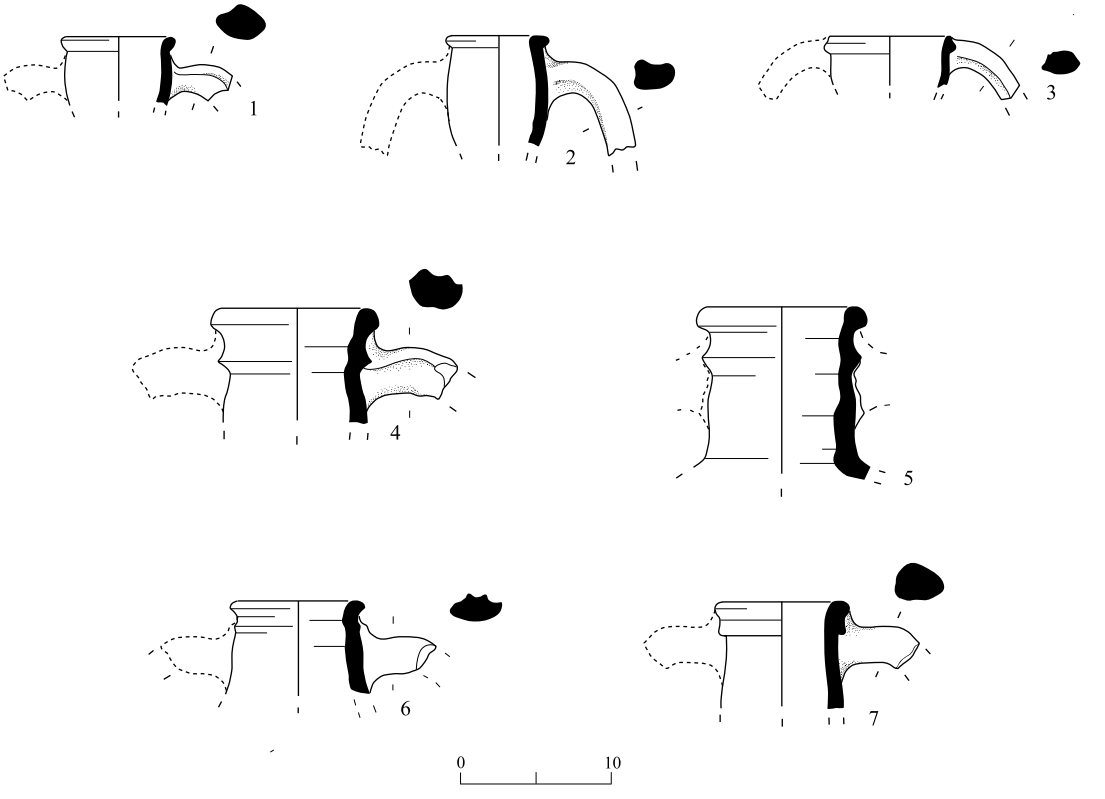

איור 11. כלי חרס מהתקופה הביזנטית: אמפורות מיובאות.

סיכום

לכלי החרס מפי מצובה זיקה ברורה לכלים מסוף התקופה הביזנטית שנמצאו באתרים סמוכים בגליל המערבי, למשל בחורבת עובש (אביעם וגצוב תשנ״ח), בח׳ירבת אל־שוביכה (אבשלום־גורני תשס״ב) ובח׳ירבת אל־וואזיה (אביעם תשס״ב). במכלול זה נמצאה כמות גדולה למדי של קערות מיובאות ואמפורות, המרמזת אולי על יישוב, ובו מגורים ומחסני אגירה לתוצרת חקלאית.

הפניות

אביעם מ׳ תשס״ב. חמישה אתרים כנסייתיים בגליל העליון המערבי. בתוך צ׳ גל, עורך. **ארץ צפון: קובץ מאמרים בארכיאולוגיה של הגליל**. ירושלים. עמ׳ 165–217.

אביעם מ׳ וגצוב נ׳ תשנ״ח. נפחייה מן התקופה הביזאנטית בחורבת עובש. **עתיקות** 34:63–83.

אבשלום־גורני ד׳ תשס״ב. חפירות בח׳ירבת אל־שביכה: כלי החרס. בתוך צ׳ גל, עורך. **ארץ צפון: קובץ מאמרים בארכיאולוגיה של הגליל**. ירושלים. עמ׳ 227–254.

הרטל מ׳ תשס״ו. **ארץ היטורים: ארכיאולוגיה והיסטוריה של צפון הגולן בתקופות ההלניסטית, הרומית והביזנטית** (מחקרי גולן 2). קצרין.

טצ׳ר א׳ תשס״ב. חפירות בח׳ירבת אל־שביכה: מערות הקבורה: הנרות. בתוך צ׳ גל, עורך. **ארץ צפון: קובץ מאמרים בארכיאולוגיה של הגליל**. ירושלים. עמ׳ 266–288.

צינמון ג׳ ולרר י׳ כרך זה. מבני מגורים מהתקופה הביזנטית בפי מצובה שבגליל המערבי.

צוף א׳ תשס״ג. **קערות מיובאות מטיפוס Red Slip בתקופה הרומית המאוחרת והביזנטית: היבטים חברתיים כלכליים וטכנולוגיים**. עבודת דוקטור, אוניברסיטת חיפה. חיפה.

Avissar M. 1996. The Hellenistic and Early Roman Pottery; The Late Roman and Byzantine Pottery; The Medieval Pottery. In A. Ben-Tor, M. Avissar and Y. Portugali. *Yoqne‘am* I: *The Late Periods* (Qedem Reports 3). Jerusalem. Pp. 48–59; 66–74; 75–172.

Frankel R., Getzov N., Aviam M. and Degani A. 2001. *Settlement Dynamics and Regional Diversity in Ancient Upper Galilee: Archaeological Survey of Upper Galilee* (IAA Reports 14). Jerusalem.

Hadad S. 2002. *The Oil Lamps from the Hebrew University Excavations at Bet Shean* (Qedem Reports 4). Jerusalem.

Hayes J.W. 1972. *Late Roman Pottery*. London.

Hayes J.W. 1980. *A Supplement to Late Roman Pottery*. London.

Johnson B.L. 1988. The Pottery. In G.D. Weinberg ed. *Excavations at Jalame: Site of a Glass Factory in Late Roman Palestine.* Columbia, Mo. Pp. 137–226.

Stacey D. 2004. The Pottery. In D. Stacey. *Excavations at Tiberias, 1973–1974: The Early Islamic Periods* (IAA Reports 21). Jerusalem. Pp. 89–147.

BYZANTINE-PERIOD POTTERY VESSELS FROM PI MAẒUVA

YOAV LERER

(PP. 41*–56*)

The pottery finds retrieved from the buildings excavated at Pi Maẓuva (see Cinamon and Lerer, this volume) originated in accumulations (L300, L315, L326, L333, L602) and in stone collapses (L304); some were surface finds (L101, L103). Most of the vessels date to the late Byzantine period. Vessels from other periods are presented in Fig. 1, without further discussion, including specimens dating from the Hellenistic (Fig. 1:1) and Umayyad (Fig. 1:2–8) periods.

The Byzantine-period assemblage comprises local and imported vessels. The local vessels (Figs. 2–6) include bowls (Fig. 2:1, 2); kraters (Fig. 2:3–7); cooking pots (Fig. 3), one of them is a handle incised with a cross (Fig. 3:9); store jars (Fig. 4:1–7) and their lids (Fig. 4:8–10); pithoi (Fig. 5); and mold-made oil lamps (Fig. 6).

The imported vessels (Figs. 7–11) comprise red-slipped bowls and amphorae. Bowls of ARS ware (Fig. 7) include two decorated body fragments: one (Fig. 7:2) adorned with a cross, and the other (Fig. 7:3), with a human figure holding a staff within a circle; both were dated to the sixth century CE. Bowls of CRS ware (Fig. 8) comprise several subtypes. The Late Roman C ware, later termed Phocaean Red Slip ware (Figs. 9, 10), comprised two decorated body fragments: one (Fig. 10:4) bearing a cross stamp, and the other (Fig. 10:5), a roulette decoration surrounding a floral pattern, in the center of which is a double circle enclosing a cross.

The pottery from Pi Maẓuva shows a clear affinity with assemblages dated to the late Byzantine period at nearby sites in the Western Galilee. The Pi Maẓuva assemblage comprises a rather large quantity of imported bowls and amphorae, possibly suggesting the existence of dwellings and storehouses for agricultural produce at the site.

CAPTIONS TO ILLUSTRATIONS:

Fig. 1. Pottery of the Hellenistic (1) and Umayyad (2–8) periods.
Fig. 2. Pottery of the Byzantine period: bowls and kraters.
Fig. 3. Pottery of the Byzantine period: cooking pots.
Fig. 4. Pottery of the Byzantine period: store jars and lids.
Fig. 5. Pottery of the Byzantine period: pithoi.
Fig. 6. Pottery of the Byzantine period: oil lamps.
Fig. 7. Pottery of the Byzantine period: African Red Slip bowls.
Fig. 8. Pottery of the Byzantine period: Cypriot Red Slip bowls.
Fig. 9. Pottery of the Byzantine period: Phocaean Red Slip bowls (LRC Type 3).
Fig. 10. Pottery of the Byzantine period: Phocaean Red Slip bowls (LRC Type 10).
Fig. 11. Pottery of the Byzantine period: amphorae.