יישוב מהתקופה הכלקוליתית המאוחרת ומתקופת הברונזה הקדומה בפקיעין שבגליל העליון

נמרוד גצוב

בעת חפירת יסודות למבנה גדול במדרון המערבי של הכפר פקיעין (נ״צ רי״ח 2314/7645; רי״י 1814/2645) פגעו דחפורים בשרידי יישוב פרוטו־היסטורי, הנמצא במרחק של כ־200 מ׳ מצפון לערוץ נחל פקיעין. בעקבות פגיעה זו נערכה חפירה מצומצמת[1] לשם תיארוך השרידים, ונערך סקר לאיתור שטחם של היישובים הקדומים בפקיעין ובחורבת גיס שמצפון־מערב לכפר (איור 1).

הכפר פקיעין שוכן על מדרון בצדו הצפוני־מזרחי של עמק פקיעין וגרעינו הקדום מצוי כ־80 מ׳ מעל ערוץ נחל פקיעין. מיקומו של הכפר בגומחה אקולוגית אפשרה כלכלה מיטבית לתושביו, שנהנו ממקורות המים הרבים[2] הנובעים בקרבתו, עסקו בחקלאות שלחין ובעל, ניצלו את היער למרעה ולציד וכרתו עצים לבנייה ולבערה.

הכפר נזכר בתעודות עתיקות (Frankel et al. 2001:32, 137–138, 151). מתיעוד זה עולה כי במקום התקיים יישוב בתקופות הרומית והביזנטית ומן התקופה הצלבנית ועד לימינו. עד לאמצע שנות ה־90 של המאה העשרים היה המידע על שרידי יישוב קדומים יותר דל מאוד וכלל רק כמה חרסים מתקופת הב״ק 2 (Frankel et al. 2001:32).[3]

בקיץ 1995 נחפרה בצדו המערבי של נחל פקיעין, במדרון הצופה אל הכפר, מערה טבעית גדולה ששימשה לקבורה בתקופה הכלקוליתית המאוחרת[4] ובה שפע של ממצאים (Gal, Smithline and Shalem 1997; 1999). בעת החפירה במערה לא היו מוכרים שרידים של יישובים כלקוליתיים בעמק פקיעין ובסביבתו, אך החופרים שיערו כי היה יישוב מתקופה זו בקרבת מקום (Gal, Smithline and Shalem 1997:154).

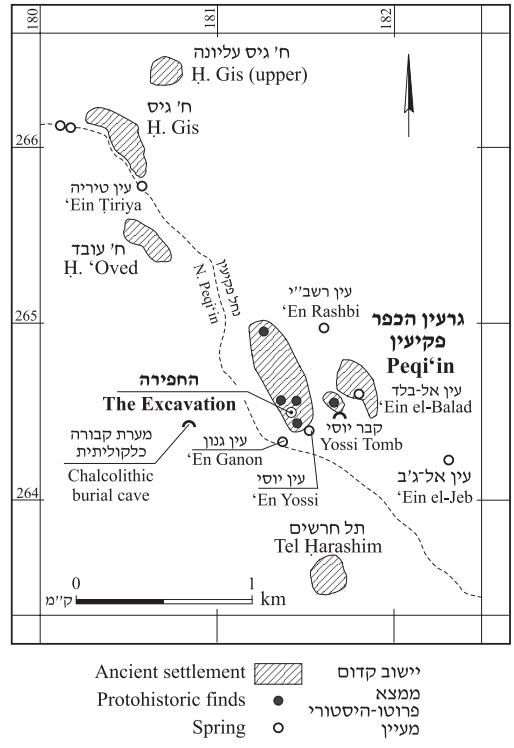

איור 1. אתרי העתיקות והמעיינות בעמק פקיעין.

החפירה

בחתכים שיצרו הדחפורים נחשפו שרידי יישוב פרוטו־היסטורי נרחב. בחפירת הבדיקה נמצאו שלוש שכבות (תוכנית 1): השתיים התחתונות (II–III) מהתקופה הכלקוליתית המאוחרת, והשכבה העליונה (I) מתקופת הב״ק 1א.

שכבה III. על הקרקע הבתולה ועל הצטברות דלה (L17) הוקם קיר (W16) עשוי נדבך אחד של אבני גוויל גדולות. אל ראש הקיר ממזרח ניגש ריצוף (L18; איור 2) של אבנים קטנות, שעליו נמצאו חרסים רבים ופריטי צור. ממערב לקיר היתה הצטברות של עפר (L15) שתכולתו דומה, אך ריכוז האבנים והממצאים בו היה קטן מאוד.

שכבה II. בראש השכבה נמצא ריצוף (L14; 547.38 מ׳ מעל פני הים) הדומה לזה שנחשף בלוקוס 18 (תוכנית 1: חתך 1–1). מתחת לריצוף זה ומעל

ראש קיר 16 היתה הצטברות שתכולה דומה לזו של לוקוס 15.

שכבה I. שרידי שכבה זו דלים וכוללים רצפה של אבנים קטנות (L12; 547.70 מ׳ מעל פני הים) על גבי הצטברות של עפר ואבנים (L13; תוכנית 1: חתך 1–1). מעל שכבה זו היה סחף בעובי כ־0.8 מ׳,

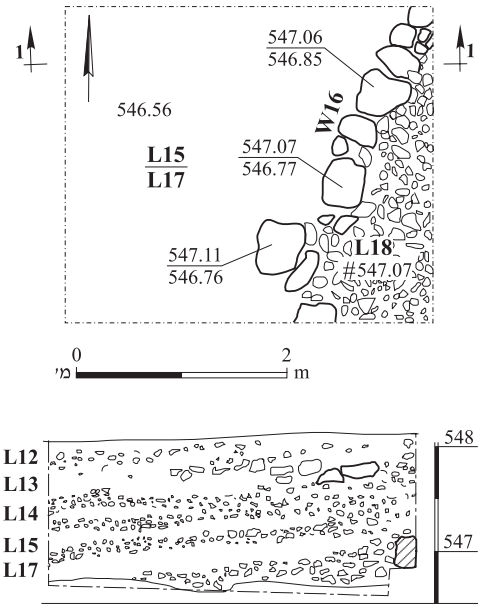

תוכנית 1. החפירה, תוכנית וחתך.

שהוסר על ידי דחפור לפני החפירה, אשר הכיל חרסים אחדים מן התקופה הרומית המאוחרת.

כלי החרס מהתקופה הכלקוליתית[5]

בחפירה נמצאו 187 שברי שפות (טבלה 1), 149 שברי ידיות (טבלה 2) ו־199 חרסים עם עיטור פלסטי (טבלה 3). באיורים 3, 4 מובא מדגם של כלים אלה, הכולל קערות (איור 3:1–7), קדרות או פיטסים (איור 3:8–13), פערורים (איור 3:14, 15), קנקנים (איור 3:16–18), פיטסים (איור 4:1–5) וחלקי גוף שונים (איור 4:6–14). לרוב הכלים יש הקבלות באתרים אחרים מן התקופה הכלקוליתית המאוחרת (ר׳ טבלות מפרט).

בעבר צוינו שתי תכונות אופייניות לממצא מתקופה זו בגליל (Frankel et al. 2001:49): (1) חיפוי בצבע אדום על כלים רבים, כולל פיטסים (איור 4:1, 3, 4); (2) הימצאות ׳כלים גולניים׳ המתאפיינים בחרס חום־אדום כהה המכיל חסמי בזלת רבים וצרוף היטב (איורים 3:5, 6, 9, 12; 4:11). נוסף על כך יצוינו שברי גוף של כלים גדולים (פיטסים?) הנושאים טביעות של חוט שזור המעידות כנראה על הטכניקה ששימשה לחיזוקם טרם ייבוש (איור 5). טביעות כאלה נפוצות במכלולי התקופה הכלקוליתית המאוחרת בגליל, דוגמת אבו סנאן (פרנקל וגופנא תשמ״ו:238, צילום 1:1, 5), אשרת (Smithline 2001: Figs. 7:10; 14:4, 5) ועיינות כוכב (גצוב תשס״ג).

איור 2. קיר 16 בחזית, ומאחוריו רצפה 18, מבט למזרח.

טבלה 1. סיכום שברי השפות מהתקופה הכלקוליתית

הכלי / שכבה	I	II	III	סה״כ	%	דוגמה באיור
קערה עם שפה פשוטה	14	12	20	46	24.6	3:1—3
קערה עם שפה פשוטה — גולנית	-	2	2	4	2.1	-
קערה עם עיטור חבל מקביל לשפה	-	-	1	1	0.5	4:3
קערה עם שפת מדף	1	4	-	5	2.7	6:3
קערה עם שפת מדף — גולנית	2	-	1	3	1.6	5:3
קערה אחרת	-	1	-	1	0.5	7:3
קדרה עם שפה זקופה	2	4	-	6	3.2	-
קדרה עם שפת מדף	-	5	2	7	3.8	8:3, 10, 11
קדרה עם שפת מדף — גולנית	-	-	1	1	0.5	9:3, 12
קדרה פערורית עם שפה משולשת	-	1	1	2	1.1	13:3
פערור עם שפה פשוטה	5	-	6	11	5.9	14:3
פערור עם שפה חתוכה	2	-	-	2	1.1	15:3
קנקן או קנקנית פסוקי שפה	-	9	12	21	11.2	16:3, 17
קנקן או קנקנית פסוקי שפה — גולני	-	2	-	2	1.1	-
פיטס עם שפה פסוקה	27	22	26	75	40.1	1:4—5
סה״כ	53	62	72	187	100.0	

טבלה 2. סיכום שברי הידיות מהתקופה הכלקוליתית

ידית / שכבה	I	II	III	סה״כ	%	דוגמה באיור
ידית עם חתך משולש	16	32	24	72	48.3	10:4
ידית עם חתך משולש — גולנית	4	4	4	12	8.1	11:4
ידית נקב קטנה	1	3	-	4	2.7	-
ידית זיז	7	6	5	18	12.1	12:4, 13
ידית זיז — גולנית	-	-	1	1	0.7	-
ידית מדף	2	-	-	2	1.3	
ידית עם חתך סגלגל	4	2	-	6	4.0	-
ידית עם חתך עגול	5	18	11	34	22.8	14:4
סה״כ	39	65	45	149	100.0	

טבלה 3. סיכום החרסים המעוטרים מהתקופה הכלקוליתית

עיטור / שכבה	I	II	III	סה״כ	דוגמה באיור
פלסטי בולט (כגון חבל)	34	98	32	164	4:3; 4:4, 3:4, 8
פלסטי בולט (כגון חבל) — גולני	3	5	4	12	9:3
חריתה או דיקור	2	11	10	23	15:3
סה״כ	39	114	46	199	

איור 3 ◂

מס׳	הכלי	לוקוס	סל	תיאור	השוואות
1	קערה	17	160	חרס חום, חסמים בהירים, חיפוי אדום	Garfinkel 1999: Fig. 127:1
2	קערה	14	121	חרס חום־אפרפר, חסמים בהירים, חיפוי אדום פנים וחוץ	Eisenberg 2001: Fig. 6.3:3
3	קערה	15	156	חרס חום־אפרפר, ליבה אפורה, חסמים בהירים	
4	קערה	13	116	חרס חום־אפרפר, חסמים בהירים	
5	קערה	18	164	חרס חום־אדמדם כהה, חסמי בזלת	
6	קערה	12	105	חרס חום כהה, חסמי בזלת	Epstein 1998: Pl. 18:9
7	קערה (בסיס קובעת?)	14	121	חרס חום־אפרפר, חסמים בהירים, חורים מפולשים סמוך לשפה	Smithline 2001: Fig. 6:13 Garfinkel 1999: Fig. 128:3
8	קדרה	14	156	חרס צהוב־אפרפר, חסמים בהירים רבים	
9	קדרה (פיטס?)	11	101	חרס חום־אדמדם כהה, חסמי בזלת	Epstein 1998: Pl. 8:9
10	קדרה	14	124	חרס חום בהיר, ליבה אפורה, חסמים בהירים	Smithline 2001: Fig. 12:2
11	קדרה	15	152	חרס חום־אפרפר, ליבה אפורה, חסמים בהירים, חיפוי אדום	Smithline 2001: Fig. 12:1
12	קדרה (פיטס?)	15	110	חרס חום־אדמדם כהה, חסמי בזלת	Epstein 1998: Pl. 9:9
13	קדרה	14	144	חרס חום בהיר, חסמים בהירים רבים	
14	פערור	15	149	חרס חום בהיר, ליבה אפורה, חסמי קלציט וחסמים בהירים אחרים	Eisenberg 2001: Fig. 6.5:4
15	פערור	17	160	חרס חום, חסמים לבנים	
16	קנקן	15	147	חרס חום בהיר, חסמים בהירים	Eisenberg 2001: Fig. 6.4:4 Smithline 2001: Fig. 11:8
17	קנקן	15	156	חרס חום־אפרפר, חסמים בהירים	Eisenberg 2001: Fig. 6.4:5
18	קנקן(?)	15	158	חרס חום בהיר, ליבה אפורה, חסמים בהירים	Eisenberg 2001: Fig. 6.4:2

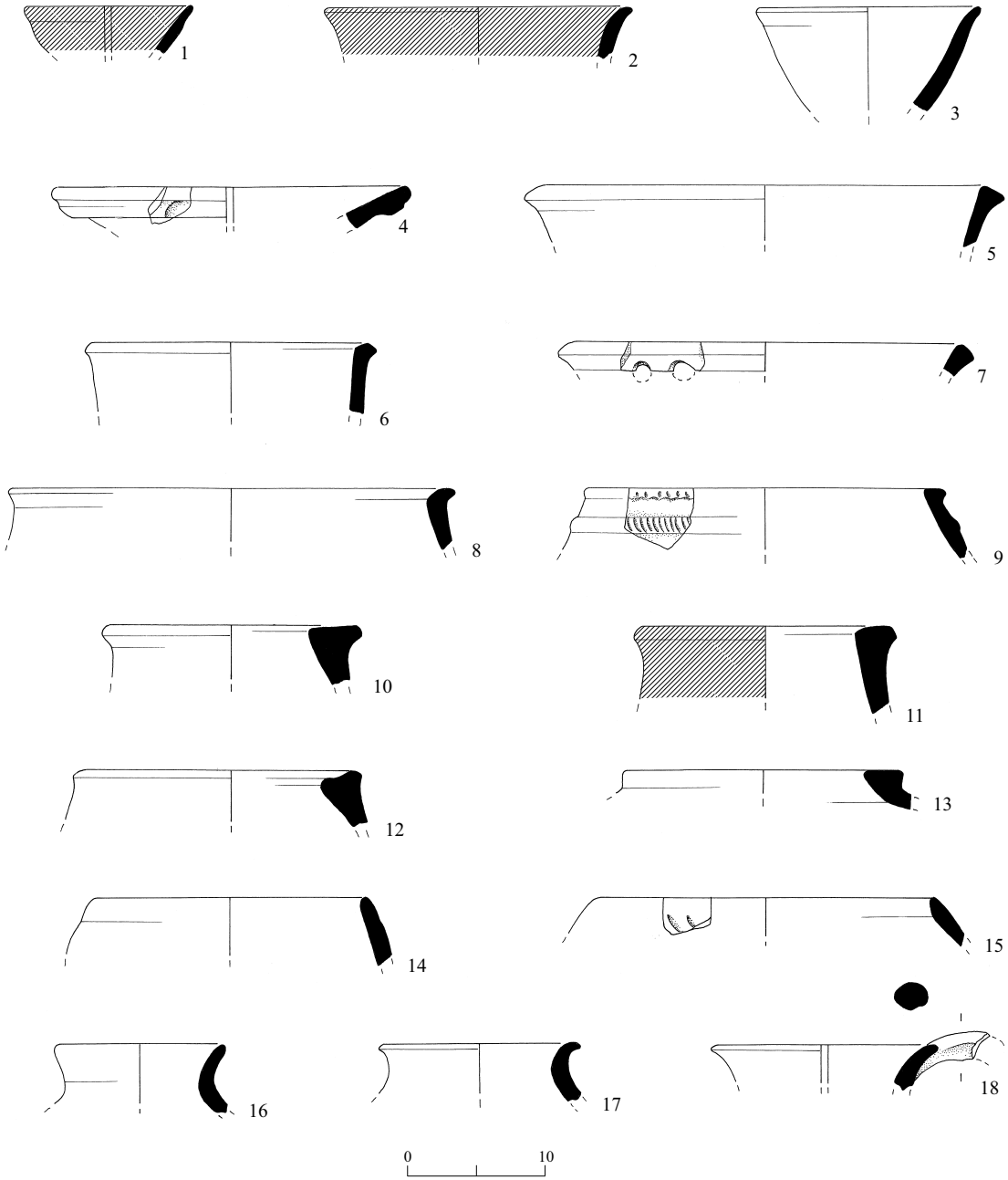

איור 3. כלי חרס מהתקופה הכלקוליתית המאוחרת.

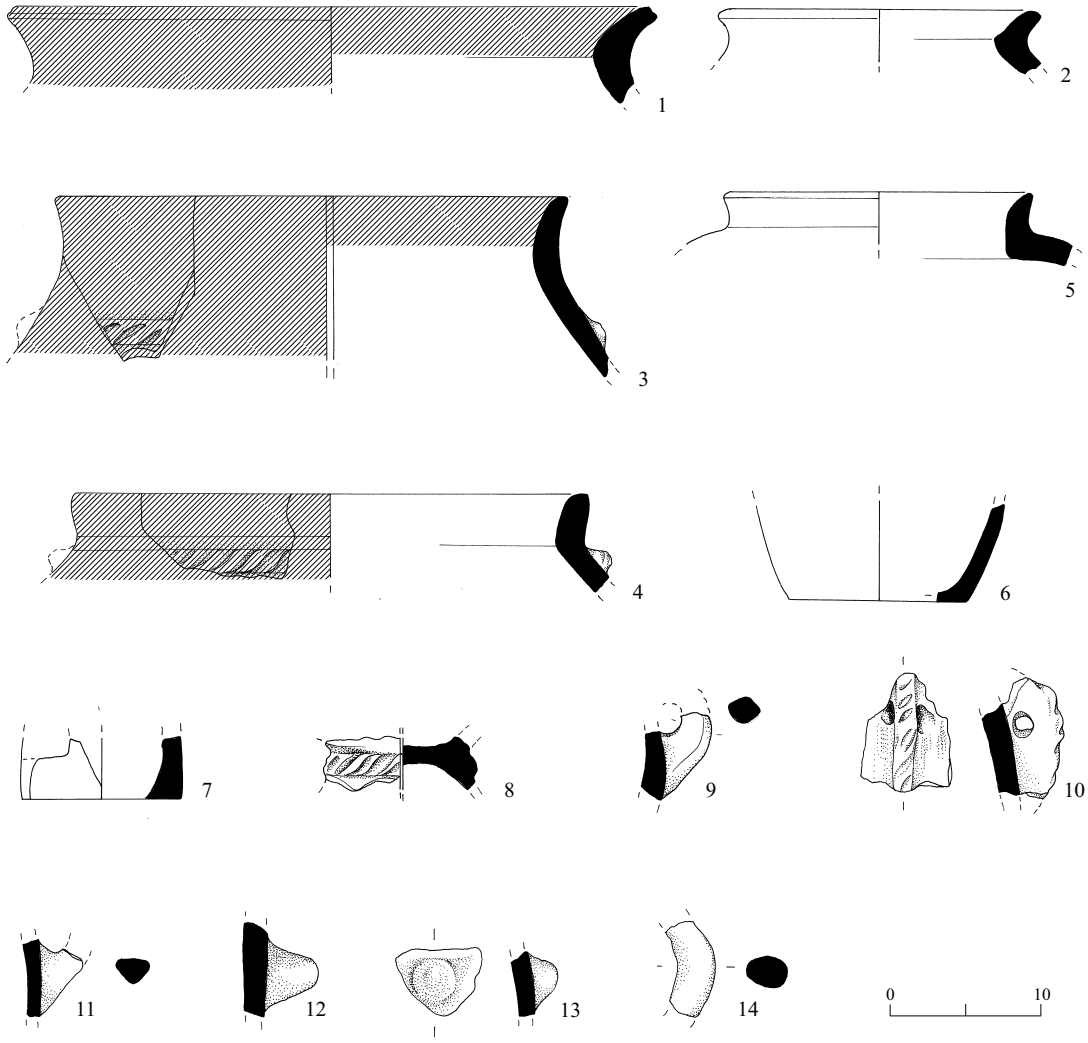

איור 4. כלי חרס מהתקופה הכלקוליתית המאוחרת.

בחפירה לא נמצאו כלל חרסים מעוטרים בצבע, דוגמת אלה המצויים באתרים הסמוכים לחוף הים (Frankel et al. 2001:49, 99), או חרסים מעוטרים בחריתה ומירוק ממשפחת ׳כלי החולה׳ (Garfinkel 1999:296; Frankel et al. 2001:51, 99). אפשר שהראשונים לא נמצאו בחפירה משום שהצבע לא השתמר היטב על פני החרס, אך לא כן הדבר באשר ל׳כלי החולה׳. שטחה המצומצם של החפירה לא מאפשר מסקנות חדות, אך העדרם של ׳כלי החולה׳ רומז לכך שהאתר היה מחוץ לתחום תפוצתם.

מבין הידיות בולטות במיוחד ידיות נקב גדולות שחתכן משולש (איור 4:11) — תו מאפיין למכלולי התקופה הכלקוליתית המאוחרת (Frankel et al. 2001:49). טיפוס מעניין ביותר הן ידיות עם חתך עגול (איור 4:14) שהן כרבע מכלל הידיות שנמצאו בחפירה. ידיות כאלה נדירות במכלולי התקופה הכלקוליתית ואופייניות לכלים יוצאי דופן (למשל, Goren 2002: Fig. 4.2:2, 4, 5); במערת הקבורה בפקיעין נמצאו ידיות כאלה על חפצי פולחן (Gal, Smithline and Shalem 1999: Fig. 12) וכמרכיב פיסולי בגלוסקמות (Gal, Smithline and Shalem 1999: Fig. 2). לא מן הנמנע שהכמות הרבה של ידיות אלה מעידה כי החפירה נערכה קרוב למקום ייצורם של חפצים שמשמעותם סמלית.

◀ איור 4

מס׳	הכלי	לוקוס	סל	תיאור	השוואות
1	פיטס	15	138	חרס חום בהיר, ליבה אפורה, חסמים בהירים, חיפוי אדום	
2	פיטס	14	124	חרס חום־אפרפר, ליבה אפורה, חסמים בהירים	
3	פיטס	14	140	חרס חום בהיר, ליבה אפורה, חסמים בהירים, חיפוי אדום	
4	פיטס	14	136	חרס חום בהיר, ליבה אפורה, חסמים בהירים, חיפוי אדום	Garfinkel 1999: Fig. 155:2
5	פיטס	15	156	חרס חום בהיר, חסמים בהירים	
6	בסיס	15	147	חרס חום בהיר, ליבה אפורה, חסמים בהירים	
7	בסיס קובעת	17	171	חרס חום בהיר, ליבה אפורה, חסמים בהירים	Garfinkel 1999: Fig. 134:4
8	קובעת	14	124	חרס חום בהיר, ליבה אפורה, חסמים בהירים	Garfinkel 1999: Fig. 134:10
9	ידית	15	147	חרס חום, ליבה אפורה, חסמים בהירים	פרנקל וגופנא תשמ״ו: צילום 1:9, 10 Eisenberg 2001: Fig. 6.6:10 Smithline 2001: Fig. 13:1
10	ידית	15	156	חרס חום בהיר, ליבה אפורה, חסמים בהירים	Garfinkel 1999: Photo 162
11	ידית	15	154	חרס חום־אדמדם כהה, חסמי בזלת	Epstein 1998: Pl. 16:9
12	ידית זיז	15	152	חרס חום בהיר, ליבה אפורה, חסמים בהירים	
13	ידית זיז	14	125	חרס חום בהיר, ליבה אפורה, חסמים בהירים	
14	ידית	14	142	חרס חום בהיר, חסמים בהירים	Gal, Smithline and Shalem 1999: Fig. 12

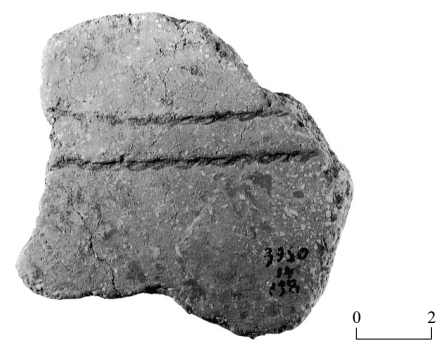

איור 5. חרס שעליו טביעות של חוט שזור.

כלי החרס מתקופת הב״ק 1א

מרבית החרסים שנמצאו בשכבה I שייכים לתקופה הכלקוליתית, אך בכל הסלים נמצאו גם חרסים מתקופת הב״ק 1א (איור 6), האופייניים למכלולים מתקופה זו (למשל, אתר יפתחאל — Braun 1997; תל תאו — Eisenberg 2001). מעניין לציין שרוב החרסים מכילים חסמי קלציט רבים שכמותם לא נמצאו בשכבות II–III מהתקופה הכלקוליתית.

כלי הצור

מכלול פריטי הצור שנמצאו בחפירה קטן וכולל רק 519 פריטים (טבלה 4).[6] חומר הגלם שממנו נעשו רוב הפריטים הוא צור באיכות בינונית, שמקורו בגושים ובבולבוסים שנאספו ככל הנראה בסביבה הקרובה. בין הכלים (טבלה 5) בולטים להבי מגל (איור 7:1, 2) שלהם גב עם שיברור חצי־זקוף או זקוף, קטימות וחורפה עם שינון עדין, או חסרת שינון. להבים כאלה אופייניים לאתרי התקופות הכלקוליתית הקדומה (למשל, Barkai and Gopher 1999:61–69) והכלקוליתית המאוחרת (למשל, Noy 1998:287–290).

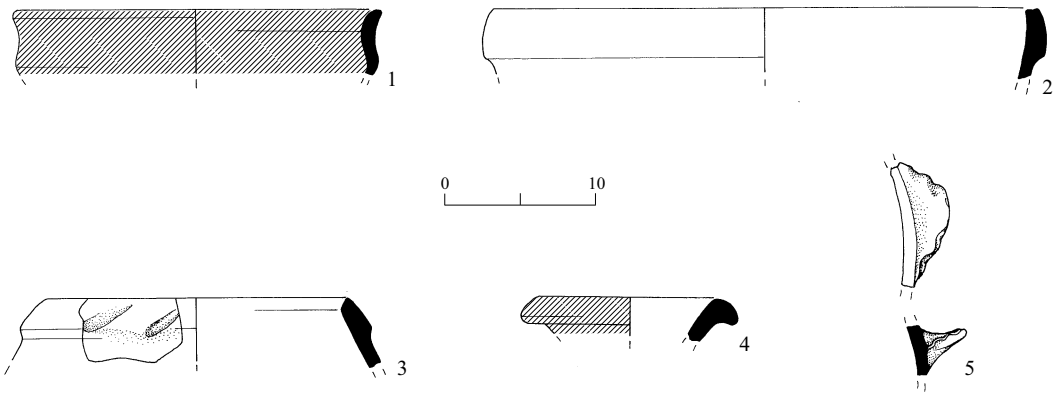

איור 6. כלי חרס מתקופת הב״ק 1א.

מס׳	הכלי	לוקוס	סל	תיאור	השוואות
1	קדרה מזווה	13	113	חרס אפור בהיר, מפולם היטב, חיפוי חום־אדמדם ממורק	Eisenberg 2001: Fig. 7.1:8
2	קדרה	13	107	חרס חום, ליבה אפורה רחבה, חסמי קלציט רבים מאוד	Braun 1997: Fig. 9.7:4
3	קדרה	13	118	חרס חום, ליבה אפורה רחבה, חסמי קלציט רבים	Eisenberg 2001: Fig. 7.4:2
4	קנקן	14	138	חרס חום בהיר, חסמים בהירים רבים, חיפוי אדום	
5	ידית מדף	13	119	חרס חום־אפרפר, חסמי קלציט רבים	Braun 1997: Fig. 9.27:5

טבלה 4. סיכום תעשיית הצור

שכבה / החפץ	I	II	III	סה״כ	%
פריט ראשוני	5	7	3	15	2.9
נתזים	103	55	33	191	36.8
להבים	2	6	8	16	3.1
שבבים	10	1	2	13	2.5
גושים	81	55	24	160	30.8
פסולות גרעין	1		1	2	0.4
גרעינים	29	10	13	52	10.0
כלים	41	18	11	70	13.5
סה״כ	272	152	95	519	100.0

טבלה 5. סיכום כלי הצור

שכבה / הכלי	I	II	III	סה״כ	%
להבי מגל	9		5	14	20.0
דר־פניים	1	1	1	3	4.3
נתז משוברר	12	1	1	14	20.0
להב משוברר		2	1	3	4.3
פריט משוברר	6	4		10	14.3
שקערוריות	6	1	1	8	11.4
משוננים	1			1	1.4
קטימות	1	1		2	2.9
מגרדים		1	1	2	2.9
מרצעים	1	3	1	5	7.1
מקדחים	4	3		7	10.0
כלים כפולים		1		1	1.4
סה״כ	41	18	11	70	100.0

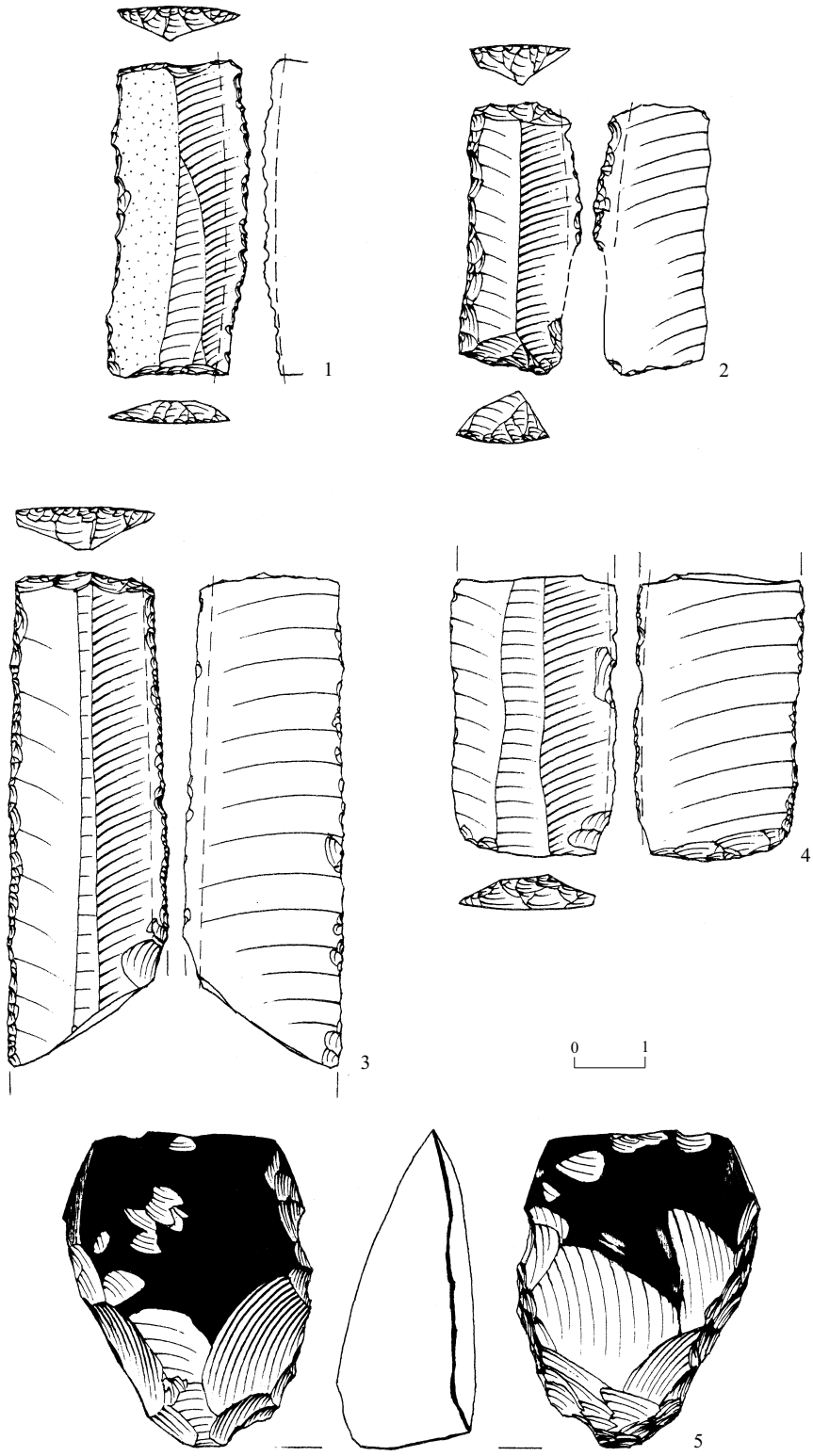

איור 7. כלי צור מן התקופה הכלקוליתית המאוחרת.

◄ איור 7

מס׳	הכלי	לוקוס	סל
1	להב מגל	12	102
2	להב מגל	15	159
3	להב מגל כנעני	18	162
4	להב מגל כנעני	12	102
5	חורפה של כילף שהוסב לגרעין	14	124

פריט יוצא דופן הוא להב מגל (איור 7:3) שנמצא בבסיס המצבורים של לוקוס 18 משכבה III ועל כן ברור שיש לייחסו לתקופה הכלקוליתית. הלהב הותקן מצור חום־סגלגל שאיכותו גבוהה ולו חתך טרפזי, חורפה עם שינון עדין וברק שימוש, קטימה בצד אחד ושבר בצד השני. על הגחון ועל הגב ישנם סימני התזה שנעשתה מכיוון זהה, עדות להתזה מגרעין בעל שטח נקישה אחד. על פי תכונות אלו יש להגדירו להב כנעני. זוהי אחת העדויות המעטות לראשית ייצורם של הלהבים הכנעניים כבר בתקופה הכלקוליתית המאוחרת (Rowan and Levy 1994; Marder 2005).

להב המגל הכנעני העשוי מצור בהיר (איור 7:4; Rosen 1997:44–60), הוא הפריט היחיד שניתן לשייך בבירור לתקופת הב״ק 1א. קרוב לוודאי שגם חלק מפסולות התעשייה וכלי הצור שנמצאו בשכבה I הם בני תקופה זו (איור 7:5).

הסקר

הסקר נתקל בשני קשיים שכמעט לא השאירו אפשרות לאיתור ממצאים על פני השטח: האחד הוא שכבת הסחף שכיסתה את שרידי היישובים הקדומים; והשני הוא הפיתוח המודרני של הכפר, בנייה, סלילת כבישים וגינון. עם זאת הסתבר שבעת חפירת יסודות לבנייה עלו אל פני השטח מעט ממצאים שסייעו לאתר את שטח האתר הקדום.

בסקר אותרו ארבע חלקות,[7] שבהן נלקטו ממצאים מהתקופה הכלקוליתית ומתקופת הברונזה הקדומה, וחמש חלקות אחרות,[8] שבהן לא נתגלו ממצאים. לפי תפרוסת החלקות האלה ניתן להעריך את שטחו של היישוב הפרוטו־היסטורי בכ־100 דונם (כ־200 × 600 מ׳). אין בכך כדי ללמד אם היישוב היה בנוי בצפיפות, או שבתחומו הרחב היו פזורים מקבצי מבנים המרוחקים זה מזה. ראוי עם זאת לציין שבכל החלקות הנזכרות עלו ממצאים משתי תקופות היישוב שנמצאו בחפירה.

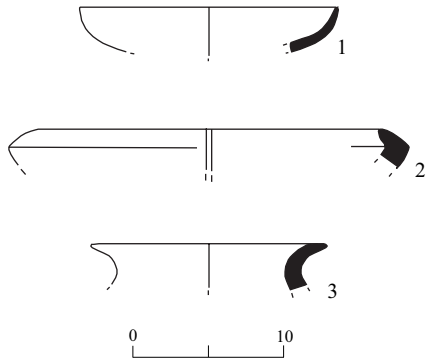

איור 8. כלי חרס מתקופת הב״ק 2 שנמצאו בסקר.

מס׳	הכלי	תיאור	השוואות
1	קערה	חרס חום־כתמתם, חסמים מגוונים, צריפה מתכתית	Greenberg 1996: Fig. 3.24:2
2	קערה	חרס חום־ורדרד, חסמים מגוונים, צריפה מתכתית	Greenberg 1996: Fig. 3.24:6
3	סיר בישול	חרס חום־אדמדם, ליבה אפורה, חסמי קלציט ואחרים	Greenberg 1996: Fig. 3.24:8

מחוץ לתחומי היישוב מהתקופה הכלקוליתית ומתקופת הב״ק 1א, במדרון שמתחת לגרעין הקדום של הכפר, במדרגות חקלאיות שבקרבת קבר רבי יוסי ועין יוסי, נאספו חרסים מתקופת הב״ק 2 (איור 8). מסתבר, שבתקופה זו הוקם במקום יישוב חדש שניצל את אותה גומחה אקולוגית, אך מקומו היה שונה במעט. שינוי זה במקומם של היישובים מלווה את מזרח עמק פקיעין לאורך תקופות ארוכות.

סיכום

החפירה והסקר הצביעו על קיומו של יישוב פרוטו־היסטורי גדול שהתקיים בחלקו המזרחי של עמק פקיעין בתקופה הכלקוליתית המאוחרת ובראשית תקופת הברונזה הקדומה. גילויו של יישוב זה הוא חידוש רב משום שעד כה נודעו בגליל העליון רק יישובים קטנים (Frankel et al. 2001:99–100) ומסתבר על כן שתמונת היישוב היתה מגוונת יותר. יישוב זה תורם גם להבנת הממצאים במערת הקבורה הגדולה שנחשפה בעברו האחר של נחל פקיעין, במרחק של כ־400 מ׳ מחוץ לתחום היישוב. התברר שצדקו חופרי המערה ששיערו כי יישוב התקיים בקרבת מקום וגודלו הרב אף עשוי להסביר את שפע הממצאים שנחשפו במערה.

טבלה 6. סיכום תולדות ההתיישבות בפקיעין ובסביבותיה

התקופה	הכפר פקיעין (Frankel et al. 2001: Site 244)	מדרגת קבר יוסי דפקיעין (ממצאי הסקר הנוכחי)	מורד הכפר פקיעין (ממצאי הסקר הנוכחי)	תל חרשים (Frankel et al. 2001: Site 243)	חורבת גיס (Frankel et al. 2001: Site 239) (ממצאי הסקר הנוכחי)	חורבת גיס עליונה (Frankel et al. 2001: Site 241)	חורבת עובד (Frankel et al. 2001: Site 238)
הכלקוליתית המאוחרת			*		*		
הב״ק 1א			*				
הב״ק 2		*					
הברונזה הביניימית				*			
הב״ת 2				*	*		
הברזל 1		*		*	*		
הברזל 2				*	*	*	*
הפרסית וההלניסטית				*			*
הרומית והביזנטית	*						*
הצלבנית והממלוכית	*						
העות׳מאנית	*						

היישוב הנרחב התקיים גם בראשית תקופת הברונזה הקדומה ולכאורה ניתן לראות בכך עדות להמשך קיומה של אותה אוכלוסייה במקום. לעומת זאת, השינוי המובהק במכלול כלי החרס וההפסקה המוחלטת של הקבורה במערה מעידים על שינוי חריף שנראה כי לווה גם בנטישת היישוב והתיישבות מחדש. רק המשך החפירות והמחקר במקום יוכלו לתרום להבנת תהליכי המעבר בין שתי התקופות.

תפנית נוספת בתולדות המקום חלה בתקופת הב״ק 2, עת הוקם יישוב חדש על מדרגה גבוהה יותר, מחוץ לתחומו של היישוב הקדום. תפנית זו מאפיינת את תולדות ההתיישבות בעמק פקיעין, שם כמעט בכל התקופות חיו באותה גומחה אקולוגית, אך בשל התזוזה התדירה במוקד היישוב לא התגבש במקום תל של ממש. בעזרת תוצאות הסקרים והחפירות באזור (לדוגמה, אהרוני תשי״ז; Frankel et al. 2001) ניתן לסכם את תולדותיה של התיישבות זו כמובא בטבלה 6.

הערות

[1] את הפגיעה גילה יואב לרר, מפקח מחוז הגליל המערבי. החפירה (הרשאה מס׳ A-3950) נערכה בחודש יולי 2003 מטעם רשות העתיקות, בניהולו של המחבר ובהשתתפות חמישה פועלים מטעם משרד העבודה. סייעו: א׳ גרישנה (רישום), חגית רוזן (ציור כלי חרס), מיכאל סמילנסקי (ציור כלי צור), ראובן גצוב (GPS) ומחלקת הגינון של המועצה המקומית פקיעין.

[2] במפת 1:50,000 של המרכז למיפוי ישראל מצוינים בכפר פקיעין ובקרבתו: עין אל־ג׳ב, עין יוסי, עין גנון, עין רשב״י, עין טיריה וממערב לו עוד מעיין ללא שם. מבין אלה, לעין טיריה השפיעה הגדולה ביותר, אך תמוה שבמפה כלל לא מצוין עין אל־בלד הנמצא בגרעין הכפר ושפיעתו אף גדולה מזו של עין טיריה.

[3] בדוח הסקר נרשם ״תקופת הב״ק 2—3״, אך בחינה חוזרת של הממצא מראה שיש לשייכו לתקופת הב״ק 2 בלבד.

[4] במאמר זה משמש המונח ׳התקופה הכלקוליתית המאוחרת׳ להגדרת זמנם של שרידים בני ימיה של תרבות ע׳סול (Frankel et al. 2001:48–51).

[5] בחפירה נופה כל העפר בנפה עם חורים שגודלם 2 מ״מ ונשמרו כל שברי השפות, הידיות והפריטים שנשאו עיטור

פלסטי ומצויר. האדמה הכבדה באתר פגעה בהשתמרות כלי החרס ובעיקר בחיפוי הצבע, שהיה כנראה על רבים מהשברים — כך נמנע לימוד שיטתי של נושא זה. היקפה המצומצם של החפירה לא הצדיק לימוד נפרד של ממצא כלי החרס מהשכבות השונות והדיון נעשה בכל הממצא שיוחס לתקופה הכלקוליתית, אף כי טבלות 1–3 מציגות את הממצאים על פי ייחוסם לשכבות.

[6] אף שיש לשייך את שכבה I לתקופת הב״ק 1, מרבית כלי החרס משכבה זו שיכים לתקופה הכלקוליתית וסביר שכך גם כלי הצור. כן יצוין שבמכלול של שכבה I נמצא רק פריט צור אחד (איור 4:7) בעל מאפיינים טיפולוגיים שמראים על שיוכו הברור לתקופת הברונזה הקדומה. לאור זאת יוצג כל מכלול ממצאי הצור כיחידה אחת.

[7] חלקות מס׳ 18145/26440, 18145/26455, 18135/26455, 18125/26494.

[8] חלקות מס׳ 18115/26510, 18130/26440, 18175/26420, 18195/26423, 18200/26415.

הפניות

אהרוני י׳ תשי״ז. **התנחלות שבטי ישראל בגליל העליון.** ירושלים.

גצוב נ׳ תשס״ג. עיינות כוכב. **חדשות ארכיאולוגיות — חפירות וסקרים בישראל** 115: 20–21.

פרנקל ר׳ וגופנא ר׳ תשמ״ו. קרמיקה כלקוליתית ממערה בגליל המערבי. בתוך מ׳ ידעיה עורך. **קדמוניות הגליל המערבי.** תל אביב ומטה אשר. עמ׳ 237–243.

Barkai R. and Gopher A. 1999. The Last Neolithic Flint Industry: A Study of the Technology, Typology and Social Implications of the Lithic Assemblage from Nahal Zehora I, A Wadi Raba (Pottery Neolithic) Site in the Menashe Hills, Israel. *Journal of the Israel Prehistoric Society* 29:41–122.

Braun E. 1997. *Yiftaḥ'el: Salvage and Rescue Excavations at a Prehistoric Village in Lower Galilee, Israel* (IAA Reports 2). Jerusalem.

Eisenberg E. 2001. Pottery of Strata VII–VI, The Chalcolithic Period; Pottery of Strata V–IV, The Early Bronze Age I. In E. Eisenberg, A.Gopher and R. Greenberg. *Tel Te'o: A Neolithic, Chalcolithic and Early Bronze Age Site in the Ḥula Valley* (IAA Reports 13). Jerusalem. Pp. 105–116; 117–131.

Epstein C. 1998. *The Chalcolithic Culture of the Golan* (IAA Reports 4). Jerusalem.

Frankel R., Getzov N., Aviam M. and Degani A. 2001. *Settlement Dynamics and Regional Diversity in Ancient Upper Galilee* (IAA Reports 14). Jerusalem.

Gal Z., Smithline H. and Shalem D. 1997. A Chalcolithic Burial Cave in Peqiʿin, Upper Galilee. *IEJ* 47:145–154.

Gal Z., Smithline H. and Shalem D. 1999. New Iconographic Aspects of Chalcolithic Art: Preliminary Observations on Finds from the Peqiʿin Cave. *ʿAtiqot* 47:1*–16*.

Garfinkel Y. 1999. *Neolithic and Chalcolithic Pottery of the Southern Levant* (Qedem 39). Jerusalem.

Goren Y. 2002. The Pottery Assemblage. In Y. Goren and P. Fabian. *Kissufim Road: A Chalcolithic Mortuary Site* (IAA Reports 16). Jerusalem. Pp. 21–41.

Greenberg R. 1996. Early Bronze Age Levels. In A. Biran, D. Ilan and R. Greenberg. *Dan* I: A *Chronicle of the Excavations, the Pottery Neolithic, the Early Bronze Age and the Middle Bronze Age Tombs*. Jerusalem. Pp. 83–160.

Marder O. 2005. The Flint Assemlages. In E.C.M. Van Den Brink. and R. Gophna. *Shoham (North): Late Chalcolithic Burial Caves in the Lod Valley, Israel* (IAA Reports 27). Jerusalem. Pp. 143–148.

Noy T. 1998. The Flint Artifacts. In C. Epstein. *The Chalcolithic Culture of the Golan* (IAA Reports 4). Jerusalem. Pp. 269–332.

Rosen S.A. 1997. *Lithics After the Stone Age: A Handbook of Stone Tools from the Levant*. Walnut Creek.

Rowan Y.M. and Levy T.E. 1994. Proto-Canaanean Blades of the Chalcolithic Period. *Levant* 26: 167–174.

Smithline H. 2001. Chalcolithic and Early Bronze Age Caves at Asherat, Western Galilee. *ʿAtiqot* 42:35–78.

SUMMARIES OF THE HEBREW SECTION

A Late Chalcolithic and Early Bronze Age Settlement at Peqi‘in, in Upper Galilee

Nimrod Getzov
(Pp. 1–12)

The village of Peqi‘in is situated on the northeastern slope of the Peqi‘in Valley, near numerous flowing springs, within an ecological niche that afforded it an optimal economy. The site was inhabited from the Roman period until the modern era, although isolated Early Bronze Age sherds were found there. In 1995 a Late Chalcolithic burial cave was excavated on the western slope of the village. At that time no remains of a Chalcolithic settlement were known at Peqi‘in and its vicinity; however, the excavators presumed a settlement had existed nearby. In the wake of damage caused by bulldozers to protohistoric settlement remains on the western slope of the village, a survey and salvage excavation were carried out in the summer of 2003 (map ref. NIG 23140/76450, OIG 18140/26450; Fig. 1).

Three strata were exposed in the excavation (Plan 1): the two lower ones (III–II) dated to the Late Chalcolithic period, and the upper one (I) was from EB IA. A protohistoric settlement estimated at c. 100 dunams was located during the survey. It is not known whether the settlement was densely built-up, or whether there were clusters of buildings scattered within it. Nevertheless, the two periods found in the excavation were observed throughout the survey area. Also, EB II sherds were collected on a slope below the ancient core of the village, beyond the boundaries of the Chalcolithic and EB IA settlement. It seems that the different locations of the eastern part of the Peqi‘in Valley were periodically settled over the course of a very long time.

The discovery of this large protohistoric settlement in the eastern part of the Peqi‘in Valley is of considerable importance since until now only small settlements of this period were known in Upper Galilee. The discovery also contributes to understanding the finds in the burial cave. It turns out the excavators of the cave correctly assumed the existence of a nearby settlement, and its large size is likely to explain the abundance of artifacts in the cave. The settlement also existed at the beginning of the Early Bronze Age and this can apparently be considered as evidence that the same population continued to exist there. On the other hand, the clear change in the pottery assemblage between these two periods and the absolute cessation of burials in the cave attest to a drastic change that was probably also accompanied by abandonment and reoccupation.

In EB II another change occurred in the history of the site when a new settlement was established on a higher terrace, outside the limits of the earlier settlement. This turning point characterizes the settlement history in the vicinity of Peqi‘in. Apparently people lived in this ecological niche throughout almost all of the ancient periods, but since the focal point of the settlement frequently moved, no actual tell developed there.

Captions to Illustrations

Plan 1. The excavation, plan and section.

Fig. 1. The antiquity sites and springs in the Peqi‘in Valley.

Fig. 2. The excavation, W16 (in the foreground) and L18 (behind it), looking east.
Fig. 3. Pottery from the Late Chalcolithic period.
Fig. 4. Pottery from the Late Chalcolithic period.
Fig. 5. A pottery sherd bearing an impression of plied yarn.
Fig. 6. Pottery from EB IA.
Fig. 7. Flint implements from the Late Chalcolithic period.
Fig. 8. EB II pottery found during the survey.