כלי חרס מהתקופות הפרסית וההלניסטית מחורבת בורין (מזרח)

חגית טורגה

בשכבה V בחורבת בורין (ר׳ עד, כרך זה), נתגלה מבנה גוויל שהושתת על תשתית מהודקת (5–10 ס״מ עובי) של רצפה. הדיון שלהלן מתמקד בקרמיקה שנמצאה במילוי מתחת לתשתית הרצפה (L40, L65, L53; איור 1), בתוך תשתית הרצפה (L57, L59, L64; איור 2) ומעליה (L209, L210; איור 3). חשיבותו של דיון זה בהצגת לוקוסים חתומים מהשכבה הקדומה ביותר של היישוב באתר זה. לא נמצא אף כלי שלם או כזה שאפשר לרפאו.

החומר שממנו עשויים הכלים אינו אחיד. גם כלים מאותו טיפוס נעשו לעתים מטין שונה. הצבעים השולטים הם אדום בהיר וחום בהיר. מצב ההשתמרות של רוב החרסים טוב, הודות לצריפה בטמפרטורות גבוהות. שטח הפנים החיצון של חלק גדול מן הכלים השתמר במצב פחות טוב מזה של חלקם הפנימי, והוא מושחר מבערה. כתוצאה מכך, חיפוי הכלים השתמר רק בחלקו וקשה מאוד להבחין בו.

רוב הכלים שנתגלו אופייניים לתקופות הפרסית וההלניסטית. מכלול הכלים טיפוסי לרוב האתרים מתקופות אלה בארץ.

טיפולוגיה

מורטריום (איור 1:1).— טיפוס קערה זה נפוץ מאוד במהלך התקופה הפרסית (Stern 1982:96–98) ונמצא במכלולי התקופה בכל רחבי הארץ, למשל בדור (Stern 1995:53, Fig. 2.2:14, 15), בתל מיכל (Singer-Avitz 1989: Figs. 9.1:1, 2, Str. XI, 525–490 BCE; 9.1:16–18, Str. X, 490–450 BCE; 9.2:1, 2, Str. IX, 450–430 BCE; 9.7:1, 2, Str. VIII, 430–400 BCE; Str. VII, 400–350 BCE) ובמרשה (לוין, בהכנה).

קערות (איורים 1:2–4; 2:17–20).— הקערות פשוטות, חלקן ללא עיטור או חיפוי, וחלקן מחופות אדום. הן הנפוצות מאוד ברחבי הארץ ומתוארכות לתקופה ההלניסטית (המחצית השנייה של המאה הג׳ לפסה״נ). מקבילות אפשר למצוא בתל מיכל (Singer-Avitz 1989:132, Str. IV, Fig. 9.10:8), באפולוניה (Fischer 1989:177–179, Fig. 13.1:1), בשכם (Lapp 1964:16, Fig. 1b:35), במרשה (Bliss and Macalister 1902:126–128, Pl. 60:24–27, 29), בטירת יהודה (Yeivin and Edelstein 1970:61, Fig. 9:2, 3), בתל כיסן (Briend and Humbert 1980:110), בשומרון (Kenyon 1957:223–225, Fig. 38:8); המאה הב׳ לפסה״נ), בדור (Guz-Zilberstein 1995:290, Type BL8e, Fig. 6.1:34–38) ובאשדוד (Kee 1971:47, Fig. 10:1–3). הקבלות מהמאה הא׳ לפסה״נ עד המאה הא׳ לסה״נ נמצאו בבית צור (Sellers 1933:32–51, Pl. 13:18–21), במצודה בירושלים (Johns 1950:139, Fig. 14:3 top) ובחורבת קומרן (de Vaux 1954: Figs. 2; 3:10).

קערת דגים (איור 2:21).— זהו חיקוי מקומי לקערת הדגים האטית. בניגוד לחיפוי השחור של קערות הדגים המקוריות, לקערה זו חיפוי אדום וייצורה מרושל למדי. הטין אינו מפולם היטב. קערה זו אופיינית לסוף התקופה הפרסית ולתקופה ההלניסטית. מקבילות לה נמצאו בעכו (Dothan 1976:30–34, Fig. 30:1–3), בתל גזר (Gitin 1990:94, Type 215, Pl. 40:6) ובמרשה (Kloner and Hess 1985:125, Fig. 1–5), והן מתוארכות לסוף המאה הב׳ לפסה״נ. בפלה הן מופיעות עד הרבע הראשון של המאה הא׳ לפסה״נ (McNicoll, Smith and Hennessy 1982:72–75, Pl. 129:12).

סירי בישול (איור 1:5–7).— סיר בישול מס׳ 5 מתוארך מהמאה הד׳ עד המאה הב׳ לפסה״נ. מקבילות לו נמצאו בדור (Stern 1995:54, Pl. 2.3:2), באפולוניה (Fischer and Tal 1999:245, Fig. 5.13:9) ובהר אדר (Dadon 1997: Pl. 9:15). גם סיר מס׳ 6 מתוארך לאותה תקופה, והמקבילה הקרובה ביותר לכלי זה נמצאה בחפירות רמת

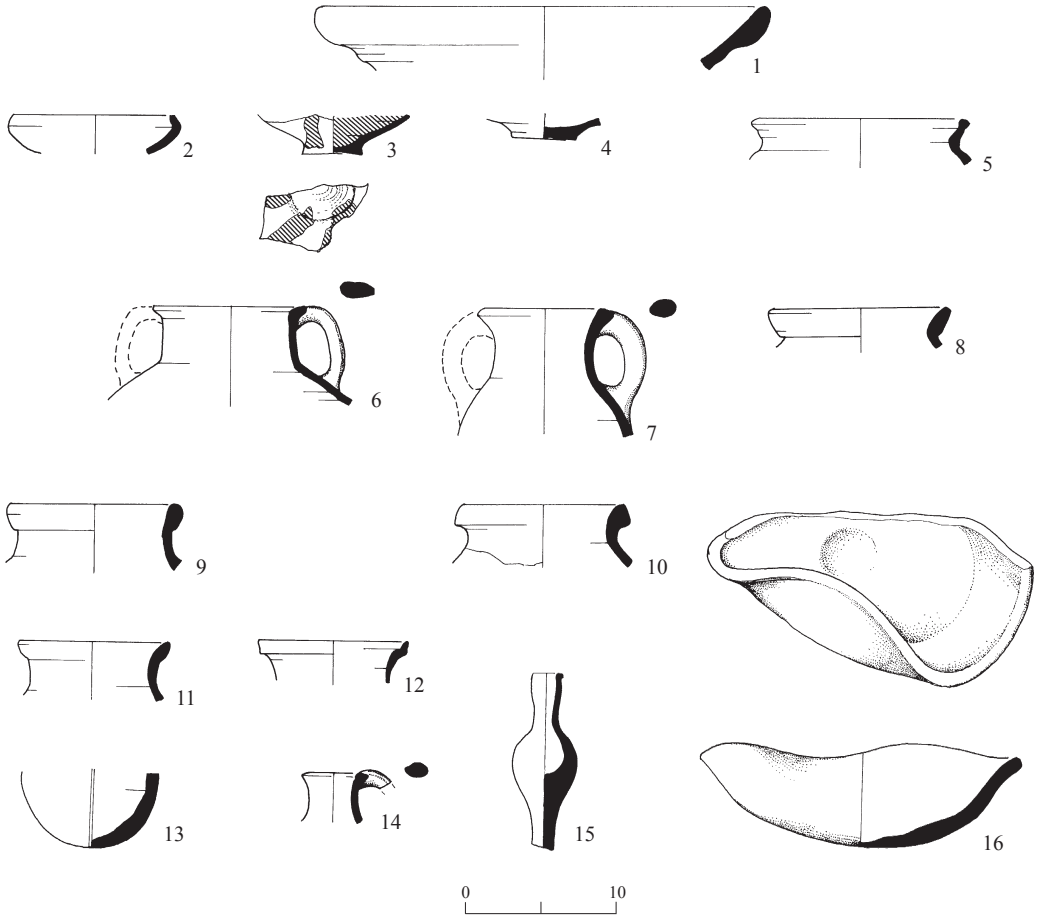

איור 1. ממצא כלי החרס מהמילוי מתחת לתשתית הרצפה.

מס׳	הכלי	לוקוס	סל	תיאור
1	מורטריום	40	347/2	שפה מעובה, דופן נטויה ומחורצת; טין חום־צהבהב (10YR 5/4) מחוץ ומפנים, חסמים לבנים ושחורים; צריפה בטמפרטורה גבוהה
2	קערה	65	362/4	שפה מחודדת; טין אדום בהיר (2.5YR 6/6) מחוץ ומפנים, חסמים לבנים ואדומים
3	קערה	53	344/1	בסיס טבעת; טין חום (7.5YR 5/4) ובו חסמים לבנים ושחורים; צריפה בטמפרטורה גבוהה; ייצור מרושל, בועות אוויר רבות; חיפוי חום־אדמדם (2.5YR 5/4) מפנים ומחוץ
4	קערה	65	362/3	בסיס טבעת; טין אדום בהיר (2.5YR 6/6); חיפוי אדום חלש (2.5YR 4/2) מפנים ומחוץ
5	סיר בישול	53	323/9	שפה עגולה משתפלת כלפי חוץ, צוואר מזווה כלפי חוץ; טין חום (7.5YR 5/2), חסמים לבנים ושחורים קטנים; צריפה בטמפרטורה גבוהה
6	סיר בישול	65	320/8	שפת מדף, צוואר ישר; טין אדום (2.5YR 5/6) ועליו פטינה אפורה, חסמים לבנים ושחורים; צריפה בטמפרטורה גבוהה
7	סיר בישול	53	333/40	שפה מעובה, צוואר ארוך ומתעגל כלפי חוץ; טין חום (7.5YR 5/2), חסמים לבנים ושחורים קטנים; צריפה בטמפרטורה גבוהה
8	קנקן	65	362/2	שפה מזווה כלפי חוץ ומעלה, חריץ עמוק בתחתית השפה; טין אדום בהיר (2.5YR 6/6), חסמים לבנים אדומים ושחורים; צריפה בטמפרטורה גבוהה
9	קנקן	65	380/5	שפה מורמת ומשתפלת כלפי חוץ; טין אדום בהיר (2.5YR 6/8) מפנים ומחוץ, חסמים אדומים ולבנים; צריפה בטמפרטורה גבוהה

◀ איור 1

מס׳	הכלי	לוקוס	סל	תיאור
10	קנקן	65	380/6	שפה משתפלת כלפי חוץ – מתארה החיצון רבוע; טין אדום (2.5YR 5/8) עם ליבה בצבע אפור בהיר (5YR 7/1), חסמים לבנים ושחורים ומעט נציצים; צריפה בטמפרטורה גבוהה; מעט שאריות טין בחלקה החיצון של השפה
11	קנקן	53	323/6	שפה מורמת, משתפלת כלפי חוץ ומעלה; טין חום בהיר (7.5YR 6/4), חסמים לבנים, שחורים ואדומים קטנים; צריפה לא אחידה
12	פך	65	362	דופן דקה, שפה מקופלת כלפי חוץ במתאר רבוע; טין לא אחיד, בין חום־אדמדם בהיר (5YR 6/3) לבין אפור־ורדרד (7.5YR 7/2) מחוץ ומפנים, חסמים לבנים ושחורים
13	בקבוק	40	347/3	בסיס עגול, עבה וגס; טין אדום (2.5YR 5/8) עם ליבה אפורה (5YR 7/1), חסמים לבנים רבים; צריפה בטמפרטורה גבוהה
14	פכית	40	347/1	שפה עגולה, משתפלת כלפי חוץ; טין אדום (2.5YR 5/8) ועליו פטינה אפרפרה, חסמים לבנים; צריפה בטמפרטורה גבוהה
15	פכית כישור	65	377/1	שפת מדף קטנה; טין אדום בהיר (10R 6/6), חסמים לבנים ושחורים ומעט אדומים
16	נר צבוט	65	377/2	טין אדום בהיר (10R 6/6), חסמים לבנים, שחורים ואדומים ומעט נציץ; צריפה בטמפרטורה גבוהה

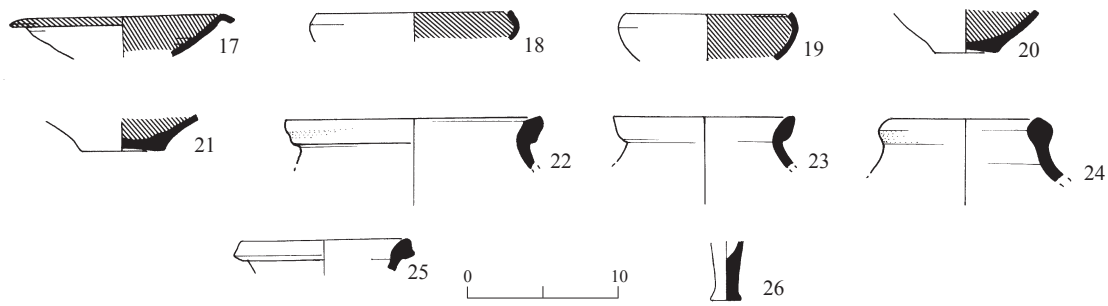

איור 2. ממצא כלי החרס מתוך תשתית הרצפה.

מס׳	הכלי	לוקוס	סל	תיאור
17	קערה	64	366/2	שפה נוטה כלפי פנים, מעט מזווה תחת השפה; טין צהבהב־ורדרד (5YR 7/6), חסמים לבנים קטנים; צריפה בטמפרטורה גבוהה; חיפוי חום כהה (10YR 4/2)
18	קערה	64	368/6	שפה נוטה כלפי פנים, מעט מזווה תחת השפה; טין צהבהב־ורדרד (5YR 7/6), חסמים לבנים קטנים; צריפה בטמפרטורה גבוהה; חיפוי חום כהה (10YR 4/2)
18	קערה	64	366/11	שפה נוטה כלפי פנים, בסיס טבעת; טין צהבהב־ורדרד (5YR 7/6); צריפה בטמפרטורה גבוהה; חיפוי אדום בהיר (2.5YR 5/2)
20	קערה	64	356/13	שפה נוטה כלפי פנים, בסיס טבעת עבה; טין צהבהב־ורדרד (5YR 7/6); צריפה בטמפרטורה גבוהה; חיפוי אפור כהה (5YR 4/1)
21	קערת דגים	64	366/3	דפנות עדינות ושפה משתפלת כלפי מטה; טין צהבהב־ורדרד (5YR 7/6), חסמים לבנים קטנים; צריפה בטמפרטורה גבוהה; ייצור מרושל – חתיכות טין דבוקות לדפנות החיצוניות של הכלי; חיפוי חום כהה (10YR 4/2)
22	קנקן	59	365/2	שפה מזווה כלפי חוץ ומעלה, חריץ עמוק בתחתית השפה; טין אדום בהיר (2.5YR 6/6), חסמים לבנים אדומים ושחורים; צריפה בטמפרטורה גבוהה
23	קנקן	57	346/1	שפה עבה מחוברת לגוף הכלי, כמעט ללא צוואר; טין צהבהב־ורדרד (5YR 7/6), חסמים חומים במגוון גדלים
24	קנקן	59	365/1	שפה מעוגלת, נוטה כלפי חוץ; טין ורדרד (5YR 7/4), חסמים לבנים קטנים, רבים
25	פך	64	366/4	שפה מקופלת כלפי חוץ בעלת מתאר משולש; טין צהבהב־ורדרד (5YR 7/6)
26	בסיס פכית כישור	64	366/12	דפנות עבות, בסיס טבעת; טין צהבהב־ורדרד (5YR 7/6), חסמים לבנים ומעט אדומים

הנדיב (Silberstein 2000:422, Pl. I:2). סיר מס׳ 7 הוא מן התקופה הפרסית, והמקבילה הקרובה לו ביותר היא מתל דור, שטח A, שכבה 6b (Stern 1995:55, Fig. 2.4:7).

קנקנים (איורים 1:8–11; 2:22–24; 3:27–29).— לקנקנים גוף בצורת שק (Lapp 1961:146, Type 11.2B), ולהם מקבילות מבית צור ומבית עניה; תאריכם בין שנת 175 לשנת 50 לפסה״נ. במהלך התקופה חלו שינויים באורך צוואר הכלי. לדוגמות מחורבת בורין צוואר קצר, ועל כן הן שייכות לתחילת התקופה. שני כלים דומים נתגלו בתל אביב (Kaplan and Kaplan 1989:354, Figs. 6, 7; 150–100 BCE, end of second century BCE, ור׳ שם הקבלות לשכם ולאשדוד). קנקן מס׳ 9 מתוארך לתקופה הפרסית, בדומה לכלי שנתגלה בחפירות תל אל־חסי (Bennett and Blakely 1989: Fig. 149:13). קנקן מס׳ 10 מתוארך לרבע השני של המאה הב׳ לפסה״נ (Lapp 1961:148, Type 11.3C; ר׳ שם הקבלות לבית צור, לשומרון, לרמת רחל, לתל אל־פול וליריחו). לקנקן מס׳ 11 צוואר רחב (Lapp 1961:157, Type 21.1A, ר׳ שם הקבלות לבית צור ולשומרון); הוא מתוארך לשנים 200–100 לפסה״נ.

קנקן מס׳ 23 מתוארך מסוף התקופה הפרסית ועד סוף התקופה ההלניסטית. המקבילות הן בעיקר מאזור צפון הארץ ומרכזה: רמת הנדיב (Silberstein 2000:422, Pl. I:11), רמת אביב (גורזלזני 1999: 29, איור 4:13, 16), יקנעם (Avissar 1996:56, X.6:4) ואפולוניה (Fisher and Tal 1999:247, Fig. 5.15:10). כלי מס׳ 24 מתוארך לסוף התקופה הפרסית ולתחילת התקופה ההלניסטית (המאות הג׳–הב׳ לפסה״נ). מקבילות לו אפשר למצוא באפולוניה (Fischer and Tal 1999:234, Fig. 5.8:3; 247, Fig. 5.15:3; Porath, Yannai and Kasher 1999:19, Fig 13:13). כלי מס׳ 27 מתוארך בתל אל־חסי לתקופה הפרסית (Bennett and Blakely 1989: Fig. 149:5). בשומרון הוא מופיע כטיפוס קדום במכלול של המאה הב׳ לפסה״נ (Kenyon 1957:233, Fig. 42:11), ואילו אצל לאפ (Lapp

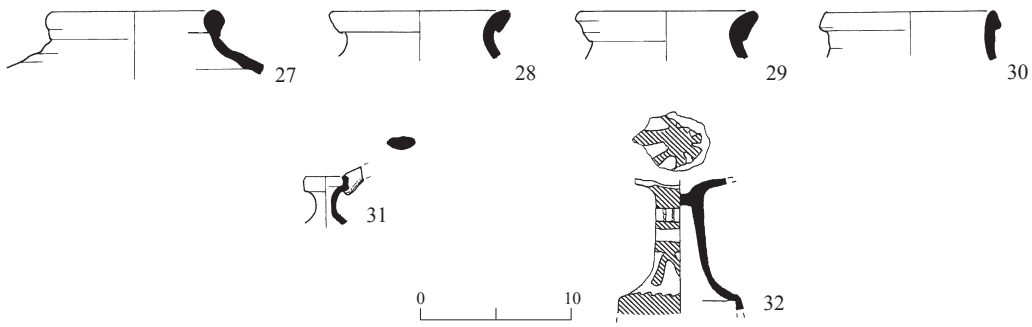

איור 3. ממצא כלי החרס מעל תשתית הרצפה.

מס׳	הכלי	לוקוס	סל	תיאור
27	קנקן	209	431/3	שפה מתעגלת עבה, דפנות עבות, רכס בתחתית הצוואר; טין משתנה מחום (7.5YR 5/4) לוורוד (7.5YR 7/4), חסמים לבנים, שחורים ואדומים, במגוון גדלים ומעט נציץ; צריפה בטמפרטורה גבוהה
28	קנקן	209	431/4	שפה משתפלת כלפי חוץ ומטה, רכס בולט בתחתית השפה; טין ורדרד (10R 6/6) בחלקו הפנימי וחום בהיר (10YR 8/4) בחלקו החיצון, חסמים לבנים, שחורים ואדומים ומעט נציץ
29	קנקן	209	431/2	טין ורדרד (10R 6/6) עד חום בהיר (10R 7/4), חסמים לבנים, שחורים ואדומים
30	פך	210	433/4	שפה מורמת, משתפלת כלפי חוץ ומעלה; טין חום (10YR 05/3) עד חום בהיר (10YR 7/3), חסמים שחורים ומעט נציץ; צריפה בטמפרטורה גבוהה
31	פכית	210	433	טין אפור כהה (7.5YR N4), אדום (7.5YR 5/8) וורוד (7.5YR 7/4), חסמים לבנים, שחורים ואדומים; צריפה לא אחידה בטמפרטורה גבוהה
32	קובעת	32	237	רגל חלולה בעלת זיווי בחלקה התחתון; טין צהבהב־ורדרד (7.5YR 6/6), חסמים לבנים ושחורים ומעט אדומים, מעט נציץ; צביעת פסים בצבע חום (10YR 5/3), ציור פרח סכמתי בחום בחלקו הפנימי של בסיס הגוף

(1961:148, Type 11.3E) הוא מתוארך למחצית הראשונה של המאה הב׳ לפסה״נ (ור׳ שם הקבלות לבית צור ולשכם).

פכים (איורים 1:12; 2:25; 3:30).— לפך מס׳ 12 דופן דקה במיוחד. שפת הכלי אופיינית מאוד לשפות הכלים מן התקופה הפרסית, למשל בדור, שטח 1A, שלב 1 (Stern 1995:63, Fig. 2.11:9). שטרן מסווג את הפך לטיפוסים G–H (Stern 1982:117, Figs. 171, 172) וכותב כי הוא נפוץ מאוד באזור החוף הצפוני, וכי הוא נמצא גם בחפירות שומרון ותאריכו קדום (המאות הה׳–הד׳ לפסה״נ). גם כלי מס׳ 25 מופיע בדור, שטח C0, שלב a4 (Guz-Zilberstein 1995:308–309, Type JG11, Fig. 6.30:4). כלי זה מתוארך למאה הב׳ לפסה״נ, והוא ממשיך מסורת מן המאות הה׳–הד׳ לפסה״נ (Guz-Zilberstein 1995:309). כלי דומה למס׳ 30 נמצא ברמת הנדיב (Silberstein 2000:422, Pl. I:3) ומתוארך שם מסוף התקופה הפרסית עד סוף המאה הב׳ לפסה״נ.

פכיות ובקבוקים (איורים 1:13–15; 2:26; 3:31).— כלי מס׳ 13 הוא בקבוקון אשר רק בסיסו נשתמר. כלי זה אופייני לדרום הארץ (Stern 1982:127, Type F, No. 200, third row right). פכית מס׳ 14 מתוארכת לסוף המאה הד׳ – תחילת המאה הג׳ לפסה״נ, ומקבילות לה נמצאו בדור (Guz-Zilberstein 1995:307, Type JT 2a, Fig. 6.28:8, Photograph 6.29) ובתל אל־חסי (Bennett and Blakely 1989: Figs. 141:16; 144:13, Str. Vd; 151:37; 162:14, Str.Vc).

כלים מס׳ 15 ו־26 הם פכיות כישור. פכיות אלה מופיעות למן המאה הד׳ לפסה״נ בתל מיכל (Singer-Avitz 1989:135, Fig. 9.13:12), ולמן המאה הב׳ לפסה״נ בתל כיסן (Briend and Humbert 1980:111, Pl. 14:16).

כלי מס׳ 31 טיפוסי לתקופות החשמונאית וההרודיאנית. טיפוס זה מתחיל להופיע ביריחו לקראת סוף המאה הב׳ לפסה״נ (בר־נתן 1988: 90, טיפוס 1a1 [בסיס עגול] וטיפוס 1a2 [בסיס שטוח; איור 2: 8, 9]). בר־נתן מציינת גם, כי בחפירות תל אל־פול מופיע כלי זה בשכבה המתוארכת מהמאה הא׳ לפסה״נ עד המאה הא׳ לסה״נ.

קובעת (3:32).— כלי מס׳ 32 הוא כלי הייבוא היחיד שנמצא. טיפוס קובעת זה ממשיך מסורת מתקופת הברזל 2 (Amiran 1969:213). הטין מפולם היטב. בחפירות מרשה נמצאו כמה כלים דומים לו, אך לא זהים (לוין, בהכנה), המתוארכים למאות הג׳–הב׳ לפסה״נ.

נר שמן (איור 1:16).— נר השמן הצבוט מכונה לעתים ׳נר ינאי׳ בשל היותו נפוץ בשכבות מן התקופה החשמונאית (המאות הב׳–הא׳ לפסה״נ). רחמני מציין כי נרות מטיפוס זה אינם מצויים במכלולים המאוחרים לתקופה ההרודיאנית (Rahmani 1967). בר״ג והרשקוביץ (Barag and Herskovits 1994:11–13) מביאים מקבילות לנרות אלה מחפירות מצדה (ור׳ שם הקבלות לאתרים קלנדיה, תל א־נצבה, בית אל, יריחו, בית צור, עין גדי, בית שמש, זכריה, גזר, שומרון, ואשדוד). גם הם מתארכים את הנרות לתקופה ההרודיאנית.

סיכום

הממצא הקרמי משכבה V בחורבת בורין מתוארך לתקופות הפרסית וההלניסטית. הממצא מהמילוי שמתחת לתשתית הרצפות מייצג טיפוסים האופייניים לשתי תקופות אלה. רוב הקרמיקה מהתקופה הפרסית ממשיכה גם אל תוך התקופה ההלניסטית הקדומה, ואילו הקרמיקה ההלניסטית מתחילה בשלב קדום של תקופה זו. ייתכן כי על סמך מידע זה יש לתארך את ייסוד המבנה לתחילת התקופה ההלניסטית. גם נוכחותם של טיפוסים אלה בתשתית הרצפות תומכת בתיארוך זה.

הלוקוסים שמעל תשתית הרצפה מתארכים את השלבים האחרונים במבנה. הם חסרים את הטיפוסים מן התקופה הפרסית, ומציגים רק מכלול הלניסטי מובהק. נראה אם כך, כי יש לתארך את משך חיי המבנה לשלב מאוחר יותר בתקופה ההלניסטית. הממצא משכבה V אינו כולל טיפוסים מאוחרים לתקופה ההלניסטית.

ההקבלות לטיפוסים הקרמיים שנתגלו מתחת לרצפות ומעליהן הן בעיקר מאזור החוף וההר. אולם, לחומר שממנו יוצרו הכלים חסר את מרקם החול האופייני לכלים המיוצרים באזור החוף, ולכן נראה כי הכלים יוצרו בבית יוצר מקומי או באזור ההר. מיקום האתר באזור המזרחי של המרזבה, אזור עשיר באדמות חרסית, מחזק אף הוא השערה זו. חסרונם של כלי ייבוא (למעט כלי מס׳ 32) במכלול מעיד על כך שהאתר מרוחק ממרכזי המסחר וכי הוא מִשני בחשיבותו.

הערה

[1] עיבוד ראשוני של החומר נעשה על ידי תקוה לוין. את הכלים ציירה מרינה שויסקיה.

הפניות

בר־נתן ר׳ 1988. **הקרמיקה של יריחו מהתקופה החשמונאית ותקופת הורדוס ובעית המעבר מטיפוסי כלים חשמונאים לטיפוסי כלים בימי הורדוס.** עבודת מוסמך. האוניברסיטה העברית. ירושלים.

גורזלזני א׳ 1999. שרידים מן התקופה ההלניסטית ברמת אביב. **עתיקות** 38: 25–32.

עד ע׳ כרך זה. חורבת בורין (מזרח): שרידי מבנים וכבשן יוצרים מן התקופה הפרסית עד ראשית התקופה האסלאמית הקדומה.

Amiran R. 1969. *Ancient Pottery of the Holy Land from Its Beginnings in the Neolithic Period to the End of the Iron Age.* Jerusalem.

Avissar M. 1996. The Hellenistic and Early Roman Pottery. In A. Ben-Tor, M. Avissar and Y. Portugali. *Yoqne'am* I: *The Late Periods* (Qedem Reports 3). Jerusalem. Pp. 5–48.

Barag D. and Hershkovits M. 1994. Lamps. In D. Barag. *Masada* IV: *The Yigael Yadin Excavations 1963–1967: Final Reports.* Jerusalem.

Bennett W.J. and Blakely J.A. 1989. The Coarse Ware. In W.J. Bennett and J.A. Blakely eds. *Tell el-Hesi* III: *The Persian Period (Stratum V)* (ASOR Excavation Reports). Winona Lake. Pp. 139–230.

Bliss F.J. and Macalister R.A.S. 1902. *Excavations in Palestine during the Years 1898–1900.* London.

Briend J. and Humbert J.-B.1980. *Tell Keisan (1971–1976): Une cité phénicienne en Galilée.* Paris.

Dadon M. 1997. Har Adar. *'Atiqot* 32:39–40.

Dothan M. 1976. Akko. Interim Excavation Report, First Season, 1973/4. *BASOR* 224:1–48.

Fischer M. 1989. Hellenistic Pottery (Strata V–III). In Z. Herzog, G. Rapp and O. Negbi eds. *Excavations at Tel Michal, Israel* (Tel Aviv University Institute of Archaeology Monograph Series 8). Minneapolis–Tel Aviv. Pp. 177–187.

Fischer M. and Tal O. 1999. The Hellenistic Period. In I. Roll and O. Tal eds. *Apollonia-Arsuf* 1: *The Persian and Hellenistic Periods* (Tel Aviv University Institute of Archaeology Monograph Series 16). Tel Aviv. Pp. 223–261.

Gitin S. 1990. *Gezer* III: *A Ceramic Typology of the Late Iron II, Persian and Hellenistic Periods at Tell Gezer* (Annual of the Nelson Gluek School of Biblical Archaeology III). Jerusalem.

Guz-Zilberstein B. 1995. The Typology of the Hellenistic Coarse Ware and Selected Loci of the Hellenistic and Roman Periods. In E. Stern ed. *Excavations at Dor, Final Report* IB: *Areas A and C; The Finds* (Qedem Reports 2). Jerusalem. Pp. 289–433.

Johns C.N. 1950. The Citadel, Jerusalem. A Summary of Work since 1934. *QDAP* 14:121–190.

Kaplan J. and Kaplan H. 1989. Remains of Serapis Cult in Tel Aviv. *Eretz-Israel* 20:352–359.

Kee H.C. 1971. The Pottery. In M. Dothan. *Ashdod* II–III: *The Second and Third Seasons of Excavation 1963–1965* (*'Atiqot* [*ES*] 9–10). Jerusalem. Pp. 44–64.

Kenyon K.M. 1957. Pottery: Hellenistic and Later. In J.W. Crowfoot, G.M. Crowfoot and K.M. Kenyon. *Samaria-Sebaste* III: *The Objects from Samaria*. London. Pp. 217–235.

Kloner A. and Hess O. 1985. A Columbarium in Complex 21 at Maresha. *'Atiqot* (*ES*) 17:122–133.

Lapp P. 1961. *Palestinian Ceramic Chronology 200 BC–70 AD*. New Haven.

Lapp N. 1964. Pottery from some Hellenistic Loci at Balatah (Shechem). *BASOR* 175:14–26.

McNicoll A., Smith R. and Hennessy J.B. 1982. *Pella in Jordan* I. Canberra.

Porath Y., Yannai E. and Kasher A. 1999. Archaeological Remains at Jatt. *'Atiqot* 37:1–167.

Rahmani L. 1967. Jasons' Tomb. *IEJ* 17:61–100.

Sellers O.R. 1933. *The Citadel of Beth Zur.* Philadelphia.

Silberstein N. 2000. Hellenistic and Roman Pottery. In Y. Hirschfeld. *Ramat Hanadiv Excavations: Final Report of the 1984–1998 Seasons.* Jerusalem. Pp. 420–469.

Singer-Avitz L. 1989. Local Pottery of the Persian Period (Stra. XI–VI). In Z. Herzog, G. Jr. Rapp and O. Negbi eds. *Excavations at Tell Michal, Israel* (Tel Aviv University Institute of Archaeology Monograph Series 8). Tel Aviv–Minneapolis. Pp. 115–144.

Stern E. 1982. *Material Culture of the Land of the Bible in the Persian Period.* Warminster.

Stern E. 1995. Local Pottery of the Persian Period. In E. Stern ed. *Excavations at Dor, Final Report* IB: *Areas A and C; The Finds* (Qedem Reports 2). Jerusalem. Pp. 51–92.

de Vaux R. 1954. Fouilles de Khirbet Qumran. *RB* 61:206–236.

Yeivin Z. and Edelstein G.1970. Excavations at Tirat Yehuda. *'Atiqot* [*HS*] 6:56–67.

POTTERY FROM THE PERSIAN AND HELLENISTIC PERIODS AT ḤORBAT BURIN (EAST)

HAGIT TORGE
(PP. 33–38)

The pottery finds from Phase V at Ḥorbat Burin (see 'Ad, this volume) were discovered in a fieldstone building constructed on a tamped floor foundation (5–10 cm thick). The pottery was found in a fill underlying the foundation of the floor (L40, L65, L53; Fig. 1), inside the foundation itself (L57, L59, L64; Fig. 2) and above it (L209, L210; Fig. 3). No intact or restorable vessels were found.

The material used to make the vessels is not uniform. Pots of the same type were sometimes made from different kinds of clay. The colors are predominantly light red and light brown. Most of the potsherds are well-preserved because of the high temperatures used in firing. The outer surface of many of the pots is less well-preserved than the inner surface, having been blackened in firing. As a result, only part of the outer slip was preserved, and it was very difficult to see.

The finds from the fill underlying the foundation of the floor represent types characteristic of the Persian and Hellenistic periods. Most of the ceramics from the Persian period also continue into the early Hellenistic period, whereas the Hellenistic ceramics begin at an early stage of this period. This data may enable the building to be dated to the beginning of the Hellenistic period. The presence of these types in the foundation of the floor also supports this dating.

The loci above the foundation of the floor determine the date of the building's final phases. Persian-period types are absent, and a purely Hellenistic assemblage is represented. The period during which the building was in use should therefore be dated to a later Hellenistic phase. The finds from Phase V do not include any types post-dating the Hellenistic period.

CAPTIONS TO ILLUSTRATIONS

Fig. 1. Ceramic finds from the fill beneath the foundation of the floor.

Fig. 2. Ceramic finds from within the foundation of the floor.

Fig. 3. Ceramic finds from above the foundation of the floor.