יישוב מהתקופה הרומית בחורבת כמון

משה הרטל

חורבת כמון היא חורבה קטנה בשוליו הדרומיים של היישוב כמאנה המזרחית (נ״צ רי״ח 23355/75684, רי״י 18355/25684; איור 1). היא שוכנת על רכס הר כמון, בגובה 550 מ׳ מעל פני הים, וצופה על בקעת סכנין. בחורבה, ששטחה כ־2 דונם, נראים ראשי קירות ולמרגלותיה פזורות אבני פסיפס גסות, לבנות. בעקבות פגיעה באתר נערכה במקום חפירה ובמהלכה נפתחו שני ריבועים (5 × 5 מ׳) שנחפרו מפני השטח ועד לסלע האם.[1]

הריבוע המערבי

שלוש שכבות זוהו, והן יתוארו להלן מהמאוחרת לקדומה (תכנית 1).

שכבה 1. שכבה זו היא שכבת פני שטח: מדרון מתון מכוסה באדמה חומה כהה ובה אבני גוויל בינוניות וגדולות (L100). הממצא בה היה מועט וכלל כלי חרס מהתקופה הרומית ושבר ידית מזוגגת מימי הביניים.

שכבה 2. בשכבה זו נחשפו שרידי חדר, שקירותיו בנויים אבני גוויל ואבנים מהוקצעות בבנייה יבשה (L106; איורים 2, 3). הקיר הצפוני (W3; 4.1 מ׳ אורך החשיפה; 0.7 מ׳ רוחב) בנוי מאבנים במגוון גדלים (0.30 × 0.35–0.38 × 0.40 מ׳). יסודותיו מושתתים על סלע האם, והוא שרד לגובה שלושה נדבכים (1.2 מ׳ גובה בקירוב). במזרח הוא יוצר פינה עם קיר 6 (2.4 מ׳ אורך החשיפה; 0.7 מ׳ רוחב), הבנוי בשיטת פתין־ראש לסירוגין. אף יסודותיו מושתתים על סלע האם, והוא שרד לגובה שני נדבכים (0.8 מ׳ בקירוב).

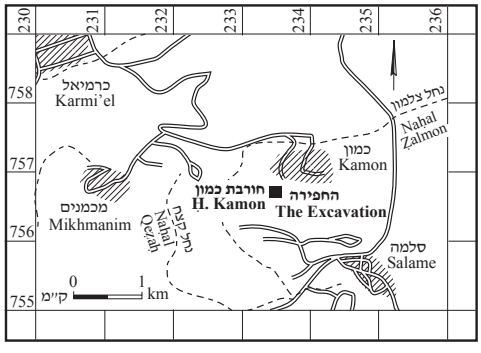

איור 1. מפת איתור.

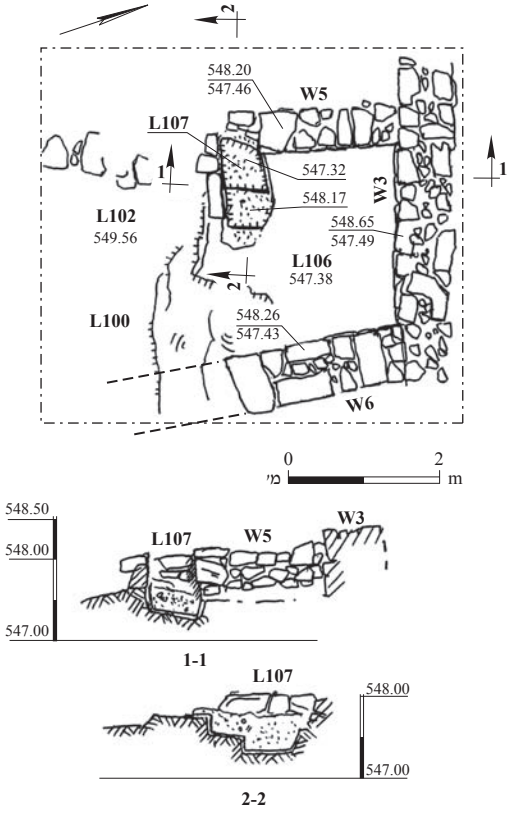

תכנית 1. הריבוע המערבי: תכנית וחתכים.

איור 2. חדר 106, מבט למערב; בקצהו השמאלי, העליון של החדר נראה מקווה 107 משכבה 3.

איור 3. חדר 106, מבט למזרח; סרגל קנה המידה מונח על רצפה 106 משכבה 2,
ובפינה הימנית התחתונה נראה מקווה 107 משכבה 3.

הקיר המערבי (W5) שונה משני הקירות שתוארו לעיל; הוא צר יותר (0.5 מ׳), בנוי מאבנים קטנות למדי (0.24 × 0.17 מ׳) ויסודותיו אינם בנויים על הסלע. הוא ניגש לקיר 3, אך נראה שהוא מאוחר לו. הקיר שרד לגובה ארבעה נדבכים (0.7 מ׳ גובה) ולאורך 1.9 מ׳. קצהו הדרומי בנוי מעל קיר המקווה (L107; להלן).

החדר היה מלא באבנים גדולות במפולת (איור 4), שמתחת לה נמצאה שכבת אדמה אדומה, כנראה רצפה, ובה כלי חרס (איורים 5:15; 5:16,

איור 4. המפולת בחדר 106, מבט למזרח.

איור 5. רכב של רחיים אולינתיות מחדר 106.

9, 10) ורכב של רחיים אולינתיות (איור 5; Frankel 2003). בפינה הצפונית־המזרחית של החדר הרצפה מונחת על סלע האם, ובפינתו הדרומית־המערבית היא חותמת את המקווה (להלן).

בחציו הדרומי של הריבוע (L102) נחשף סלע האם ישירות מתחת לפני השטח, ועליו שרידי חציבה ושכבה דקה של אדמה אדומה ובה מעט חרסים.

שכבה 3. לשכבה זו שייך מקווה (L107; 0.7 מ׳ עומק מרבי); חלקו התחתון חצוב בסלע וחלקו העליון בנוי מאבנים מהוקצעות. רק הקיר הדרומי שלו שרד לגובה נדבך אחד. המקווה מטויח בטיח אפור וממנו נשתמרו הרצפה (0.62 × 1.50 מ׳) ושלוש מדרגות רחבות שיורדות אליו (איורים 2, 3, 6; תכנית 1: חתך 2–2); המדרגה העליונה נחצבה

איור 6. המקווה (L107), מבט לדרום.

בגובה שכבת הסלע, ואילו שתי התחתונות יורדות 0.18 ו־0.12 מ׳ בהתאמה. כלי החרס שנמצאו במקווה (איורים 9:15, 10; 2:16, 6, 7) מתארכים אותו למחצית הראשונה של המאה הב׳ לסה״נ.

הריבוע המזרחי

בריבוע זה נחשפו שתי שכבות (תכנית 2), המקבילות לשכבות 1 ו־2 בריבוע המערבי שנמצא כ־5 מ׳ ממזרח לו.

שכבה 1. על פני השטח נראה קיר שכיוונו מזרח–מערב (W1; 0.55 מ׳ רוחב; 4.3 מ׳ אורך החשיפה; 1 מ׳ גובה השתמרות בקירוב). הוא בנוי אבנים גדולות (0.9 × 0.3 מ׳) ורק הפן הדרומי שלו מסודר. נראה שזהו קיר טרסה, שכן הוא אינו משתלב בקירות האחרים ואולי מאוחר להם. אפשר שקיר 1 נבנה על שרידי קיר קדום שהמשכו נראה על פני השטח ממערב, אך בחפירה לא הגענו ליסודותיו ועל כן אי אפשר לתארכו. מצפון לקיר נמצאה אדמה חומה, כמעט ללא ממצא (L101).

שכבה 2. בשכבה זו נחשף חלק ממבנה, ובו חדר (L104) וחצר (L103) מדרום לו (איור 7). רצפת החדר הונחה על סלע האם. הקירות בנויים אבני גוויל גדולות, משולבות באבנים מהוקצעות קטנות, ויסודותיהם מושתתים על הסלע. הקיר הדרומי (W2; 0.65 מ׳ רוחב) נחשף לאורך 2.5 מ׳ והשתמר לגובה

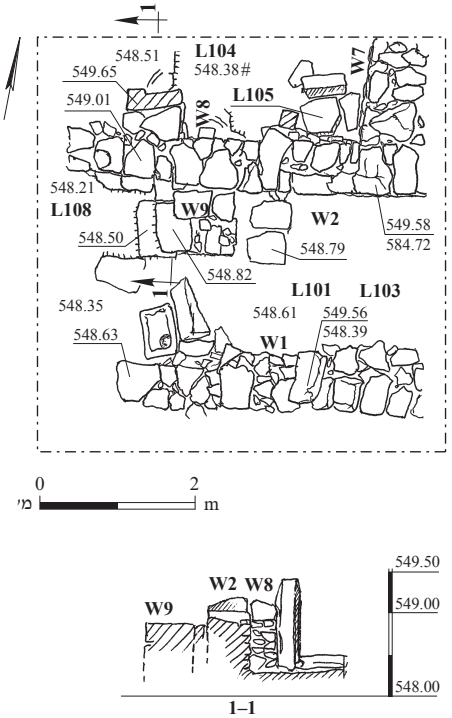

תכנית 2. הריבוע המזרחי: תכנית וחתך.

איור 7. הריבוע המזרחי, מבט למערב; מימין — חדר 104, במרכז, שם מונח סרגל קנה המידה — חצר 103.

1.1 מ׳. הקיר המזרחי (W7; 0.75 מ׳ רוחב) נחשף לאורך 1.5 מ׳ והשתמר לגובה 1.2 מ׳. בקיר המערבי (W8; 0.65 מ׳ רוחב; 1.25 מ׳ לאורך החשיפה; 0.9 מ׳ השתמרות גובה) משולבת מזוזת פתח מונוליתית מאבן נארי (איור 8); גובהה 1.3 מ׳, והיא מוצבת על הסף החצוב בסלע. חלקו הצפוני של החדר נמצא מחוץ לתחומי החפירה.

בפינה הדרומית־המזרחית של החדר נמצא מתקן (L105; איורים 8–10) הבנוי משתי אבני גזית ניצבות; האחת צמודה לקיר 2 והאחרת מקבילה לה, נוטה מעט הצדה וניצבת על אבן שטוחה היורדת בשיפוע מהקיר. במתקן נמצאו שני סירי בישול, פכית וקנקן (איורים 11; 15:7, 8; 16:3, 8).

באדמה האדומה שמילאה את החדר לגובה 0.82 מ׳ נמצאו בעיקר קערות בישול (איורים 11; 15:1, 2, 4, 6), שכנראה נפלו ממדף, ושכב של רחיים אולינתיות (איור 12; Frankel 2003); נראה שחדר זה היה מטבח וכי המתקן שימש מזווה.

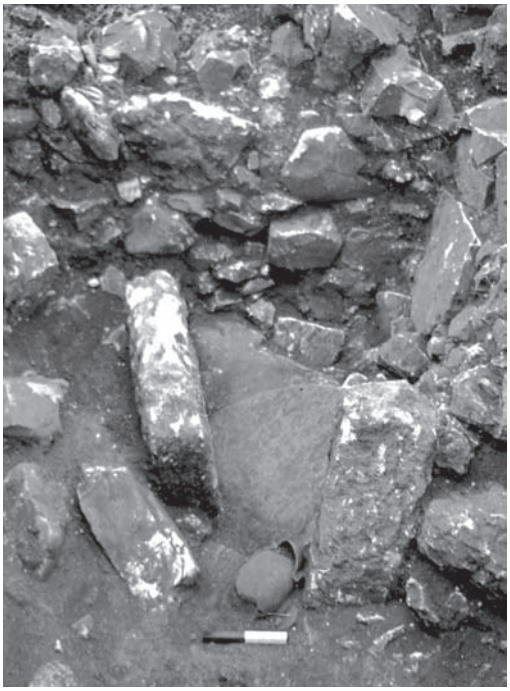

איור 9. מתקן 105 ובו סיר בישול, מבט למזרח.

איור 8. חדר 104, מבט למערב; מאחור — מזוזת הפתח בקיר 8, בקדמת התצלום — מתקן 105 ובו סיר בישול שלם.

איור 10. סיר בישול במילוי מעל מתקן 105, מבט למזרח.

איור 11. מכלול כלים מחדר 104 ומהחצר.

איור 12. שכב של רחיים אולינתיות מחדר 104.

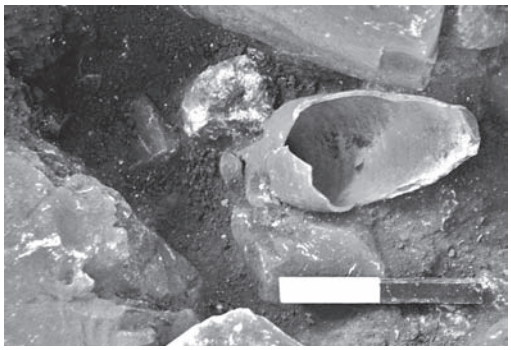

איור 14. קנקנית על גרם המדרגות.

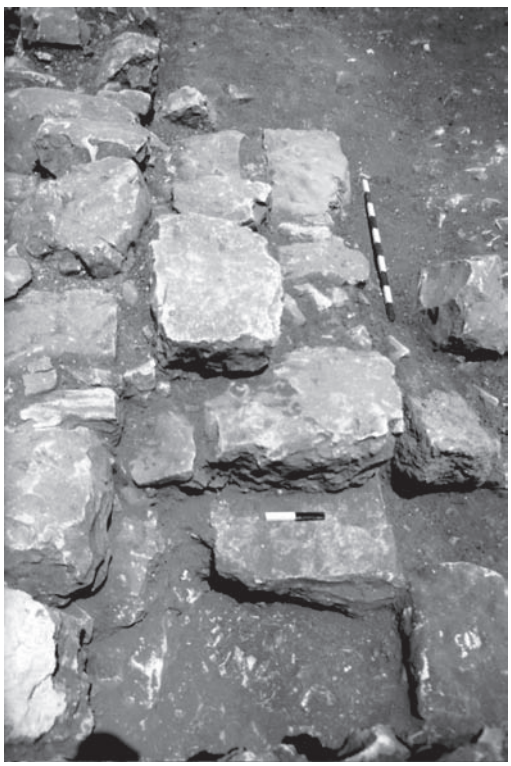

איור 13. גרם המדרגות, מבט למזרח.

טבלה 1. התפלגות הכלים מטיפוס כפר חנניה

חורבת כמון	טיפוס כפר חנניה							
	1B	1C	1D	3A	3B	4B	4C	4D
L103			2		4		2	
L104		1	3	1			2	
L105	1		5		1		4	1
L106	1		3		3	2	3	
L108								

בחצר, צמוד לקיר 2, נמצא גרם מדרגות (W9; 1.9 מ׳ אורך; 0.8 מ׳ רוחב; איור 13) הבנוי מאבנים מהוקצעות המונחות על תשתית של אבני גוויל גדולות; שלוש מהן שרדו באתרן לגובה 0.85 מ׳ ועליהן נמצאה קנקנית (איורים 11; 14; 16: 4).

קיר הטרסה (W1) בנוי על חלקה הדרומי של החצר, והוא כנראה מאוחר לה. בחצר נמצאו שוקת אבן קטנה שחציבתה לא הושלמה (איור 7) וספלול חצוב באבן. בשכבת אדמה אדומה בחדר נמצאו כלי חרס וראש חץ ומסמר מברזל (איורים 15: 3; 17: 1, 2).

השטח ממערב לגרם המדרגות נחפר עד סלע האם (L108), ונראה שהחצר הייתה נמוכה ב־0.2 מ׳ מהמדרגה התחתונה. בקצה המערבי של קיר 2 ניצבת מזוזה מאבן נארי, כנראה של פתח (לא נחפר).

ממצא כלי החרס

כלי החרס שנמצאו בשכבה 2 כוללים בעיקר כלי בישול וקנקנים; הראשונים יוצרו ברובם בכפר חנניה או במרכזי ייצור אחרים שייצרו כלים דומים (טבלה 1).

קערות בישול (איור 15: 1–6).— נמצאו חמישה טיפוסי קערות בישול, ארבעה מהם מוצגים כאן.

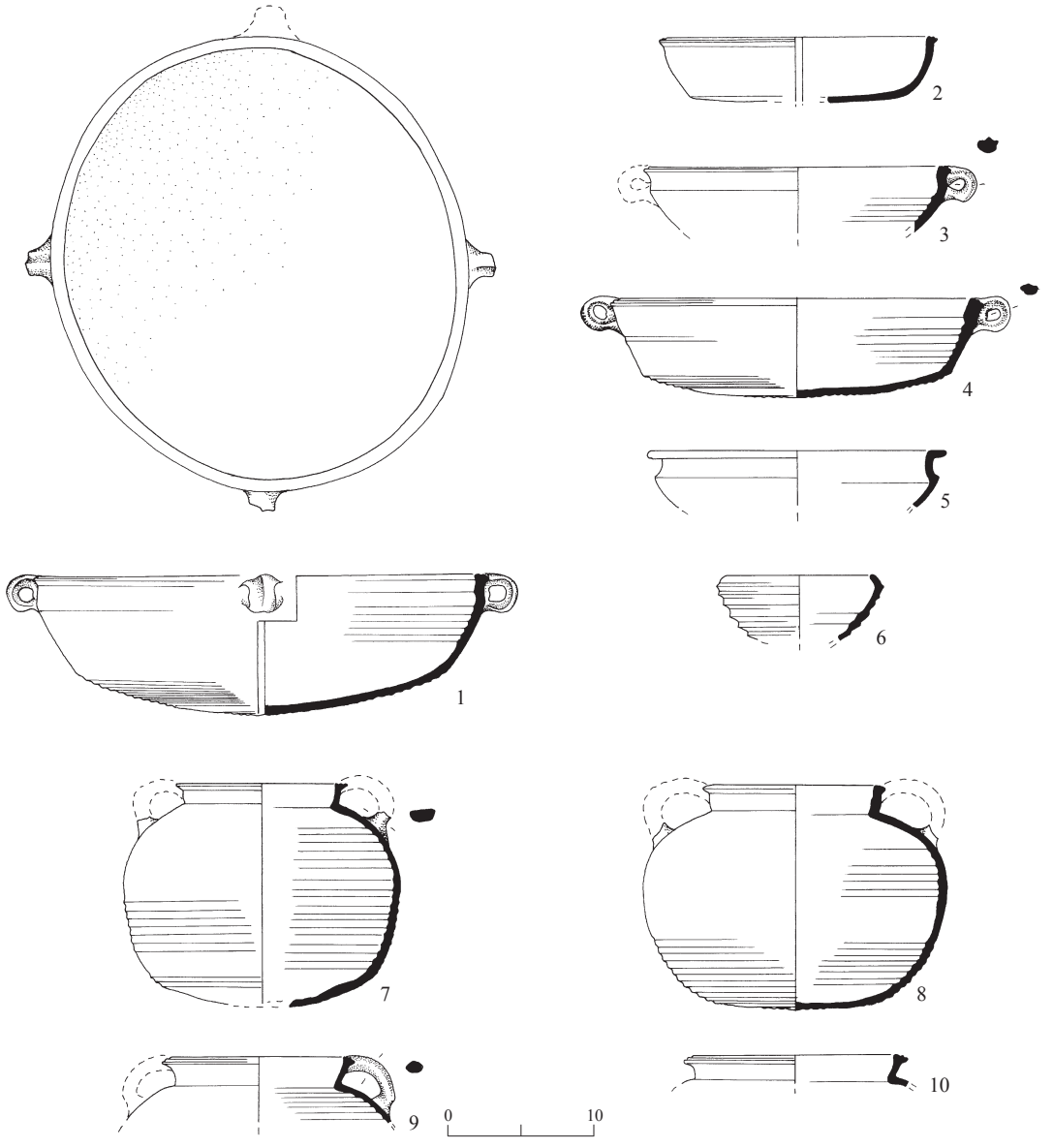

איור 15. כלי החרס.

מס׳	הכלי	לוקוס	סל	תיאור
1	קערת בישול	104	1012	טין כתום
2	קערת בישול	104	1017/3	טין כתום, חסמים לבנים קטנים
3	קערת בישול	103	1026/1	טין כתום, חסמים לבנים קטנים
4	קערת בישול	104	1011	טין כתום
5	קערת בישול	106	1015/1	טין חום־אדמדם כהה
6	קערת בישול	104	1017/2	טין כתום, חסמים לבנים קטנים
7	סיר בישול	105	1014	טין כתום
8	סיר בישול	105	1020	טין כתום, חסמים לבנים
9	סיר בישול	107	1024/1	טין כתום, חסמים לבנים קטנים
10	סיר בישול	107	1026/2	טין כתום

לקערה מס׳ 1 שפה נוטה חוצה ובה שני חריצים; היא מקבילה לטיפוס כפר חנניה 1B, המתוארך לסוף המאה הא׳ או ראשית המאה הב׳ – אמצע המאה הד׳ לסה״נ (Adan-Bayewitz 1993:91–99). לקערות מס׳ 2–4 שפה מעובה ורכס חיצון; לקערה מס׳ 2 חריץ אחד בשפה, ואילו לקערות מס׳ 3 ו־4 שני חריצים. הן מקבילות לטיפוסים כפר חנניה 1C ו־1D בהתאמה, המתוארכים ל־250–300 לסה״נ (Adan-Bayewitz 1993:100–103).

לקערה מס׳ 5 שפה אופקית נוטה חוצה וכתף בעלת זיווי חד; היא מקבילה לטיפוס כפר חנניה 3B, המתוארך לתחילת המאה הב׳ – אמצע המאה הד׳ לסה״נ (Adan-Bayewitz 1993:119–124).[2] קערה מס׳ 6 היא היחידה שאינה מתוצרת כפר חנניה; יש לה שפה נוטה פנימה ומצולעת. קערות דומות נמצאו בבניאס, בשכבה המתוארכת לסוף המאה הב׳ – המאה הג׳ לסה״נ (Hartal 2009: Fig. 10.6:1–6).

סירי בישול (איור 15:7–10).— לסירים שפה שטוחה נוטה חוצה שהחריצים בה אינם מודגשים. הם מקבילים לטיפוס כפר חנניה 4C, המתוארך לתחילת המאה הב׳ – אמצע המאה הד׳ לסה״נ (Adan-Bayewitz 1993:128–130).[3]

קדרה (איור 16:1).— לקדרה דופן ישרה ועבה ושפה מקופלת חוצה. קדרות אלו נפוצות בג׳למה, שם הן תוארכו למחצית השנייה של המאה הד׳ לסה״נ (Johnson 1988:183–184, Fig. 7-31), ואילו ביוקנעם (Avissar 2005:48, Fig. 2.9:4) ובכפר נחום (Loffreda 2008:226, Type PIAT 10c, DG 208:24, 25) הן תוארכו למאות הב׳–הד׳ לסה״נ.

מורטריום (איור 16:2).— לכלי שפה מעובה. מורטריה מטיפוס זה מתוארכות לתקופות הפרסית וההלניסטית, לא יאוחר מאמצע המאה הג׳ לפסה״נ (Briend 1980:108, Pl. 12:1–3; Berlin 1997:123–125, n. 280, Fig. 38:341; Loffreda 2008:225–226, PIAT 10a, DG 208:1–5).

פכית (איור 16:3).— לפכית בסיס ניתוק חבל. פכיות מסוגה נפוצות בבניאס ובצפון הגולן במאות הג׳–הד׳ לסה״נ (Hartal 2009: Fig. 10.7:4, 5).

קנקנית (איור 16:4).— לקנקנית שפה פשוטה נוטה חוצה, צוואר מתרחב כלפי מטה ושתי ידיות משוכות מהצוואר לכתף. היא בעלת גוף אגסי ובסיס טבעת נמוך. לא נמצאו לה מקבילות.

קנקנים (איור 16:5–9).— לקנקנים שפה נוטה חוצה וצוואר נמוך, מתרחב במרכז. קנקנים אלה יוצרו בבית היוצר של שיחין, מצפון לציפורי, מהמאה הא׳ ועד סוף המאה הג׳ או ראשית המאה הד׳ לסה״נ (בלוקה תשנ״ט:71–73, לוח 4:1, 2; Adan-Bayewitz and Wider 1992: Fig. 5:5; Loffreda 2008:124–125, Type ANF 11, DG 76).

נר (איור 16:10).— מנר הדיסקוס נשתמר שבר קטן מעוטר בדגם אובולו; הוא מקביל לטיפוס 7, וריאנט 1 של חדד (Hadad 2002:16–20), המתוארך לשלהי המאה הב׳ – המאה הג׳ לסה״נ.

איור 16 ◂

מס׳	החפץ	לוקוס	סל	תיאור
1	קדרה	108	1027/1	טין ורוד בהיר, חסמים קטנים רבים לבנים, חומים ושחורים
2	מורטריום	107	1024/4	טין קרם
3	פכית	105	1014/2	טין כתום, חסמים לבנים רבים קטנים, בינוניים וגדולים
4	קנקנית	103	1019	טין חום בהיר
5	קנקן	106	1022/2	טין כתום, ליבה אפורה, חסמים לבנים בינוניים
6	קנקן	107	1024/2	טין כתום, ליבה אפורה, חסמים לבנים קטנים וגדולים
7	קנקן	107	1024/3	טין אפור, חסמים לבנים
8	קנקן	105	1020/1	טין כתום, ליבה אפורה, חסמים לבנים
9	קנקן	106, 107	1024, 1025	טין כתום, ליבה אפורה, חסמים לבנים גדולים
10	נר	106	1023/1	טין חום

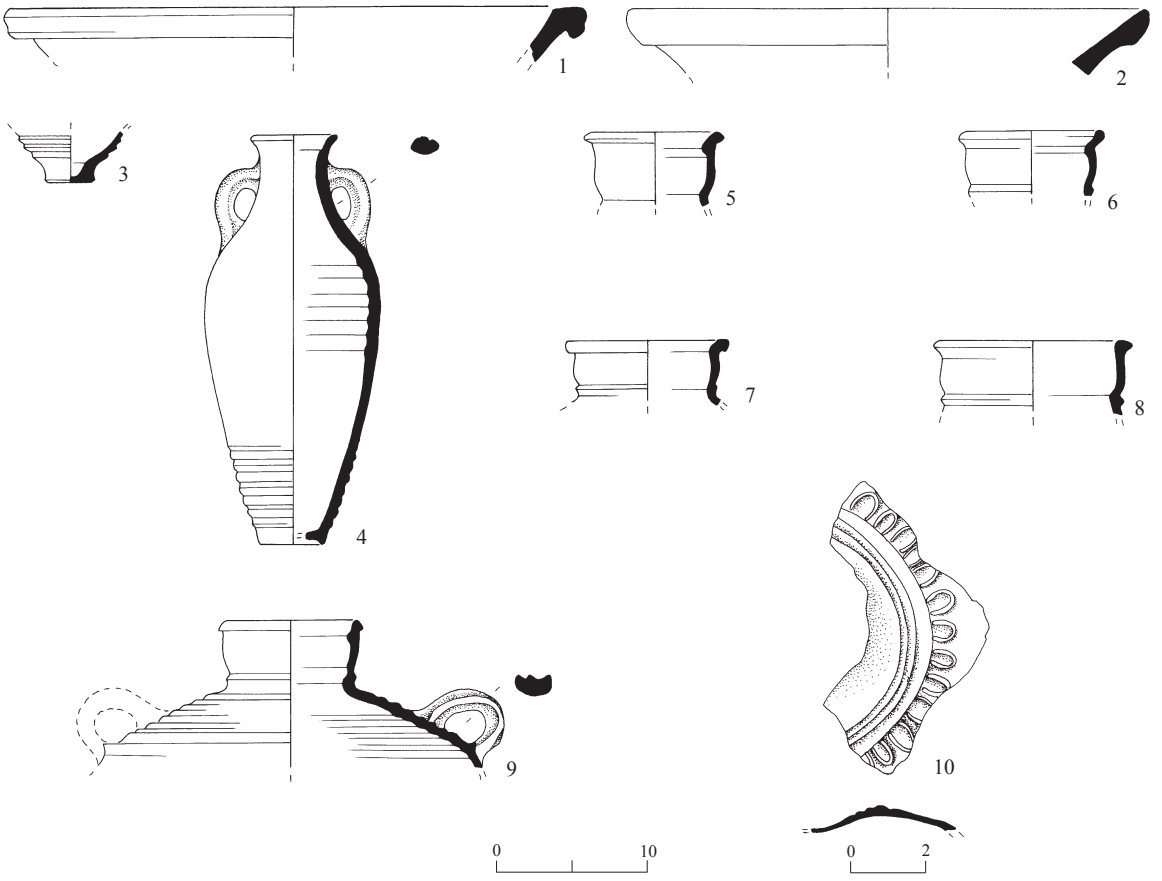

איור 16. כלי החרס.

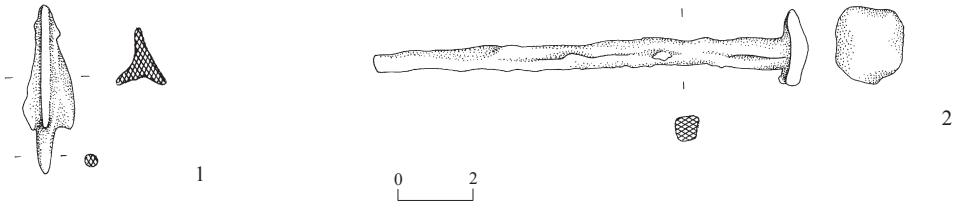

איור 17. חפצי המתכת.

מס׳	החפץ	לוקוס	סל	תיאור
1	ראש חץ	103	1006	ברזל
2	מסמר	103	1007	ברזל

סיכום

בחורבת כמון נתגלה יישוב ולו שתי שכבות שביניהן פער. שכבה 3 תוארכה לראשית המאה הב׳ לסה״נ; המורטריום מהתקופה הפרסית או ההלניסטית מעיד, אולי, על יישוב קדום מזה שנחשף בחפירה. שכבת היישוב העיקרית (שכבה 2) תוארכה למחצית השנייה של המאה הג׳ – ראשית המאה הד׳ לסה״נ. חיזוק לתאריך זה הוא השוני בין הממצא הקרמי משכבה זו לממצא משכבת רעידת האדמה של שנת 363 לסה״נ בציפורי (בלוקה תשנ״ט).

נראה שהשימוש במבנים לא היה ממושך, והממצא מעיד שהם נעזבו בפתאומיות וחרבו על תכולתם. החורבן בחדר 104 מעיד שארע כתוצאה מרעידת אדמה; על סמך כלי החרס, נראה שזו רעידת האדמה של שנת 306 לסה״נ שפגעה מאוד באתרים רבים בגליל (Amiran, Arieh and Turcotte 1994:265).

מהחפירה המצומצמת אי אפשר ללמוד על תכנית המבנים ועל שימושיהם. נראה שבמקום היה בית חווה, והמקווה מעיד שבעליו היו יהודים; כלי החרס שנמצאו באתר נפוצים ביישובים היהודיים בגליל ובגולן.

הערות

[1] את האתר גילה לפני שנים אחדות עידן שקד. האתר נפגע בעבודות פיתוח שערך משרד השיכון במקום, ובעקבות כך נערכה בחודש יולי 2003 חפירה (הרשאה מס׳ A-3946) בניהולו של המחבר, ובהשתתפות אבי האג׳יאן וטניה קורנפלד (מדידות), אבשלום דדוש (מנהלה) ותשעה פועלים מכרמיאל.

[2] הטיפוס הנוסף שנמצא הוא קערה שלה שפה אופקית נוטה חוצה; היא מקבילה לטיפוס כפר חנניה 3A, המתוארך לאמצע המאה הא׳ לפסה״נ – אמצע המאה הב׳ לסה״נ (Adan-Bayewitz 1993:111–119). רק שבר אחד מטיפוס זה נמצא בשכבה 2 ואפשר שמקורו בשכבה 3.

יש לציין שקערות בישול מטיפוס כפר חנניה 1E, שהוא הטיפוס הנפוץ ביותר שם, לא נמצאו כלל בחורבת כמון. הן החלו להופיע באמצע המאה הג׳ לסה״נ, בד בבד עם קערות מטיפוסים 1C ו־1D (Adan-Bayewitz 1993:103–109; 2003: n. 64); אפשר שהעדרן כאן מעיד שהן מאוחרות יותר.

[3] שני טיפוסים נוספים נמצאו (לא אוירו). סיר עם שפה שטוחה נוטה חוצה ובה שני חריצים דקים; הוא מקביל לטיפוס כפר חנניה 4B, המתוארך לאמצע המאה הא׳ – אמצע המאה הב׳ לסה״נ (Adan-Bayewitz 1993:126–128). שני שברים מסוגו נמצאו (L106), כנראה שמקורם בשכבה 3.

הטיפוס השני הוא סיר שלו שפה פשוטה וצוואר קצר; הוא מקביל לטיפוס כפר חנניה 4D, המתוארך למחצית השנייה של המאה הג׳ או ראשית המאה הד׳ – תחילת המאה הה׳ לסה״נ (Adan-Bayewitz 1993:130–132). כלי אחד מסוגו נמצא בחפירה, אולי מפני שהמבנה נהרס בראשית המאה הד׳ לסה״נ.

הפניות

Adan-Bayewitz D. and Wider M. 1992. Ceramics from Roman Galilee: A Comparison of Several Techniques for Fabric Characterization. *JFA* 19:189–205.

Amiran D.H.K., Arieh E. and Turcotte T. 1994. Earthquakes in Israel and Adjacent Areas: Macroseismic Observations Since 100 B.C.E. *IEJ* 44:260–305.

בלוקה מ׳ תשנ״ט. **העדויות לקיומה של רעידת אדמה בשנת 363 והמעבר מן התקופה הרומית לתקופה הביזנטית: על פי הממצא הארכיאולוגי בציפורי.** עבודת מוסמך. האוניברסיטה העברית, ירושלים.

Adan-Bayewitz D. 1993. *Common Pottery in Roman Galilee: A Study of Local Trade.* Ramat Gan.

Adan-Bayewitz D. 2003. On the Chronology of the Common Pottery of Northern Roman Judea/Palestine. In G.C. Bottini, L. Di Segni and L.D. Chrupcala eds. *One Land—Many Cultures: Archaeological Studies in Honour of S. Loffreda.* Jerusalem. Pp. 5–32.

Avissar M. 2005. *Tel Yoqne'am: Excavations on the Acropolis* (IAA Reports 25). Jerusalem.

Berlin A.M. 1997. The Plain Wares. In S.C. Herbert ed. *Tel Anafa* II, i: *The Hellenistic and Roman Pottery.* Ann Arbor. Pp. 1–244.

Briend J. 1980. Vestiges hellénistiques. In J. Briend and J.-B. Humbert. *Tell Keisan (1971–1976): Une cité phénicienne en Galilée.* Paris. Pp. 101–116.

Frankel R. 2003. The Olynthus Mill, Its Origin, and Diffusion: Typology and Distribution. *AJA* 107: 1–21.

Hadad S. 2002. *The Oil Lamps from the Hebrew University Excavations at Bet Shean* (Qedem Reports 4). Jerusalem.

Hartal M. 2009. *Paneas* IV: *The Aqueduct and the Northern Suburbs* (IAA Reports 40). Jerusalem.

Johnson B.L. 1988. The Pottery. In G.D. Weinberg ed. *Excavations at Jalame: Site of a Glass Factory in Late Roman Palestine.* Columbia, Mo. Pp. 137–226.

Loffreda S. 2008. *Cafarnao* VI–VIII. Jerusalem.

A SETTLEMENT FROM THE ROMAN PERIOD AT ḤORBAT KAMON

MOSHE HARTAL
(PP. 39–49)

In the excavations at Ḥorbat Kamon (map ref. NIG 23355/75684, OIG 18355/25684; Fig. 1), two squares (5 × 5 m) were excavated down to bedrock.

The Western Square (Plan 1).— Three phases were identified, of which Phase I is the surface level. In Phase II, remains of a room with dry-stone walls constructed of dressed and undressed stones were unearthed (Figs. 2–5). The excavation revealed a plastered *miqweh* in Phase III, the lower part of which was hewn out of the bedrock, with its upper part made of dressed stones (Fig. 6).

The Eastern Square (Plan 2).— Two phases were identified in the eastern square. A terrace wall was revealed in Phase I, which does not correspond with the other walls and which possibly postdates them. Part of a building was uncovered in Phase II, including a room (L104) and a courtyard (L103) to the south of the room (Figs. 7–14). An installation containing ceramic ware was uncovered in the southeast corner of the building. The room contained mainly cooking bowls, which appear to have fallen off a shelf, and the lower millstone of an Olynthian mill. The room appears to have been a kitchen, with the installation serving as a larder. A staircase was uncovered in the courtyard, where the excavation revealed a juglet, a small, incompletely hewn stone trough and a cupmark hewn in the rock, and a layer of red soil containing pottery finds, an iron arrow head and an iron nail.

On the basis of the ceramic finds at Ḥorbat Kamon (Figs. 15, 16), Phase III was dated to the beginning of the second century CE, and Phase II, the major settlement, to the second half of the third century–early fourth century CE. The Phase II buildings appear to have been destroyed in an earthquake, perhaps that of 306 CE, which severely damaged many sites in the Galilee. The site seems to have been a farmhouse, and the *miqweh* indicates that it had Jewish owners. The pottery finds are of a type common to Jewish settlements in Galilee and Golan.

CAPTIONS TO ILLUSTRATIONS

Fig. 1. Location map.
Plan 1. The Western Square, plan and sections.
Fig. 2. Room 106, looking west; at top left corner, *Miqweh* 107 of Phase III.
Fig. 3. Room 106, looking east; measuring rod lies on Floor 106 of Phase II, on bottom right corner, *Miqweh* 107 of Phase III.
Fig. 4. The stone collapse in Room 106, looking east.
Fig. 5. Upper millstone of the Olynthian mill from Room 106.
Fig. 6. The *miqweh* (L107), looking south.
Plan 2. The Eastern Square, plan and section.
Fig. 7. The Eastern Square, looking west; to right, Room 104, in center, Room 103.
Fig. 8. Room 104, looking west; in background, doorjamb in W8; in foreground, Installation 105 with complete cooking pot.
Fig. 9. Installation 105 with cooking pot, looking east.
Fig. 10. Cooking pot in fill above Installation 105, looking east.
Fig. 11. Ceramic assemblage from Room 104 and the courtyard.
Fig. 12. Lower millstone of the Olynthian mill from Room 104.
Fig. 13. Staircase, looking east.
Fig. 14. Juglet on staircase.
Fig. 15. The pottery vessels.
Fig. 16. Pottery vessels.
Fig. 17. Metal objects.