מתקני חקלאות ומלאכה וקברים מהתקופות הרומית והביזנטית בצור יגאל

איתן איילון

לקראת הקמת היישוב צור יגאל (נ״צ רי״ח 806–2000/6795, 1983; רי״י 806–500/1796, 1483; איור 1) נערך בשנת 1991, לראשונה בשטח זה, סקר שרידים עתיקים; בשלב זה נהרסה כבר כמחצית מהשטח שיועד ליישוב (1250 דונם) בשל עיבוד חקלאי ובשל הכשרת השטח לפיתוח. נמצאו 16 גתות, 13 בורות מים, 7 מגדלים, 5 מערות קבורה, 2 קברי ארגז, סרקופג, 6 כבשני סיד, ספלולים, ערמות אבנים, חציבות ומערות טבעיות.[1] בחפירה שנערכה בשטח שתוכנן לבנייה בשלב הראשון — המחצית המזרחית של היישוב ורצועה צרה ממערב לכביש הכניסה אליו — נחפרו חמישה מגדלים, ארבע גתות, מערת קבורה, בריכה וסרקופג. בסיום החפירה שוחרר רוב השטח לבנייה.[2]

השטח הנדון הוא אזור של גבעות טרשיות נמוכות בשוליו המערביים של הר שומרון, צמוד לעמק המרזבה של השרון. המסלע מורכב מסלעי דולומיט וגיר מתצורת סחנין של עידן הקנומן (אילני 1972; 1986), שאינם קלים לחציבת מתקנים. בחלקו המערבי של השטח, שם מצויים גושי סלע מעוגלים וקשים ואזורי טרשים, לא נחצב כמעט דבר. למסלע ולאדמה שהתפתחה עליו (בעיקר טרה־רוסה) הייתה השפעה על סוגי הגידולים החקלאיים באזור, כפי שמוכיח הממצא (להלן). חלקים מהשטח סוקלו ועובדו, ובערוצים הותקנו מדרגות חקלאיות. רוב השרידים התגלו בראשי הגבעות ובראשי המדרונות, מעל שטחי העיבוד. באזור זה ובקרבתו אין מקורות מים קבועים, ותושביו הסתפקו במי גשם שנאגרו בבורות.

השטח הוא אזור חקלאי בין חורבת חנות בצפון, חורבת נשה בצפון־מזרח, ח״רבת יובק במזרח וח״רבת כרה בדרום (איור 1); השרידים הדלים שנמצאו קשורים אך ורק לפעילות בתחומי החקלאות, המלאכה והקבורה ולא ביישוב של ממש. כמו כן, ניכר גידול במספר המתקנים ושיפור באיכותם ככל שמצפינים, לכיוון שולי חורבת חנות.

מאמר זה מסכם את תוצאות החפירה והסקר; אתרי הסקר 4–8 שבחלקו הצפוני־המערבי של השטח, שנחפרו לקראת שלב הבנייה השני ביישוב, לא יתוארו כאן (בק תשנ״ז; בדחי תשנ״ז; בק־נכטיגל ואיילון, בהכנה; בדחי ואיילון, בהכנה). מתקנים ושרידים נוספים שנסקרו מדרום־מערב לשטח הנדון יפורסמו במפת כפר סבא (בית־אריה ואיילון, בהכנה). להלן תיאור ממצאי החפירה והסקר (איור 2).

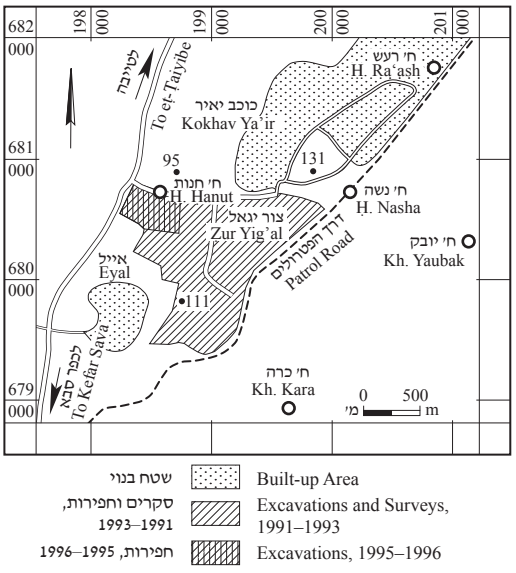

איור 1. מפת איתור.

ממצאי החפירה

מגדל וגת 11. המגדל והגת התגלו בראש גבעה גבוהה, השולטת היטב על סביבתה, בעיקר לכיוון מזרח, לעבר הדרך העתיקה הנמשכת לאורך ואדי פלמה. המחצית הצפונית של הגבעה נהרסה לפני שנסקרה; המגדל נבנה בראשה, ואילו הגת במדרון הדרומי, 10 מ׳ ממנו.

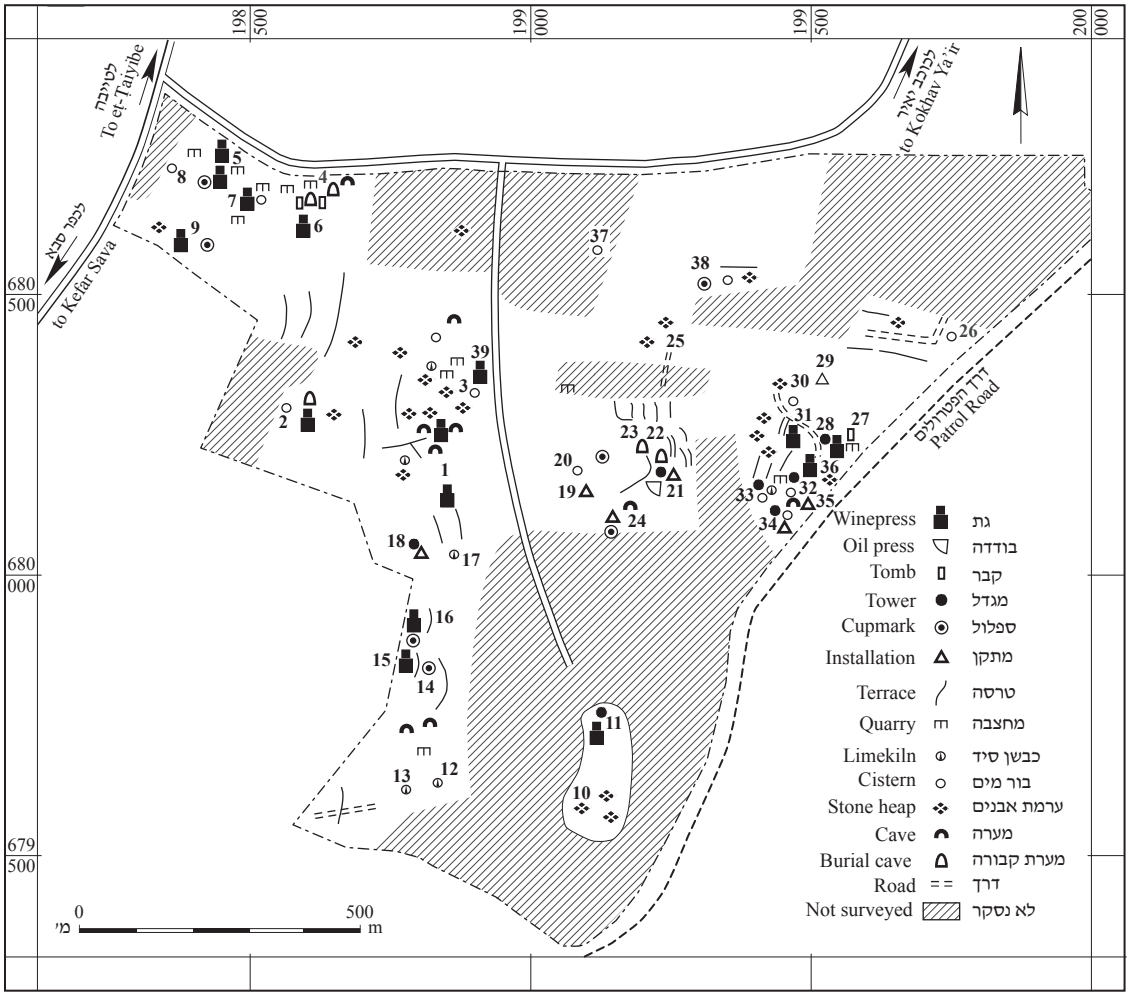

איור 2. מפת אתרי הסקר והחפירה בתחומי צור יגאל.

במגדל (איור 3; תכנית 1) הובחנו שני שלבי בנייה; המבנה המקורי מלבני (4.2 × 4.7 מ'; תכנית 1:א). הנדבך התחתון שלו, הבנוי אבנים גדולות, רבועות, לא־מסותתות, השתמר כמעט בשלמותו, למעט בקטע אחד בצדו הצפוני־המזרחי. האבנים הונחו על הסלע הטבעי, שנוקה מעפר, ונתמכו לעתים באבנים קטנות. במערב ובדרום שרדו אבנים אחדות מהנדבך השני, שגובהו המרבי כ־1.1 מ' מעל הסלע. מחוץ למגדל נמצאו מוטלות בכל צד 4–7 אבנים דומות, שהדרדרו מהקיר.

הכניסה למגדל הייתה מצפון, שם יושר הסלע בחציבה וסותת בו סף. מצפון לסף נמצא בסלע שקע שמולא בעפר. רוחבו הכולל של הפתח החצוב 0.95 מ'; חלק ממנו הוא הסף עצמו (0.62 מ' רוחב, 0.25 מ' עומק), וחלקו האחר, ממזרח לו, הוא משטח מפולס ומוחלק שנועד כנראה להצבת מזוזה. הסף גבוה ב־7 ס"מ מרצפת הסלע המוחלקת היטב. מפנים לו, בפינה הדרומית־המערבית, נחצבה פותה (0.12 × 0.14 מ', עומק 3 ס"מ). מול מרכז הסף נחצב חור קטן לבריח, המעיד שאפשר היה לנעול את המבנה גם מבפנים. רצפת הסלע של המגדל אינה מפולסת היטב; בחלק המזרחי, במקום שבו מצוי שקע בסלע, הונחה שורת אבנים קטנות, אחדות, כדי לפלס את הרצפה או כדי לתמוך במשהו שנבנה מעליהן.

איור 3. מגדל 11, מבט למערב.

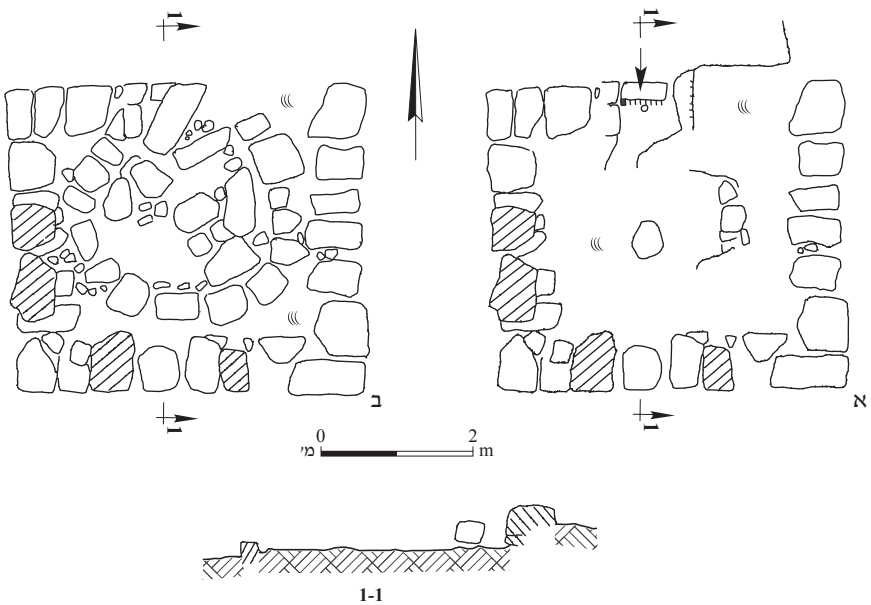

תכנית 1. מגדל 11: (א) השלב הקדום; (ב) השלב המאוחר.

בעת בניית השלב השני של המגדל (תכנית 1:ב), אחדות מאבני הקיר הצפוני היו חסרות; ייתכן שהוא התמוטט לכיוון צפון. בשלב זה נבנה בתוכו מגדל עגול (כ־2.4 מ׳ קוטר פנימי), שהותאם למידותיו הפנימיות של המגדל המקורי (השוו דר תשמ״ב:156; Golani 2005:87, Plan 13); רק בצפון בלט הקיר של המגדל העגול חוצה, המכסה את הפתח החצוב של המבנה המקורי. נדבך אחד בלבד של אבנים בינוניות השתמר. בתוכו נמצאו אבנים בינוניות נוספות ושלוש אבנים מוארכות, גדולות: אחת נמצאה מוטלת באלכסון בחלקו המזרחי, ושתיים, זו לצד זו, בצפונו; אפשר ששתי

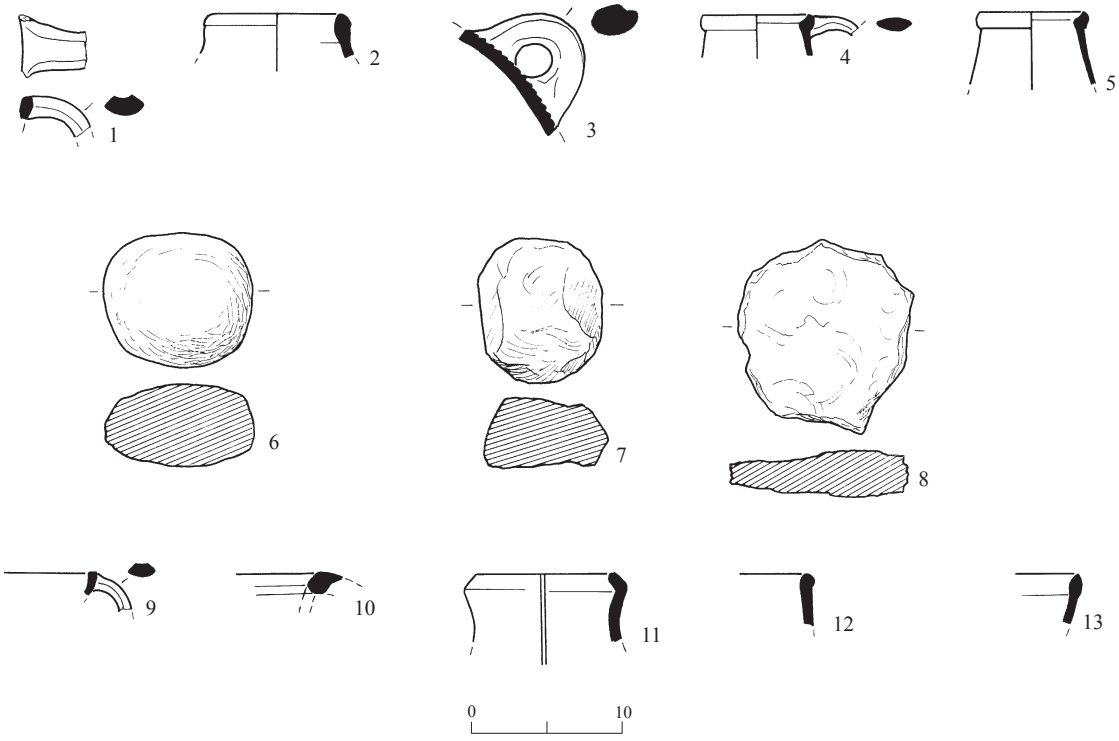

איור 4. הממצא ממתקנים 11 ו־28.

מס׳	החפץ	מתקן	סל	הקבלות
1	סיר	מגדל 11	2/1	
2	קנקן	מגדל 11	2/2	ח׳ סומק: זיגלמן תשנ״ח: איור 5:10
3	קנקן	מגדל 11	1/1	
4	פך	מגדל 11	2/3	
5	פך	מגדל 11	2/4	
6	אבן כתישה	מגדל 11	2/5	עיטם תשס״ה: איור 4:446, 8
7	אבן כתישה	מגדל 11	2/6	ר׳ מס׳ 6
8	מכסה?	מגדל 11	2/7	
9	סיר	מגדל 11	1/2	שקמונה: אלגביש 1977: לוח XV:117 ח׳ סומק: זיגלמן תשנ״ח: איור 10:8
10	פך	גת 11	3/1	
11	קנקן	מגדל 28	8/1	
12	קנקן	גת 28	4/1	
13	קנקן	גת 28	4/2	קיסריה: Johnson 2008:87, Nos. 1014, 1016

האחרונות היו מזוזות הפתח של המגדל העגול. סנטימטרים אחדים מעל הסלע התגלה משטח עפר כבוש — אולי רצפה. אפשר שהמגדל העגול נבנה בגלל הקושי לקרות את המגדל המקורי שנפגע, או שהוא נועד למטרה אחרת שחייבה שינוי צורה; מגדל עגול ולצדו גת התגלו, למשל, באזור בית שמש (מילבסקי תשנ״ו:115).

הממצא בשני המגדלים כלל שברי סירים, קנקנים מצולעים ופכים מהתקופה הרומית, וכן שלוש אבנים עגולות, קטנות: שני חלוקים, ששימשו

כנראה לכתישה, ואבן שטוחה ששוליה עובדו בהתזות גסות לכדי צורה עגולה ושימשה כנראה מכסה (איור 4:1–8). על פני השטח נמצאו בסקר המקדים ידית סיר רומי (איור 4:9), מטבע שחוק שאי אפשר לזהותו וגוש קטן של זכוכית גולמית (לא אוירו).

הגת (איור 5; תכנית 2) חצובה בסלע. היא גדולה למדי, אך רכיביה גסים ופשוטים. משטח הדריכה (כ־4.0 × 4.2 מ׳) מיושר בחציבה גסה ורבים בו החורים והחריצים. בפינתו הדרומית־המזרחית הדופן הרוסה לגמרי; במקור הוא היה ללא ספק מטויח או מרוצף. המשטח חצוב בשיפוע

איור 5. גת 11, מבט למזרח.

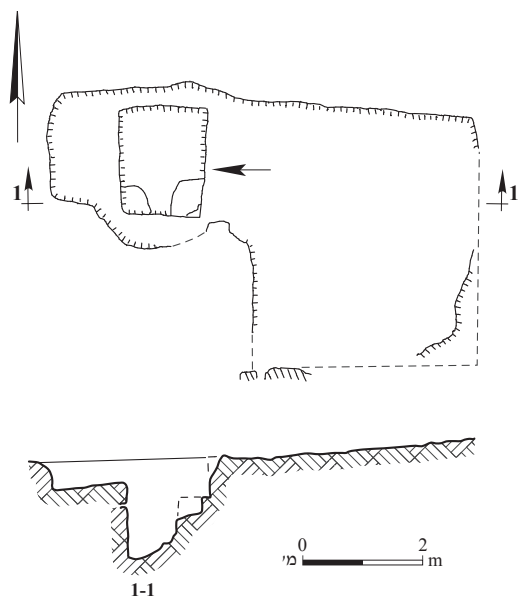

תכנית 2. גת 11: תכנית וחתך.

של כ־0.15 מ׳ למערב, לעבר בור איסוף. הקיר, שהפריד אולי בין המשטח לבור, ובו מרזב או צינור, לא השתמר. בור האיסוף מטויח (כ־1.40 × 1.75 מ׳, עומק כ־1 מ׳, נפח כ־2.4 מ״ק), חצוב בשטח שפולס בחציבה, כך שנוצר לצדו מדף (רוחבו 0.3 מ׳ בצפון ו־1.15 מ׳ במערב). בפינתו הדרומית־המזרחית היו שתי מדרגות מטויחות, שגובהן הכולל כ־0.5 מ׳; המדרגה העליונה נמצאה שבורה כמעט לגמרי. בפינתו הדרומית־המערבית נחצבה ברצפה גומת שיקוע דמוית רבע עיגול (כ־0.25 מ׳ עומק).

במילוי הבור נמצאו שברי טיח רבים בשתי שכבות: השכבה התחתונה עשויה מטיט לבן ובו פחמים, והעליונה — מטיט קרטוני ובו חרסים גרוסים; צירוף זה אופייני לתקופה הרומית המאוחרת, המאות הג׳–הד׳ לסה״נ (פורת 1989:74). הממצא בבור כלל פך (איור 4:10), קנקנים וסירי בישול מהתקופה הרומית וגוש זכוכית גולמית. במדרון שממערב למגדל ולגת נמצאה מערה טבעית; ייתכן ששימשה לאחסון קנקני התירוש במהלך התסיסה — תופעה ידועה מגתות אחרות באזור.

מגדל וגת 28. המגדל והגת (תכנית 3) נמצאו במדרון המזרחי של גבעה, מעל דרך הפטרולים ומול ערוץ רחב, המעובד גם היום. מדרום לגת וממערב לה נמצא במעלה הגבעה תוואי נקי מסלעים (2 מ׳ רוחב), התחום בקיר תמך בנוי היטב; ייתכן שזו דרך עתיקה אשר שימשה את החקלאים שעבדו במקום. ממזרח לערוץ המעובד מצויה גת גדולה נוספת, דומה לזו המתוארת כאן, אך היא לא נבדקה (בגלל מיקומה מעבר לקו הירוק).

המגדל (כ־2.5 × 3.5 מ׳) נבנה במעלה המדרון ונותרו ממנו שרידים דלים מאוד: אבנים אחדות מהנדבך התחתון ואבן אחת מהנדבך השני. רצפתו היא משטח הסלע, שאינו מפולס. במגדל נמצאו שברי קנקנים (איור 4:11) וסירים מהתקופה הרומית ומטבע שחוק, כנראה רומי.

הגת (איור 6), החצובה במרחק 1.8 מ׳ מהמגדל, במורד המדרון, גדולה אך פשוטה מאוד. משטח הדריכה (3.5 × 3.7 מ׳, עומק מרבי במערב 0.3 מ׳) מצוי בצפון; חלקו הדרומי, הקרוב לבור, שבור; הקיר, שאולי הפריד ביניהם, ובו צינור או מרזב, חסר. המשטח נוטה בשיפוע של 0.3 מ׳ לעבר הבור. הוא גס ומלא חורים ואין ספק שהיה מטויח או מרוצף. לידו, צמוד לדופן המזרחית, נחצבו שני ספלולים (0.18 ו־0.25 מ׳ קוטר; 0.1

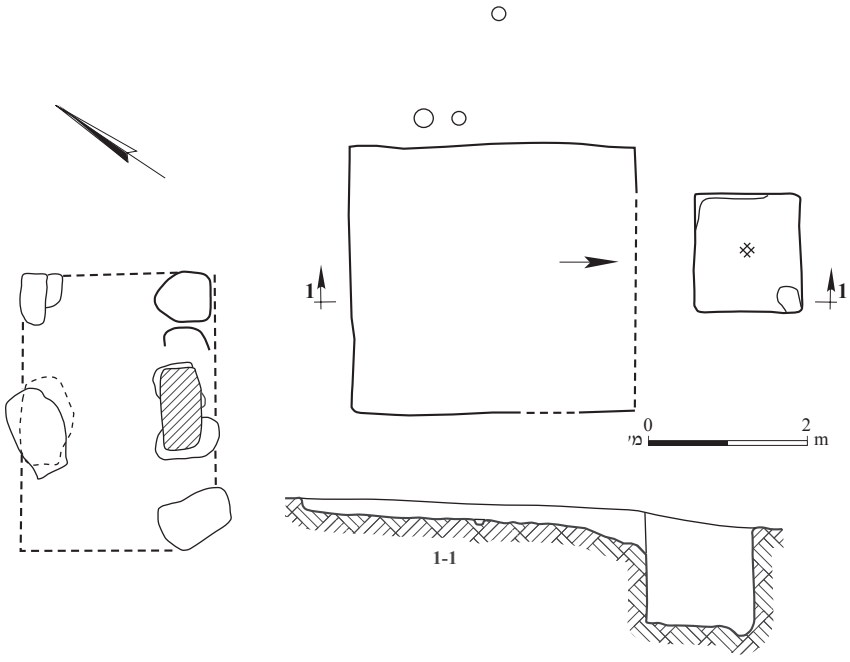

תכנית 3. מגדל וגת 28: תכנית וחתך.

איור 6. גת 28, מבט לדרום־מזרח.

ו־0.19 מ׳ עומק בהתאמה). במרחק 1.9 מ׳ ממזרח נמצא ספלול נוסף (0.18 מ׳ קוטר, 0.1 מ׳ עומק). בור האיסוף מטויח (1.4 × 1.5 מ׳, עומק 1.25 מ׳, נפח 2.6 מ״ק) ובפינתו הדרומית־המזרחית נחצבה גומת שיקוע (0.3 מ׳ קוטר, 0.1 מ׳ עומק). על אף עומקו, לא נמצא כל סימן למדרגה. בתוך הבור נמצאו שברי קנקנים מעטים מהתקופה הרומית או הביזנטית (איור 4:12, 13).

גת 15. הגת (איור 7; תכנית 4) התגלתה בדרום־מערב השטח שנסקר, בראש גבעה גבוהה (111 מ׳ מעל פני הים) שבמדרון המערבי שלה בנוי קיבוץ אייל. משטח הסלע, שבו חצובה הגת, מוקף ממזרח ומדרום בגדר פשוטה, הבנויה מנדבך אחד של אבני שדה. בחורשה הסמוכה לגת ממערב נמצאו שרידים נוספים: גת גדולה, מערות קבורה וחציבות (בית־אריה ואיילון, בדפוס).

ממדי הגת בינוניים, והיא פשוטה מאוד. בדרומה נחצב משטח דריכה רדוד (1.9 × 2.2 מ׳, עומק מרבי 0.1 מ׳), הנטוי בשיפוע של 0.2 מ׳ לצפון, כלפי בור האיסוף. דופנו הצפונית־המזרחית והמרזב או הצינור חסרים, אך מעבר להם נותר בסלע קו חצוב ומיושר; ייתכן שבקטע זה, שבו הסלע אינו ישר, נבנה קיר מפריד, נמוך, שלא השתמר. בור האיסוף (כ־1 מ׳ קוטר, 0.8 מ׳ עומק מרבי, נפח כ־0.6 מ״ק) חצוב בשתי מדרגות, כך שבתחתיתו נוצרה גומת שיקוע גדולה. במשטח ובבור לא נמצאו סימני טיח, אך בגלל האיכות הירודה של הסלע יש להניח שהם היו מטויחים. הממצא כלל מעט חרסים מצולעים מהתקופות הרומית–הביזנטית.

גת 16. הגת קטנה (איור 8; תכנית 5), חצובה במדרון הצפוני של הגבעה, 30 מ׳ מצפון לגת 15 ובקצה שטח התחום בגדר אבנים פשוטה. גם גת זו פשוטה מאוד; משטח הדריכה (1.3 × 1.9 מ׳, עומק מרבי 0.15 מ׳) חצוב ממזרח. בפינתו הדרומית־

איור 7. גת 15, מבט לדרום.

איור 8. בור האיסוף של גת 16, מבט למזרח.

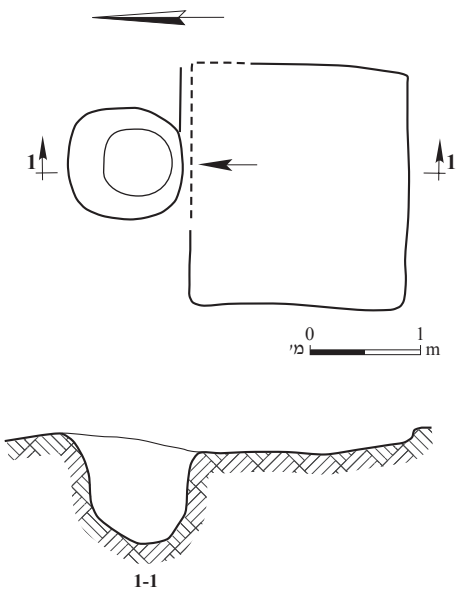

תכנית 4. גת 15: תכנית וחתך.

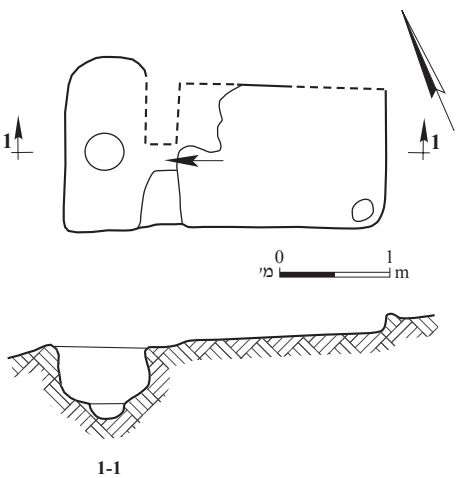

תכנית 5. גת 16: תכנית וחתך.

המזרחית, הגבוהה יותר, חצוב ספלול (0.2 מ׳ קוטר, 0.12 מ׳ עומק); לא ברור אם נחצב בעת שהגת הייתה פעילה או לאחר מכן. שיפוע המשטח כלפי מערב הוא 0.15 מ׳. פינתו הצפונית־המערבית וחלק מדופן הבור חסרים; מהמרזב השתמר רק חלק מדופנו הדרומית. במרכז בור האיסוף (0.70 × 1.55 מ׳, עומק 0.5 מ׳, נפח כ־0.5 מ״ק) חצובה גומת שיקוע (0.3 מ׳ קוטר, 0.15 מ׳ עומק). מצפון לגת נמצא ספלול נוסף (0.25 מ׳ קוטר; 0.16 מ׳ עומק). במילוי הבור נמצאה ידית סיר בישול מהתקופה הביזנטית (לא אוירה).

מגדל 18. המגדל (איור 9; תכנית 6) נבנה על משטח סלע טבעי, בתחתית המדרון הצפוני של הגבעה שם התגלו גתות 15 ו־16, ומעל ערוץ שבו נמצאה אדמה חקלאית טובה; ייתכן שכולם היו במקור מכלול אחד. מהמגדל (3.2 × 3.5 מ׳) השתמר הנדבך התחתון, הבנוי אבנים גדולות, לא־מסותתות (גובה מרבי 0.7 מ׳). במערב חסרות אבנים אחדות וייתכן ששם היה הפתח. מפנים לקיר המערבי התגלו שתי אבנים, המונחות במקביל לו; ייתכן שהן קשורות לפתח או שהיו מחיצה. רצפת המגדל היא סלע טבעי שאינו מיושר. במגדל נמצאו כלי חרס וזכוכית מהתקופה הרומית או הביזנטית וגוש קטן של זכוכית גולמית (לא אוירו).

מדרום למגדל נמצאה חלקה (כ־10 × 20 מ׳), נקייה יחסית מאבנים ומוקפת בגדר אבנים פשוטה; אפשר ששימשה מכלאה. כ־10 מ׳ מצפון למגדל נמצאה מערה טבעית קטנה, ששימשה אולי לאחסון תוצרת חקלאית. 20 מ׳ ממזרח לו נמצאה מערה נוספת, גדולה יותר; יש לה דופן אחת ישרה למדי, ובפתחה נמצאו אבן גזית ושבר של כלי חרס רומי — אולי הייתה זו מערת קבורה (שתי המערות לא נחפרו).

מגדל 21. המגדל (3.6 × 4.0 מ׳; תכנית 7) נבנה בראש המדרון המזרחי של גבעה, שלה תצפית טובה למזרח ולדרום, לעבר שטחי העיבוד הפוריים שלאורך דרך הפטרולים. לרגלי הגבעה, מצפון, מצוי ערוץ רחב שהיה מעובד בימי קדם לצד חלקים מהמדרונות שלצדו, כפי שמעידות המדרגות החקלאיות הרבות שהשתמרו בשטח. מהמגדל נשתמרו אבני הנדבך התחתון, אבני שדה גדולות, לא מסותתות (0.85 מ׳ גובה מרבי), ובצפון גם שתיים מאבני הנדבך השני. בתוך המבנה ומחוצה לו, במדרון, נמצאו אבנים גדולות (אורכן עד 1.3 מ׳), שטוחות, שהיו אולי חלק מגגו. פתחו

איור 9. מגדל 18, מבט למערב.

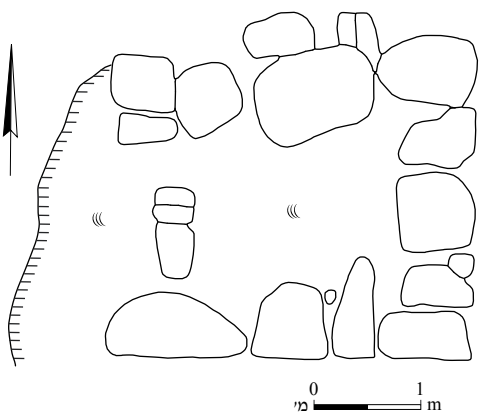

תכנית 6. מגדל 18.

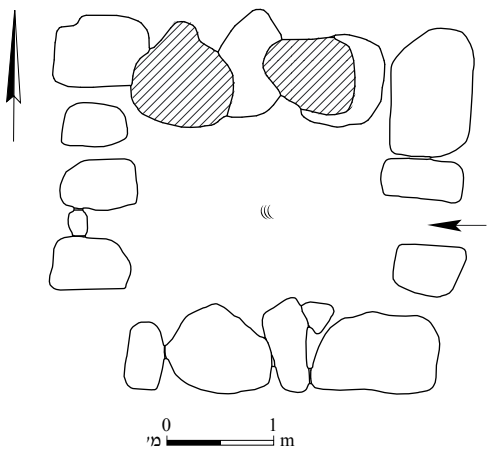

תכנית 7. מגדל 21.

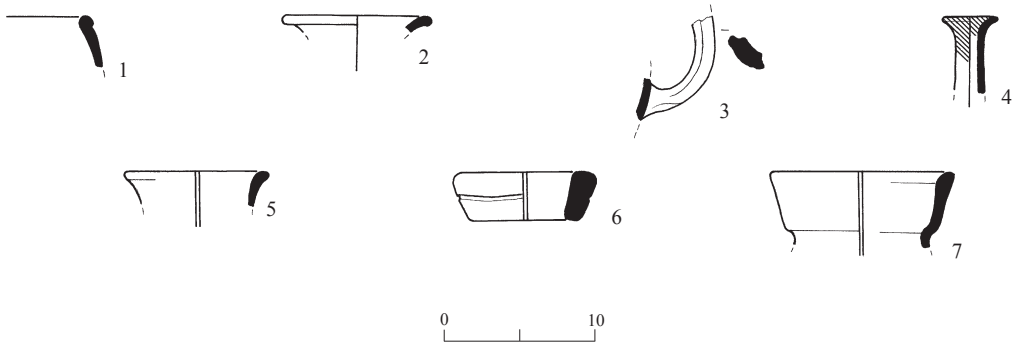

איור 10. כלי החרס ממתקנים 21, 34 ו־23.

מס׳	הכלי	מתקן	סל	הקבלות
1	קנקן	מגדל 21	12/1	שקמונה: אלגביש 1977: לוח 143:XIX ח׳ עקב: Calderon 2000:93, Pl. I:22 ח׳ עלק: Silberstein 2000:421–425, Pl. II:7
2	פך	מגדל 21	12/2	קיסריה: Johnson 2008:47, No. 427
3	סיר	בריכה 34	6/1	
4	בקבוק	מערה 23	10/1	ירושלים: בהט תשמ״ב: ציור 7:2–5 גבע: זיגלמן תשמ״ח: איורים 31, 35 קיסריה: Johnson 2008:46, No. 407
5	פך	מערה 23	10/2	ח׳ עלק: Silberstein 2000:428, Pl. III:6 קיסריה: Johnson 2008:47, No. 426
6	ידית	מערה 23	23/1	
7	קנקן	מערה 23	23/2	ישראל 2006: איור 54

(0.4 מ׳ רוחב) היה במזרח, שם נותרו באתרן שתי אבני המזוזה. במפלס תחתית הקירות התגלה משטח מפולס למדי של עפר כבוש — אולי רצפה. המילוי בפנים היה של עפר ואבנים קטנות. במגדל נמצאו קנקן, פך (איור 10:1, 2) וסיר מהתקופה הרומית.

במרחק 4 מ׳ ממזרח למגדל, במורד המדרון, חצובה בסלע ״בודדה״ (0.45 מ׳ קוטר הגומה, 0.22 מ׳ עומק) — מתקן קטן לסחיטת נוזל, כגון שמן זית. במרחק של 4 מ׳ ממזרח לה חצוב ספלול (0.25 מ׳ קוטר, 0.2 מ׳ עומק). בחלק זה של המדרון מצויים בין הסלעים והטרשים שטחים קטנים של אדמה ראויה לעיבוד, שבהם פזורים חרסים רבים מהתקופות הרומית–הביזנטית; הכמות הרבה של החרסים במקום שאין בו יישוב מעידה כנראה, שזוהי אדמה שהובאה לכאן מיישוב סמוך כדי לטייב את שטחי העיבוד (להלן).

בריכה ומגדל 34. ריכוז מתקנים נמצא במדרון הדרומי של שלוחה, ממזרח לגבעה ומדרום לה, שם מצויים ערוצים ובהם מדרגות ושרידי עיבוד עתיקים. הממצא כולל: בור מים פעמוני, גדול (קוטר פתחו 1 מ׳) — מדרום לו חצובה תעלה (רוחב 0.4 מ׳) המובילה לפתח גדול (1.5 × 3.5 מ׳) שדרכו נכנסו לבור מהצד; בריכה וספלול, 19 מ׳ מדרום־מזרח לו; מגדל, 20 מ׳ מדרום־מערב לו; וחלקת עיבוד או מכלאה (6 × 23 מ׳) מגודרת בקיר בן שני נדבכים, לרגלי המגדל. במדרגות בסביבה פזורים חרסים רבים מתקופת הברונזה הקדומה, מתקופת הברזל ומהתקופות הפרסית, הרומית והביזנטית; נראה שגם לכאן הובאה אדמה מיישוב סמוך כדי לטייב את הקרקע.

הבריכה המטויחת (1.5 × 2.2 מ׳; עומק מרבי 2.05 מ׳; איור 11; תכנית 8) מצויה בתחתית המדרון, בקרבת בור המים, אולם לא נמצא חיבור ישיר ביניהם. בראש דופנותיה חצובים שלושה מרזבים רחבים: האחד בפינה הצפונית (0.85 מ׳ רוחב; 0.25 מ׳ עומק), השני בדופן המערבית (0.6 מ׳ רוחב; 0.3 מ׳ עומק) והשלישי בפינה הדרומית־המזרחית (0.25 מ׳ רוחב). שני המרזבים הראשונים משופעים פנימה, ונראה שדרכם הוזרמו מי הגשמים מהמדרון; שיפועו של המרזב השלישי הפוך, ונראה שנועד לנקז עודפי מים חוצה. רצפת

איור 11. בריכה 34, מבט לצפון־מזרח.

איור 12. מגדל 34, מבט לצפון־מזרח.

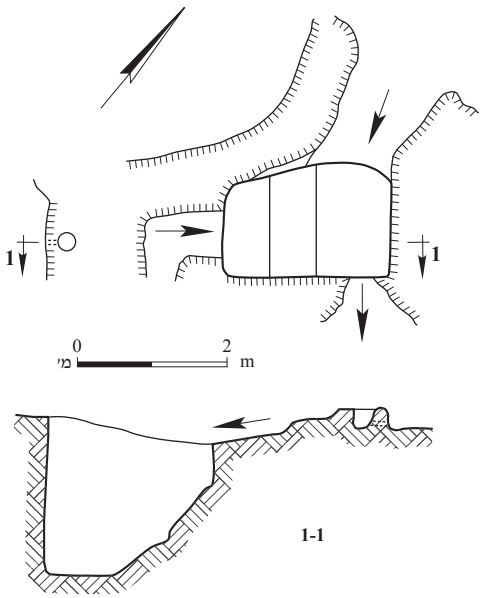

תכנית 8. בריכה 34: תכנית וחתך.

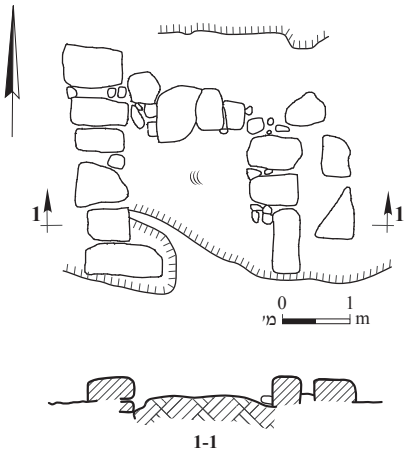

תכנית 9. מגדל 34: תכנית וחתך.

הבריכה מפולסת ודופנותיה המזרחית והדרומית חצובות היטב וישרות, ואילו הצפונית והמערבית אינן ישרות; בראשן הסלע מיושר ומפולס, כעין מדף שנועד להנחת כיסוי. בחלקה הצר של הבריכה, במערב, חצובות לכל רוחבה שתי מדרגות (0.6 מ׳ רוחב, גובה העליונה 0.7 מ׳ והתחתונה 0.4 מ׳) לירידה פנימה; כיום הן משופעות מאוד, אך יש להניח שבעבר הן היו שלמות ונוחות יותר לשימוש.

במילוי העפר של הבריכה נמצאו חמש אבנים גדולות ושטוחות למדי (0.75–1.00 מ׳ אורך, 0.35–0.65 מ׳ רוחב); לא ברור אם הן שייכות לבריכה (אבני קרוי?) או שהוטלו לתוכה לאחר שיצאה מכלל שימוש ומקורן אולי במגדל הסמוך. במרחק 2 מ׳ ממערב לבריכה חצוב ספלול (0.23 מ׳ קוטר, 0.25 מ׳ עומק). בגובה 0.15 מ׳ מתחת לראש דופנו הדרומית חצוב חור אופקי, מפולש (3 ס״מ קוטר; 13 ס״מ אורך); לא ברור אם נועד לנקז נוזל מועט שהופק בתוכו, לקשירת בהמה או לקיבוע מתקן כלשהו הקשור לעבודה שמהותה אינה ברורה, שבוצעה בבריכה עצמה. הממצא בבריכה כלל שברי סירים (איור 10:3) וקנקנים מהתקופות הרומית–הביזנטית.

המגדל (כ־2.75 × 3.30 מ׳; איור 12; תכנית 9) נבנה במדרון הדרומי של הגבעה, ממערב לבריכה ומדרום־מערב לבור המים. הוא משקיף לדרום, לערוץ, ובו טרסות, ולמכלאה או חלקה שלרגליו. מהקיר המערבי שרד נדבך אחד של אבנים גדולות, שאינן מסותתות. נראה שהקיר המזרחי נבנה משורת

אבנים כפולה, מסיבה שאינה ברורה. רוב הקיר הדרומי וחלק מהקיר הצפוני חסרים — האחרון בנוי מאבנים קטנות למדי, בקו פנימי מעט ביחס לקצה הצפוני של הקיר המערבי; ייתכן שהמגדל, שבמקור היה גדול יותר, הוקטן בשלב כלשהו בבניית הקיר הצפוני מחדש. רצפתו היא סלע טבעי, המשופע לצפון ומסתיים בדרום במדרגה. הממצא כלל שברי קנקנים וסירים מעטים מהתקופות הרומית–הביזנטית (לא אוירו).

מערת קבורה 23. למערה חצר, פתח ואולם (תכנית 10); היא נמצאה בראש המדרון הצפוני־המזרחי של גבעה גבוהה. החצר החיצונית קטנה (כ־1.3 × 1.3 מ׳) וצורתה אינה רגולרית. בצדו האחד של פתח המערה (כ־0.7 מ׳ קוטר; איור 13) חצוב שקע קטן ומולו מגרעת, שבהם נקבע כנראה לוח אבן ששימש דלת. בין הסף לרצפת המערה, שאינה מפולסת, מפרידים 1.3 מ׳; במקור היו כאן מדרגות שבשלב מאוחר נהרסו ורק שרידיהן, בצורת דופן משופעת, נותרו במקום. חלל המערה אינו רגולרי; נראה שזוהי מערה טבעית ששימשה לקבורה מבלי שהושקע מאמץ רב בשיפור צורתה, על אף שהסלע רך וקל לחציבה.

בדופנו הצפונית של האולם (2.5 × 4.0 מ׳, גובה 1.8 מ׳) נחצב כוך קבורה (0.7 מ׳ רוחב, 0.85 מ׳ גובה, 0.75 מ׳ עומק, חציבתו לא הושלמה). בכניסה אליו הושאר סף (4 ס״מ גובה). בפינה הצפונית־המערבית של האולם מצוי כוך קבורה, שהיה במקור חלל טבעי בסלע (2.15 מ׳ אורך, 0.85 מ׳ רוחב מרבי). בקצהו המרוחק יש המשך צר יותר, שהוא חלק מהחלל הטבעי. על רצפתו נמצאה שכבה בעובי 0.2–0.3 מ׳ של עפר חום רך. במזרח האולם ובדרומו נחצבו ברצפה, לאורך הקירות, שתי שקתות קבורה מוארכות, שצורתן אינה רגולרית (כ־2.8 מ׳ אורך, כ־0.7 מ׳ רוחב, עומק 0.4–0.5 מ׳; איור 14); בתוכן נמצא מילוי של עפר בהיר ופריך.

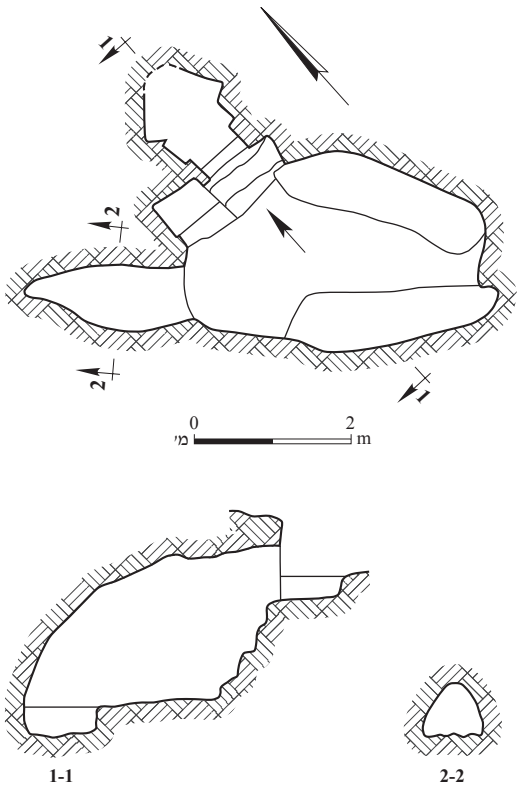

תכנית 10. מערת קבורה 23: תכנית וחתכים.

איור 13. מערת קבורה 23, מבט מבחוץ לדרום, אל החצר והפתח.

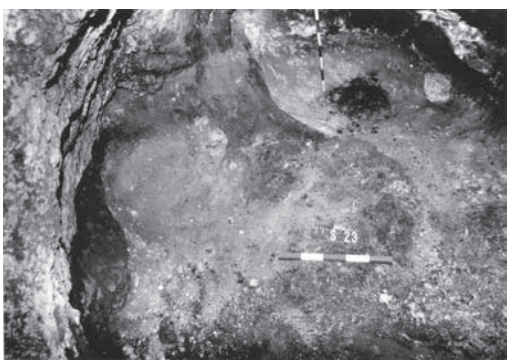

איור 14. מערת קבורה 23, מבט לדרום אל שוקת הקבורה המערבית. שימו לב לשרידי הפחם והפיח מהשלב שבו שימשה המערה מפחמה.

הממצא במערה היה מועט: בכוך השלם נמצאו בקבוק חרס שלם ועליו שרידי חיפוי אדום (אבד; בקבוק דומה התגלה במערת קבורה סמוכה [בדחי ואיילון, בהכנה]), שברי בקבוק נוסף ופך (איור 10:4, 5) ומעט חרסים שחוקים, ובשקתות התגלו חרסים מעטים; הבקבוקים מתוארכים לסוף המאה הא׳ לפסה״נ – ראשית המאה הא׳ לסה״נ. מחוץ למערה, מעל הפתח, נמצא מטבע מהמאה הא׳ לסה״נ, שאי אפשר להגדירו ביתר דיוק. מצב המערה והממצא מעידים שהיא נשדדה. בתקופה העות׳מאנית היא שימשה מפחמה. כל החלל, לרבות הכוך השלם, נמצא מכוסה בשכבה (כ־0.2 מ׳ עובי) של עפר שחור, אפר וזרדים מפוחמים, והקירות היו מפויחים. על פני השטח נמצאו חרסים מעטים מתקופת הברונזה הקדומה (איור 10:6) ומהתקופות הרומית–הביזנטית והעות׳מאנית (כלי עזה; איור 10:7) וחרוז טורקיז מהתקופה העות׳מאנית.

סרקופג 27. הסרקופג (1.45 × 2.55 מ׳ מידות חיצוניות, 0.88 × 1.98 מ׳ מידות פנימיות, עומק 0.9 מ׳; איור 15; תכנית 11:א) נמצא במקום שבו נחצב, לצד דרך הפטרולים, בתחתית מדרון מזרחי של גבעה ומעל ערוץ המעובד גם היום. אורכו של הקטע החצוב כ־8 מ׳. במזרח, לאורך הדרך, הסלע שבור לכל אורכו, ולעבר צד זה הוצאו האבנים שנחצבו. בחלקו הדרומי של הקטע נחצב גוש אבן (2.94 מ׳ אורך, 0.55 מ׳ רוחב, 0.6 מ׳ עומק) שהוצא ממקומו. לאורך הפן המערבי נותרה תעלת החציבה שלו; ייתכן שמגוש זה סותת מכסה הסרקופג (להלן). הסלע שבין חציבה זו לסרקופג חצוב בשיפוע, אך לא ברור אם הוצאו משם עוד אבנים. מדרום לו, צמוד לדופן, השתמרה תעלת חציבה צרה. ממערב לו ומצפון נחצב משטח משופע (0.45–0.55 רוחב, עד 0.1 מ׳ מתחת לפני הדופן).

חלקה הדרומי של הדופן המזרחית והקצה המזרחי של הדופן הדרומית נשברו בעבר ונמצאו מוטלים בצד. הדופן הצפונית מעוגלת למעלה. לסרקופג כרית ראש בקצה הדרומי (0.34 מ׳ רוחב; 8 ס״מ גובה; השוו Kuhnen 1987: Pls. 56:1; 79:2). ממערב לסרקופג נמצא, כאמור, שבר של מכסה דמוי גמלון, שלו אקרוטריות — שתיים מהן השתמרו בצד אחד (1.3 מ׳ אורך; כ־1 מ׳ רוחב; 0.35 מ׳ גובה מרבי; איור 16; תכנית 11:ב).

מדוע הושאר הסרקופג באתרו? אפשר שהוא נחצב כדי לקבור את המת במקום, בנחלתו, כמו

איור 15. סרקופג 27, מבט למערב.

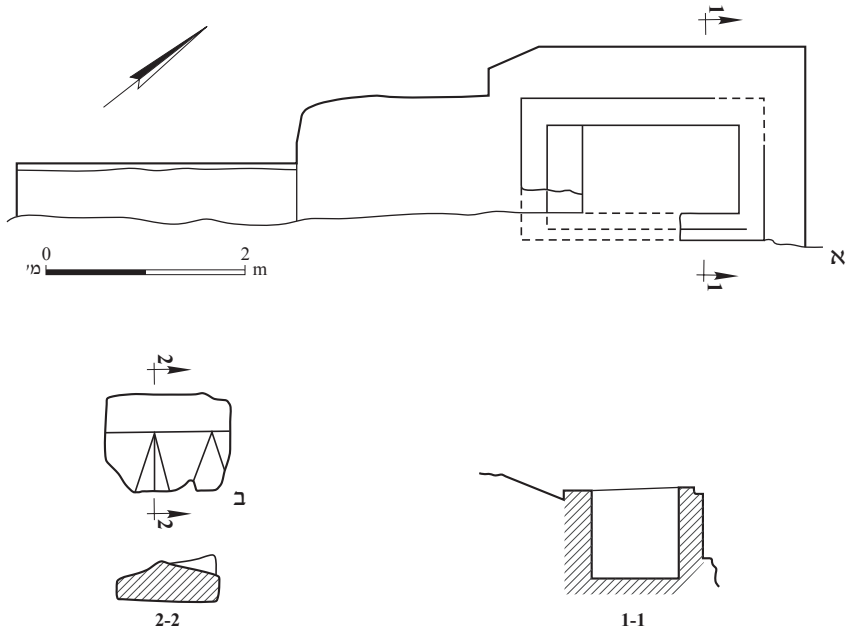

תכנית 11. (א) סרקופג 27 וחציבות סמוכות: תכנית וחתך; (ב) המכסה: תכנית וחתך.

במערות הקבורה ובקברי הארגז הפזורים בשטח, או שהוצאתו והעברתו בשלמותו לא התאפשרו בגלל איכותו הגרועה של הסלע במקום; האפשרות הראשונה נראית סבירה יותר. ייתכן שהסרקופג נשבר עוד במהלך חציבתו ולא נעשה בו כל שימוש.

ממצאי הסקר

את הסקר ערכה בשיטתיות רבה חוליה של 4–7 סוקרים מנוסים, שביצעו סריקה רגלית, קפדנית, של כל השטח, במרחק מטרים ספורים זה מזה, למעט החלקים שנהרסו בעבר; כל ממצא תועד בכתב, ובמידת הצורך, גם בצילום ובסרטוט. השרידים שיתוארו להלן תועדו ללא חפירה, למעט פעולות ניקוי שנדרשו להבנתם; הם יוצגו בהתאם למספרי הרישום שלהם בסקר (איור 2).

אתר 1. בראש הגבעה נמצאה גת קטנה (תכנית 12:א), ובה משטח דריכה (1.8 × 2.0 מ׳) שחלקו שבור, ובור איסוף מעוגל (כ־0.9 מ׳ קוטר), שבור למחצה. המרזב חסר. בסביבתה נמצאו חציבות, בור מים קטן, ערמת אבנים קטנות ומערה טבעית. בשטח היו פזורים חרסים מהתקופות הרומית–

איור 16. שבר של מכסה הסרקופג.

הביזנטית. בתחתית המדרון הדרומי של הגבעה נמצאה גת נוספת (תכנית 12:ב) ובה משטח דריכה (2.1 × 2.2 מ׳) ובור איסוף (1.1 × 1.3 מ׳). המרזב חסר. במדרון המערבי נמצאו ערמת סיקול ובור

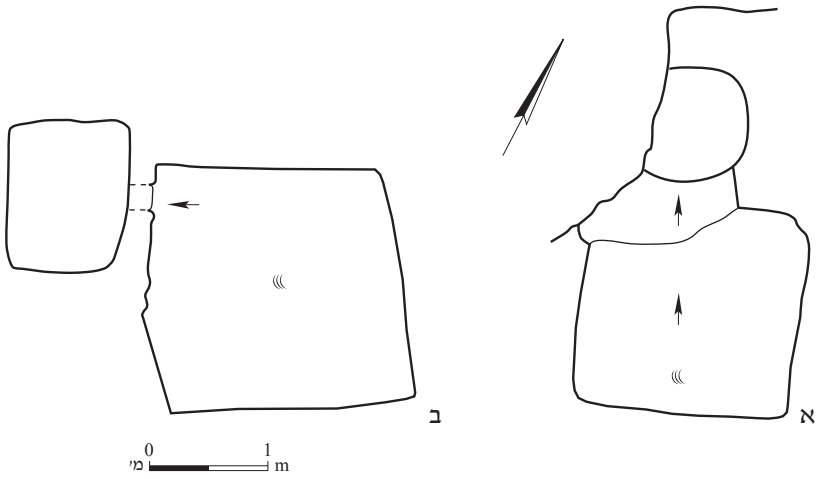

תכנית 12. אתר 1.

מדופן באבנים (2.5 מ׳ קוטר), כנראה כבשן סיד. ממערב לגבעה נמצאו חלקות עיבוד מדורגות, ובגיא שמצפון לה — מדרגות עיבוד וערמות סיקול. הגתות והכבשן נהרסו בפעולות הבנייה, לפני חפירתם.

אתר 2. שלוחה ובה מדרגות עיבוד; במרכזה גת גדולה (תכנית 13), ובה משטח דריכה (3.4 × 3.4 מ׳), ובו שרידי רצפת פסיפס לבן, ובור איסוף (1.10 × 1.35 מ׳; לפחות 1 מ׳ עומק) שעליו שרידי טיח לבן. השטח שבקרבתה מפולס ונקי מאבנים (כ־10 × 10 מ׳) — אולי גורן (השוו דר תשמ״ב:320–323). במערב נמצא בור מים פעמוני (1 מ׳ קוטר הפתח; 4 מ׳ עומק עד מילוי העפר שבו). ממזרח לגת נמצא חלל חצוב, סתום, אולי בור נוסף. בצפון הכיפה מצויה כניסה למערת קבורה דרך חצר חצובה (1.60 × 1.65 מ׳); בדופנה הדרומית נראה ראש הפתח המקומר לאולם, ובמזרחית — פתח (0.45 מ׳ רוחב), כנראה לכוך קבורה. ממזרח יש ערמת סיקול תחומה באבנים גדולות.

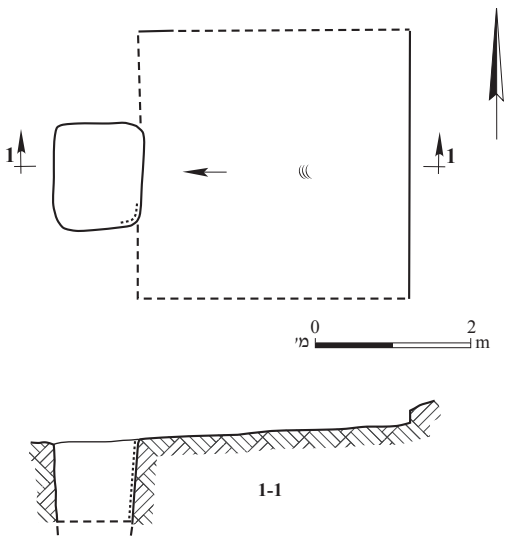

תכנית 13. אתר 2: תכנית וחתך.

אתר 3. שלוחה לאורך כביש הכניסה ליישוב.[3] ליד הכביש אותרו בור מים פעמוני (1.2 מ׳ קוטר הפתח), ובו שרידי טיח, וגת קטנה שלה משטח דריכה סגלגל (0.95 × 1.70 מ׳) ובור איסוף עגול (0.5 מ׳ קוטר). בראש המדרון המערבי נמצא בור נוסף שפתחו דמוי רבע־עיגול (0.8 × 1.0 מ׳, עומק כ־4 מ׳ עד המילוי), ואליו מובילה תעלה חצובה. בסביבתו נמצאו חרסים מהתקופות הרומית–הביזנטית. לידו נמצא כבשן סיד (כ־4 מ׳ קוטר, 1 מ׳ רוחב הדופן).

אתר 9. גת במערב השטח, מדרום לאזור שנחפר בשלב ב׳. לגת (תכנית 14) משטח דריכה לא־רגולרי (2.60 × 3.15 מ׳), מרזב שהשתמר חלקית ובור איסוף מלבני, חצוב היטב (1.65 × 1.80 מ׳). ממזרח לה תועדו ספלול (0.45 מ׳ קוטר, 0.22 מ׳ עומק) וחציבות. הגת נהרסה לפני שנחפרה.

אתר 10. שלוש ערמות סיקול תחומות באבנים גדולות בראש גבעה טרשית, מדרום למכלול 11 (לעיל); קוטרן 5–6 מ׳ והן מרוחקות זו מזו 10 ו־25 מ׳. הגדרתן ערמות סיקול היא מונח שגור, אך ללא חפירה לא היה אפשר לוודא זאת (הן נהרסו לפני שנחקרו). לצדן נמצא שטח נקי למדי מאבנים (8 × 10 מ׳), המוקף בגדר מאבני שדה גדולות (עד 1 מ׳), אולי מכלאה (השוו דר תשמ״ב:341), ובתוכו נמצאה שפה של כלי חרס שחור מסוג ׳כלי עזה׳.

אתר 12. כבשן סיד(?) במדרון הדרומי של הגבעה (נ.ג. 111). זהו בור גדול (3 × 3 מ׳, לפחות 1.5 מ׳ עומק), חצוב בסלע, שמתרחב במערב למערה טבעית קטנה. בדרום ובמזרח נמצאו שרידי דופן (0.45 מ׳ רוחב) בנויה אבני גוויל ואבנים שרופות.

אתר 13. כבשן סיד בקרבת אתר 12. הכבשן (3 מ׳ קוטר; עובי מרבי של הדופן 1.2 מ׳) נמצא מלא באבנים; הוא בנוי מאבני שדה וסביבו נמצאו אבנים שרופות.

אתר 14. ספלול (0.45 מ׳ קוטר, 0.23 מ׳ עומק) בראש גבעה טרשית.

אתר 17. כבשן סיד (4.2 מ׳ קוטר פנימי, עומק בעת הסקר 2.5 מ׳), שהשתמר היטב בגיא שבין שתי גבעות בקרבת מגדל 18 (לעיל). בצפון־מערב ובמזרח השתמרה היטב דופנו הבנויה מאבני גיר (1.5 מ׳ רוחב). לצדו נמצאו ערמות אבנים (גודל עד 0.4 מ׳), ללא ספק חומר גלם שהוכן לשרפה; מצב השתמרותו מעיד שהוא כנראה מודרני.

אתר 19. בראשה השטוח של שלוחה קטנה נמצא קיר כפול, בנוי בצורת מגל: קטע ישר באורך 6 מ׳ ובהמשכו חצי־עיגול גדול (9.7 מ׳ קוטר). הקיר בנוי משתי שורות מקבילות (הרווח ביניהן כ־0.5 מ׳, רוחב כולל 1.4 מ׳) של אבנים במגוון גדלים, שקועות היטב בקרקע. הקיר המעוגל תוחם שטח אדמה מיושר, וגם מדרום לו הסלע מפולס; ייתכן שזו מכלאה או גורן (השוו Golani 2005:85). מדרום לו מצויים שרידי קיר נוסף, כפול בחלקו.

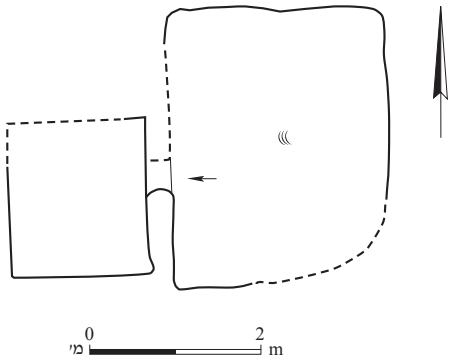

תכנית 14. אתר 9.

איור 17. אתר 20: הבור ואבן פי הבור שלו, מבט לדרום.

אתר 20. בור מים, 30 מ׳ מצפון לאתר 19. הבור פעמוני (קוטר הפתח 1.05 מ׳; ממדיו הפנימיים מעל המילוי כ־3 × 5 מ׳) וממערב לו שרידי מרזב חצוב להזרמת המים פנימה. ליד פתחו נמצאה מוטלת אבן פי הבור, דמוית הספרה 8 (1.35 × 1.50 מ׳, עובי 0.55 מ׳; איור 17); קוטר פתח השאיבה (החצוב בחלקה הרחב) הוא 0.37 מ׳ ובדופנו שתי גומות, זו מול זו, לקביעת מוט לרוחבו. בחלק הצר של האבן חצובה גומה (0.32 מ׳ קוטר; עומק עד 0.15 מ׳), שנועדה כנראה להצבת קנקן (האבן הועברה לגן הארכיאולוגי בכוכב יאיר). על פני השטח, סביב הבור, נמצאו חרסים מהתקופות הרומית–הביזנטית (איור 18:1).

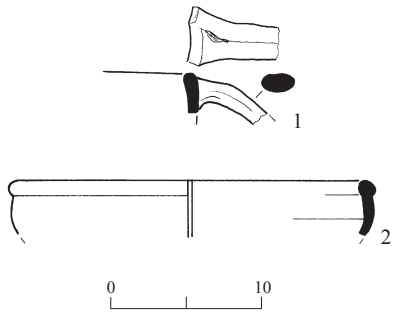

איור 18. כלי החרס מאתרים 20 ו־30.

מס׳	הכלי	אתר	סל	הקבלות
1	פך	20	20/1	
2	קערה	30	30/1	לכיש: Zimhoni 2004: Fig. 25.24:8–9 מגידו: Finkelstein 2006: Fig. 15.1:2

אתר 22. מערה, כנראה מערת קבורה, בראש המדרון הצפוני־המזרחי של גבעה, בקרבת מערת קבורה 23 (לעיל). הפתח מצוי במזרח, ומפנים לו נראים פינת המערה וחלל מלא אדמה (4 מ׳ קוטר); התקרה התמוטטה. לאורך המדרון שלרגלי המערה נמצאו מדרגות עיבוד.

אתר 24. מתקן ששימושו אינו ברור: משטח סלע מיושר ומפולס (1 × 1 מ׳) ובקצהו ספלול (0.15 מ׳ קוטר, 5 ס״מ עומק).

אתר 25. שטח בצפון היישוב, שנפגע בעבר בעבודות פיתוח ועיבוד. במרחק 100 מ׳ זו מזו נמצאו שתי ערמות סיקול שמתוכן מבצבצים שרידי קירות; אפשר שאחת מהן היא מגדל (6 × 6 מ׳) שיסודותיו, הבנויים באבנים גדולות, קבורים בתוכה.

אתר 26. בור מים (קוטר הפתח 0.9 מ׳, קוטר חלל הבור כ־5 מ׳; חלק מתקרתו הרוס) בצפון־מזרח האזור, מעל גיא מעובד היטב שבו עוברת כיום דרך הפטרולים. ממערב לו מצויה חלקת עיבוד (15 × 60 מ׳), תחומה במזרח ובדרום בקיר (1 מ׳ רוחב). סביב הבור ובשדה נמצאו חרסים מהתקופות הרומית–הביזנטית ואבני פסיפס לבנות.

אתר 29. בור קרסטי בראש כיפה טרשית, שצורתו שופרה בחציבה (1.28 מ׳ קוטר, 0.6 מ׳ עומק). קרקעיתו שטוחה ובחלקה המזרחי יש מדרגה נמוכה, שיכלה לשמש גומת שיקוע.

אתר 30. בור מים (כ־5 מ׳ קוטר) בראש שלוחה מוארכת; זהו חלל קרסטי ששופר בחציבה וצופה היטב בטיח־סיד שמעורבים בו פחמים רבים. מדרום לו נבנה קיר רחב שנועד לכוון את מי הנגר לבור. הדרך העולה לגבעה מקיפה את הבור מדרום וממערב; לידו נמצאה קערה מתקופת הברזל 2 (איור 18:2).

אתר 31. גת קטנה במרכז השלוחה, מדרום לדרך (לעיל; איור 19). לגת משטח דריכה (1.10 × 1.25 מ׳, עומק עד 0.12 מ׳), מרזב (0.1 מ׳ אורך, 6 ס״מ רוחב) ובור איסוף (0.45 מ׳ קוטר, 0.32 מ׳ עומק) שבתחתיתו גומה (0.22 מ׳ קוטר, 0.1 מ׳ עומק). במרחק 10 מ׳ מדרום־מערב לגת נמצא ריכוז של אבני פסיפס לבנות, אולם לא נראה שם מתקן כלשהו; ייתכן שהן סותתו במקום.

אתר 32. יסודות בגובה נדבך אחד של מגדל או של מבנה אחר (3.4 × 5.1 מ׳) בראש כיפה. מצפון לו אותר ספלול (קוטר ועומק 0.33 מ׳). באמצע המדרון המערבי נמצא בור מים, שתקרתו התמוטטה חלקית; זהו חלל קרסטי מטויח (כ־5 × 10 מ׳), שבתוכו נמצאה מוטלת חצי מאבן פי הבור ולידו חצובה שוקת עגולה (0.85 מ׳ קוטר). במדרון נמצאו חציבות אחדות, ובהן תשליל של פריט עגול (גולל? 0.7 מ׳ קוטר). בקרבת מקום חצוב ספלול מעוגל (0.3 מ׳ קוטר, 0.2 מ׳ עומק). באוכף שממערב נמצאו לפחות שלוש חלקות עיבוד מדורגות בשטח כולל של כ־25 × 60 מ׳. באוכף שממזרח נמצא ספלול נוסף (0.5 מ׳ קוטר, 0.2 מ׳ עומק).

אתר 33. ריכוז מתקנים במדרון, ליד החלקות באתר 32. בור מים פעמוני, סגלגל (קוטר פתחו 1.2 מ׳, קוטר פנימי מרבי 8 מ׳), שאליו מובילה מצפון תעלה (1.65 מ׳ אורך, 0.13 מ׳ רוחב, 6 ס״מ עומק). בתקרתו חצובה ארובה (0.5 מ׳ קוטר). ממזרח לפתח נמצא ספלול (כ־0.4 מ׳ קוטר). סמוך לבור נמצאה ידית של כלי חרס מתקופת הברזל. כ־3 מ׳ ממערב לו בנויה מדרגה, שנועדה כנראה לנתב אליו את מי הנגר. בקרבת הבור נמצא כבשן סיד (3.5 מ׳ קוטר), חלקו חצוב וחלקו בנוי. לידו נמצא

איור 19. אתר 31, מבט לצפון.

מכתש מלבני, חצוב ומוחלק (0.5 × 0.7 מ׳, עומק 0.35 מ׳). במדרון הדרומי נמצא ספלול (0.35 מ׳ קוטר, 0.13 מ׳ עומק), ובתחתיתו — גומה קטנה. סמוך למדרגות העיבוד נמצאו יסודות סוכה או מגדל (3 × 3 מ׳).

אתר 35. בור חצוב, גדול, במדרון המזרחי של הגבעה; לבור פתח עגול (קוטר ועומק 1 מ׳) ופתח צדדי ששימש כניסה. לא השתמר טיח. לא ברור אם שימש לאגירת מים, לאחסון או לקבורה. במרחק של כ־6 מ׳ ממערב הוא מתחבר למערה גדולה (3 × 8 מ׳), שתקרתה התמוטטה.

אתר 36. גת במדרון הדרומי של גבעה; לגת משטח דריכה (1.6 × 1.8 מ׳), מרזב (0.2 מ׳ אורך, 0.18 מ׳ רוחב) ובור איסוף (0.67 × 1.03 מ׳). מכאן עולה דרך קדומה, תחומה בשתי שורות אבנים, לעבר הבור באתר 30.

אתר 37. בור מים שהתגלה בצפון השטח במהלך פעולות הבנייה; קוטרו כ־4 מ׳ והוא מתרחב בדרום למעין חדר, שמהותו אינה ברורה. קירותיו מצופים בטיח עבה, בתקרתו פתח שאיבה עגול ופתח גדול נמצא בצדו המערבי. ייתכן שזוהי מערת קבורה שהוסבה לבור מים.

אתר 38. בור מים (כ־4 × 9 מ׳, עומקו עד המילוי 2 מ׳) בשטח שהיה מעובד בשנים האחרונות;

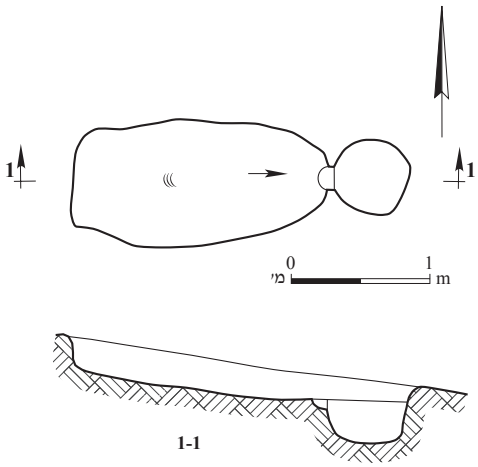

תכנית 15. אתר 39: תכנית וחתך

דופנותיו המזרחית והדרומית מטויחות היטב, ואילו המערבית ניגשת לקיר בנוי, מוצק, שנועד כנראה לכסות על פגמי הסלע. רוב התקרה התמוטטה. במדרון שמצפון לבור חצובה תעלה (1.5 מ׳ אורך, 0.15 מ׳ רוחב ועומק) שהזרימה אליו את מי הנגר.

אתר 39. גת קטנה בקרבת אתר 3 (תכנית 15); יש בה משטח דריכה שאינו רגולרי (0.85 × 1.40 מ׳) ובור איסוף מעוגל (0.5 מ׳ קוטר, 0.35 מ׳ עומק). בין המשטח לבור חצובה גומה קטנה.

דיון

בחפירות ובסקר שתוארו לעיל התגלה אזור חקלאי שולי ודל למדי, שלא נמצאו בו (בשטח שלא נהרס קודם לביצוע הסקר) יישוב, חווה או אפילו מבנה מגורים יחיד. מרבית המתקנים החקלאיים שנתגלו היו באיכות ירודה, מספרם קטן ומשך השימוש בהם היה קצר, לעומת הממצא מאזורים סמוכים, כגון כוכב יאיר ובעיקר צור נתן (איילון, קדרון ושרביט תש״ן). השטחים המעובדים והמתקנים שנחצבו והוקמו בהם השתייכו לאחד או יותר מהיישובים הסמוכים: חורבת נשה (מטנס תשס״ד; שמואלי, עזב ויחיא 2008), חורבת חנות (בדחי תשנ״ז; בק תשנ״ז; גליק תשנ״ז; סגל תשס״ג), ח׳ירבת יובק וח׳ירבת כרה; למרחק מהם (בנוסף לאיכות הקרקע והמסלע) הייתה השפעה על ההיקף המוגבל של ניצול השטח — תופעה ידועה גם ממקומות אחרים (רון תשל״ז[ב]: 223–224; ספראי ופיקסלר 1993: 217–218).

על סמך הממצא, נראה שהפעילות באזור זה הייתה קצרה מאוד; על אף הקושי בתיארוך החרסים המעטים שנמצאו, נראה שרובה היה בתקופה הרומית, והיא נמשכה עד ראשית התקופה הביזנטית (המאה הד׳ או הה׳ לסה״נ).[4] כמו כן, נמצאו עדויות לחידוש הפעילות בשטח, בהיקף מצומצם, בתקופות הממלוכית והעות׳מאנית, עם ייסודם של כפרים אחדים באזור. חנות נזכרת ברשימת אחוזות מראשית התקופה הממלוכית (Pringle 1986:30). בסקרים, ובעיקר בחפירות, שנערכו בשוליה הדרומיים, נמצאו ממצאים מתקופה זו (בק־נכטיגל ואיילון, בהכנה; Pringle 1986:77).[5] ברשימות המסים של שנת 1596/7, לעומת זאת, אין היא נזכרת אף שהממצא מעיד שהייתה מיושבת בתקופה זו (Pringle 1986:26, Fig. 8, Table 4; Hütteroth and Abdulfattah 1977:139–141).

הגתות הרבות והעדרם המוחלט של בתי בד — לרבות מהטיפוס הקטור — בשטח שנסקר, לעומת הממצא בחורבת חנות[6] ובאזורים הסמוכים (איילון, קדרון ושרביט תש״ן: 97–102; דר תשמ״ו: 160–165; Ayalon 2009c), מלמדים אולי שהשטח לא התאים לגידול זיתים בגלל סוג המסלע והקרקע, או על יתרונה הכלכלי של הגפן אף שעיבודה מצריך השקעה רבה יותר (גרינהוט תשנ״ח: 164; גרוסמן ודרמן תשנ״ב: 304; לתופעה הפוכה, ר׳ שיאון ואחרים תשס״ז: 157). יש לציין, שעל אף שכמה מהגתות שהתגלו בתחומי השדות היו גדולות למדי, הרי שרכיביהן פשוטים מאוד; ברובן לא נעשה שימוש בפסיפס לריצוף ובבורג עץ לסחיטה משנית של הזגים, ולא נבנו בהן תאים צדדיים — רכיבים שנמצאו בגתות גדולות שנחשפו בשלב ב׳ של החפירות בשוליה הדרומיים של חורבת חנות (אתרי הסקר 4 ו־7; בק־נכטיגל ואיילון, בהכנה) או בשולי חורבת נשה (Ayalon 2009a).

אפשר שהסיבה לכך היא תאריכן, שכן בתקופה הרומית רכיבים טכנולוגיים אלה כמעט שלא היו בשימוש (פרנקל ואיילון תשמ״ט: 36–53). עם זאת, אפשר שבתקופה הביזנטית חל שינוי בשיטת העיבוד של התוצרת החקלאית — גתות פרטיות הפזורות בשטח, בכרמים, ננטשו לטובת עיבוד מרוכז בגת גדולה אחת או יותר בשולי היישוב; דוגמות לכך הן הגתות הגדולות והמורכבות שהתגלו בצור נתן בפרט (Ayalon 2009b) ובמערב השומרון בכלל (דר תשמ״ב: 238–239), וכן בחורבת חרמשית (גרינהוט תשנ״ח: 151). ייתכן שלהבדל בממדי הגתות שתוארו לעיל (למשל בין 15 ו־16 הקטנות ל־11 ו־28 הגדולות) יש סיבה כרונולוגית. גתות קטנות שלהן בורות מעוגלים נפוצות בתקופות הברונזה והברזל (פיינגרש ועיטם תשמ״ט: 42–50), ואילו רוב הממצא המועט שהתגלה בשטח הוא מהתקופות הרומית והביזנטית הקדומה. ייתכן שיש לקשור זאת גם לגודל השטח החקלאי שבו פעלה הגת, לאיכות הסלע שבו נחצבה או ליכולתו הטכנולוגית והכלכלית של מי שחצב או הפעיל אותה.

ייתכן שבאחדות מן הגתות (מס׳ 11, 15 ו־28 שנחפרו, 1 ו־2 שנסקרו) לא היה קיר ובו נקב או מרזב בין משטח הדריכה לבור האיסוף, אם כי אפשר שקיר זה נהרס במהלך הזמן. תופעה זו אינה נפוצה באזור, אך מוכרת מאתרים אחרים (השוו עיטם תשס״ה: 675, גת 20, 678, איור 1: 458, מתוארכת לתקופת הברונזה הביניימית ובשימוש משני בתקופה הביזנטית), לרבות בצור נתן, ובהיקף נרחב בגליל (Frankel 1999: Type T111, Photographs 7, 10).[7] כתוצאה מאי סינון התירוש נסחפו קליפות, שדרות וזגים רבים של ענבים אל תוך הבור, ועל כן היה צורך לשאוב את התירוש ולסננו, קודם התסיסה — אלא אם כן נועד לייצור יין אדום (שמקור צבעו בקליפות) והתסיסה הראשונה התבצעה בבור.

באזור זה בולטים הקשר והקִרבה בין הגתות למגדלים ששימשו לשמירה על הכרמים ואולי גם לאחסון התוצרת וכלי העבודה (רון תשל״ז[א]: 25–30,

139–140; דר תשמ״ב:175–173; פרנקל ואיילון תשמ״ט:16–19; גצוב, טפר וקטלב 2008). ואמנם, כל המגדלים שתוארו לעיל משקיפים על ערוצים ועל שטחי עיבוד, המתאימים לגידול גפנים. על סמך צורתם, נראה שרובם היו רק בסיס לסוכה או למבנה קל אחר, כפי שמוצאים גם היום ביהודה ובשומרון, ולא מבני אבן שלמים ומסיביים. מגדל 21 היה כנראה היחיד שנבנה לגובה רב למדי וקורה בלוחות אבן. בשלוחת צור נתן הסמוכה, לעומת זאת, התגלו למעלה ממאה גתות מכל התקופות, אך מגדלים ספורים בלבד, כמעט כולם בשוליה; נראה שהסיבה לכך היא שמרבית השטחים המעובדים היו קרובים ליישוב (חורבת מגדל) ועל כן לא היה צורך במגדלים (רון תשל״ז[א]:30–37), ואילו השטח הנדון בצור יגאל היה מרוחק יחסית ועל כן הם נדרשו. כמו כן, התגלו מערות טבעיות ליד גתות אחדות שיכלו לשמש לאחסון קנקני התירוש בזמן התסיסה בזכות הקרירות השוררת בהן (השוו גרינהוט תשנ״ח:150).

סמוך למגדל 21 ולבריכה 34 נמצאו ריכוזי חרסים מהתקופות הרומית–הביזנטית שמקורם כנראה — בהעדר יישוב של ממש במקום — ב״אדמת חורבה״ דשנה שהובאה מאחד היישובים הסמוכים לצורך טיוב הקרקע החקלאית. תופעה זו הובחנה גם במקומות אחרים (פורת תשל״ה [קיסריה]; עירון־לובין תשנ״ד:73 [חורבת חרמשית]; דופין וגיבסון תשנ״ה:11, 22 [גולן]; שיאון ואחרים תשס״ז:137 [חורבת לבד]).

ריבוי בורות המים בשטח שנסקר (13 לפחות), שהיה אזור חקלאי ללא מבני מגורים של ממש, בולט למדי. נראה שבהעדר מעיינות באזור חצבו תושבי הכפרים הסמוכים בורות מים בכל מקום מתאים מבחינת המסלע ומבחינת היכולת לכוון את מי הנגר לתוכם. מי הבורות הסמוכים ליישובים (כמו בורות 7 ו־8, ליד חורבת חנות) שימשו קרוב לוודאי לצרכי יום־יום של תושביהם, ואילו מי הבורות המרוחקים יותר שימשו אולי להפעלת מתקנים (כמו בריכה 34) או להשקיית חלקות שלחין קטנות בערוצים המעובדים (כמו בורות 30 ו־33) — תופעה שהובחנה גם בצור נתן (איילון, קדרון ושרביט תש״ן:111; ר׳ גם דר תשמ״ב:336–339).

תופעה נוספת ראויה לציון היא הסבת מערות קבורה מהתקופות הרומית–הביזנטית, למשל מערה 23, למפחמות בתקופות הממלוכית והעות׳מאנית — מתקנים שגרמו להרס הצומח בסביבתם (אביצור 1976:160–161; 1988:174–177; רז תשמ״ה:15); תופעה דומה נתגלתה גם בחורבת חנות (בק־נכטיגל ואיילון, בהכנה), בג׳מעין (דר תשמ״ו), בשילה (Kjaer 1931:87) ובאזור בית שמש (דגן תשנ״ו:77) במערות טבעיות (Golani 2005:89); ישנן גם עדויות אתנוגרפיות לכך (Wilson 1906:249), אך התופעה עדיין לא נחקרה כראוי. כידוע, העיקרון העומד בבסיס הפיכתו של חומר עצי לפחם הוא שרפה אטית בסביבה מעוטת חמצן, בכיסוי ערמת העצים בעפר מעורב בקש (אביצור 1988:175–176). ייתכן שמטרה זו הושגה במערה סגורה כמעט לחלוטין, ללא צורך בשכבת העפר.

מתקן אחר, שפגיעתו בצומח הייתה קשה אולי אף יותר, הוא כבשן הסיד (שפנייר וששון תשס״א); שישה התגלו בסקר, אך לא נחפרו. הם נבנו בדרך כלל מעל גאיות ובשולי הערוצים העשירים בצמחייה (שפנייר תשנ״א:291), והפעלתם הצריכה כמות רבה של חומר דלק צמחי (שפנייר תשס״א:13–14), שהיה מצוי בשפע באזור טרשי זה. קשה לתארך כבשנים (דר תשמ״ב:351; שיאון ואחרים תשס״ז:150), אך נראה שיש ביניהם קדומים ומאוחרים.

השרידים מעידים שנוסף להפקת סיד עסקו באזור גם במלאכות אחרות (לצד, כמובן, חקלאות ומרעה). חציבות מרובות נותרו מפעילות חוצבים בשטח; ייתכן שחלק מערמות האבנים, המכונות בדרך כלל ״ערמות סיקול״ (Golani 2005:80–82), הן למעשה פסולת סיתות ראשוני של אבנים בשטח (השוו אביצור 1976: איור 337). יסודות הקירות שבצבצו מהערמות יכלו לשמש לתמיכת האבנים או בסיס למבנה קל שהצל על העובדים. גם בריכה 34 שימשה למלאכה כלשהי שאי אפשר להגדירה בוודאות; היא נועדה להכיל מים, אולי בהקשר לעיבוד צמר או עור, אם כי נראה יותר שימוש הקשור לעיבוד תוצרת חקלאית, שכן המתקן נחצב בתוך מכלול חקלאי.

קשה להסביר את התקופה הקצרה יחסית שבה שימש האזור החקלאי שתואר לעיל ואת נטישתו דווקא בתקופה של פעילות אינטנסיבית בכל האזור — הן בשולי הר שומרון הן בשרון הדרומי, לרבות בשטחים מאיכות גרועה יחסית — שאף גברה במחצית השנייה של התקופה הביזנטית (רול ואיילון 1989:178–183; איילון, קדרון ושרביט תש״ן:117–118). ייתכן שבתקופה זו הוכשרו בסיקול או בניקוז שטחים אחרים, טובים יותר, ואילו שטחי הטרשים הנדונים כאן ננטשו. סביר להניח שהם המשיכו לשמש למרעה, להפקת סיד

ולפעילויות דומות. תופעה דומה הובחנה באום ריחן, שבצפון־מערב השומרון, וגם שם לא נמצא לכך הסבר מניח את הדעת (דר, טפר וספראי תשמ״ו:138–139). אפשר כמובן לקשור זאת למרידות השומרונים (דר תשס״ב; די סגני תשס״ב), אף שבאזורים שומרוניים מובהקים, סמוכים, צור נתן בפרט והשרון הדרומי בכלל, לא הובחנה ירידה כזאת בהיקף היישוב והעיבוד החקלאי. יש לציין, שבחורבת חנות התגלו מקווה טהרה ונרות מטיפוס ״שומרוני״; נרות מטיפוס זה נתגלו גם בחורבת רעש ובחורבת נשה שבתחומי כוכב יאיר.

באזור הנדון לא הובחנו — בין היתר עקב יכולת הנשיאה הדלה יחסית של הקרקע והעדרם המוחלט של בתי בד — מקבצי מתקנים ״משפחתיים״, דוגמת אלו שנמצאו בשלוחת צור נתן (איילון, קדרון ושרביט תש״ן:111–117) ובאזור כוכב יאיר, הקרוב עוד יותר. סביר להניח שכל ערוץ מדורג — והמגדל והגת שהתגלו לצדו — השתייכו למשפחה או לבית אב, אולם הדגם אינו ברור דיו כדי לבצע מחקר נרחב יותר, לרבות חישובי תפוקה וייצור (השוו דר תשמ״ו; ספראי ופיקסלר 1993:221–223).

שאלה משנית, שנלווית לממצאי החפירה והסקר שתוארו לעיל היא, האם מוֹתר החפירה על הסקר ובאיזו מידה אפשר להסיק מסקנות כלשהן מסקר השרידים הגלויים על פני השטח. הדעות חלוקות ונעות מאמונה ביכולתו של סקר מדוקדק לצייר תמונה שלמה של תולדות האתר והיקפו בתקופות השונות (אהרוני תשכ״ג:111–112; Portugali 1982) עד לפקפוק בכך.[8] כמקרה מבחן יכולים לשמש אתרים 4–8, שכאמור נסקרו ולאחר מכן נחפרו, והממצא שנתגלה בהם הוא כדלקמן: מערות קבורה — 2 בסקר, 2 בחפירה ו־4 בעבודות הפיתוח;[9] קברי ארגז — 2 בסקר, 2 בחפירה; גתות — 3 בסקר, 5–6 בחפירה; מתקנים אחרים — 2 בסקר, 6 בחפירה. רק בחפירה התגלו חציבות רבות ושני מצבורי חרסים, שלא נודעו קודם, ועדויות לפעילות רבה למדי בחלק מהמתקנים בתקופות הממלוכית והעות׳מאנית. הן בסקר הן בחפירה נמצאו כלי חרס מתקופות שקודמות לתקופה הרומית, גושי זכוכית גולמית ושברי כבשני זכוכית. המסקנה מבדיקה מצומצמת זו היא שאכן צדקו הסבורים שתוצאות הסקר מוגבלות.

הערות

[1] הסקר (רישיון מס׳ G-76/1991) נערך בחודשים מאי–אוקטובר 1991 מטעם רשות העתיקות, כחלק מסקר מפת טייבה (מפה 61), בניהול איתן איילון ובהשתתפות אביבה בושנינו מרשות העתיקות, יהושע דריי (סקר מתכות) ומתנדבים.

[2] החפירה (הרשאה מס׳ A-1947) נערכה בדצמבר 1992 ובפברואר 1993 מטעם רשות העתיקות ובמימון חברת אילן ירון שפיתחה את השטח. כמה מהשרידים נהרסו במהלך הכשרת השטח, לפני חפירתם (למשל אתרים 1 ו־10). את החפירה ניהל איתן איילון (תשנ״ד), והשתתפו בה ירדנה ויזנברג ויונל שרביט, מתנדבים (לרבות חברי הסדנה על שם צבי אילן במכון אבשלום) ופועלים שכירים. סייעו בארגון אלי ינאי, יורם לוטן ז״ל ואופיר נסל ממרחב מרכז של רשות העתיקות. את המדידות והצילומים בשטח ביצע המחבר. כלי החרס צוירו בידי יוסף קפליאן ואת המטבעות זיהתה ססיליה מאיר ממוזיאון ארץ־ישראל, תל אביב.

[3] את אתרים מס׳ 3, 38 ו־39 גילה יורם לוטן ז״ל, אז מפקח רשות העתיקות באזור.

[4] אף שבסקר ובחפירה נמצאו חרסים מתקופות קדומות יותר, בעיקר מתקופת הברזל 2, לא היה אפשר לשייך בוודאות שריד או מתקן כלשהו לתקופות אלה.

[5] בסקרים ובחפירות באתר, לרבות בחפירות בק ובדחי, לא התגלה כל ממצא מהתקופה הצלבנית (המאות הי״ב–הי״ג לסה״נ), על אף הפרסום של פרינגל (Pringle 1986:30). גם בחורבת מגדל שבצור נתן הסמוכה, שבה ערך המחבר חפירות וסקרים נרחבים, לא נתגלה ממצא כלשהו מתקופה זו (איילון תשס״ב). נראה על כן, שיש לבדוק מחדש את תוצאות הסקר של פרינגל באתרי האזור מחד גיסא, או למצוא תשובה להעדר ממצא צלבני באזור פורה ואסטרטגי זה, שבשוליה המזרחיים של סניוריית ארסור, מאידך גיסא (ר׳ רול ואיילון 1989:191–195, 234). אפשר גם שהשטח היה מחוץ לתחום המנהלי של העיר ועל כן לא הייתה בו התיישבות חשובה.

[6] בסקר שערך המחבר בשוליה הדרומיים הובחנו שרידי בית בד תעשייתי מהסוג האופייני ליישובי הסביבה, לרבות משקולת של מכבש בורג באתרה (מוצגת כיום בגן הארכיאולוגי בכוכב יאיר), ובצפונה נסקר בית בד קטור, פשוט, מהסוג האופייני לשטחים הפתוחים באזור (בק־נכטיגל ואיילון, בהכנה).

[7] סקר מפת עמקה. אני מודה לרפאל פרנקל על המידע (בעל פה).

[8] דוגמה מאלפת למגבלות הסקר היא עיר הנמל הסמוכה אפולוניה; במשך השנים התגלה בה ממצא אקראי ומועט מהתקופה הרומית, אך לא ברור היה היכן מצויים שרידי עיר זו שחשיבותה הייתה ידועה מהמקורות ההיסטוריים. בשנת 1980 התגלו במפתיע שרידי מבנים וממצא עשיר מאוד

מתקופה זו בשוליה הדרומיים, ממש מתחת לפני השטח (Roll and Tal 2008:134–136).

[9] המערות, שהיו עשירות בממצא, נמצאו ברצועה הצרה המשתרעת לאורך הכביש, שלא נחפרה בשלב ב׳ של החפירות, ונתגלו באקראי במהלך הרחבתו (בק־נכטיגל ואיילון, בהכנה; בדחי ואיילון, בהכנה); שלוש מהן נחפרו תחת לחץ זמן ומגבלות ידועות אחרות, ומידע מדעי רב־חשיבות אבד עקב כך.

הפניות

אביצור ש׳ 1976. **אדם ועמלו, אטלס לתולדות כלי עבודה ומיתקני ייצור בארץ־ישראל**. ירושלים.

אביצור ש׳ 1988. עבודות היער. בתוך ש׳ אביצור, עורך. **מבחר מאמרים בידיעת ארץ־ישראל, תהליכי ייצור ואורחות חיים**. ירושלים–תל אביב. עמ׳ 162–185.

אהרוני י׳ תשכ״ג. **ארץ־ישראל בתקופת המקרא: גיאוגרפיה היסטורית**. ירושלים.

איילון א׳ תשנ״ד. סקר צור יגאל. **חדשות ארכיאולוגיות** קא־קב:66.

איילון א׳ תשס״ב. חורבת מגדל (צור נתן) — כפר שומרוני קדום. בתוך א׳ שטרן וח׳ אשל, עורכים. **ספר השומרונים**. ירושלים. עמ׳ 235–251.

איילון א׳, קדרון א׳ ושרביט י׳ תש״ן. מיקבצי המיתקנים בשדות צור נתן בתקופה הרומית־ביזנטית. **ישראל — עם וארץ** ה–ו:93–120.

אילני ש׳ 1972. **הגיאולוגיה של איזור טולכרם (דו״ח מס׳ ממ/27/501), המכון הגיאולוגי**. ירושלים.

אילני ש׳ 1986. **נתניה, מפה גיאולוגית 1:50,000**. ירושלים.

אלגביש י׳ 1977. **שקמונה, הקרמיקה מהתקופה הרומאית**. חיפה.

בדחי ר׳ תשנ״ז. חורבת חנות (א). **חדשות ארכיאולוגיות** קז:49–50.

בדחי ר׳ ואיילון א׳, בהכנה. מערות קבורה בחורבת חנות. **עתיקות**.

בהט ד׳ תשמ״ב. ארבע מערות קברים בגבעת המבתר. **עתיקות** ח:35–40.

בית־אריה י׳ ואיילון א׳, בהכנה. **מפת כפר־סבא (77)** (סקר ארכיאולוגי של ישראל). ירושלים.

בק ע׳ תשנ״ז. חורבת חנות (ב). **חדשות ארכיאולוגיות** קז: 50–51.

בק־נכטיגל ע׳ ואיילון א׳, בהכנה. חפירות בשולי היישוב בחורבת חנות. **עתיקות**.

גליק ד׳ תשנ״ז. חורבת חנות. **חדשות ארכיאולוגיות** קו: 73–74.

גצוב נ׳, טפר י׳ וקטלב ע׳ 2008. מדרך עוז, ח׳ אל־ח׳שאש. **חדשות ארכיאולוגיות — חפירות וסקרים בישראל** 120 (11.9.2008). http://www.hadashotesi.org.il/report_detail.asp?id=905&mag_id=114 (תאריך גישה 24.2.2011).

גרוסמן ד׳ ודרמן ע׳ תשנ״ב. תמורות בשימושי הקרקע ביהודה ושומרון (1988–1991). בתוך ז״ח ארליך וי׳ אשל, עורכים. **מחקרי יהודה ושומרון ב**. ירושלים. עמ׳ 291–310.

גרינהוט צ׳ תשנ״ח. חורבת חרמשית, עונות 1988–1990. **עתיקות** 34:121–172.

דגן י׳ תשנ״ו. מפעל החפירות ברמת בית שמש (שלב א׳). **חדשות ארכיאולוגיות** קה:77–78.

דופין ק׳ וגיבסון ש׳ תשנ״ה. יישובים עתיקים וסביבתם בלב הגולן — תוצאותיהן של עשר שנות סקר (1978–1988). **קתדרה** 73:3–25.

די סגני ל׳ תשס״ב. מרידות השומרונים בארץ־ישראל הביזנטית. בתוך א׳ שטרן וח׳ אשל, עורכים. **ספר השומרונים**. ירושלים. עמ׳ 454–480.

דר ש׳ תשמ״ב. **התפרוסת היישובית של מערב השומרון בימי הבית השני, המשנה והתלמוד, והתקופה הביזנטית**. תל אביב.

דר ש׳ תשמ״ו. משק וייצור חקלאי בארץ־ישראל הרומית־ביזנטית. בתוך א׳ אופנהיימר, א׳ כשר וא׳ רפפורט, עורכים. **אדם ואדמה בארץ־ישראל הקדומה**. ירושלים. עמ׳ 142–169.

דר ש׳ תשס״ב. עדויות ארכאולוגיות למרידות השומרונים בתקופה הביזנטית. בתוך א׳ שטרן וח׳ אשל, עורכים. **ספר השומרונים**. ירושלים. עמ׳ 444–453.

דר ש׳, טפר י׳ וספראי ז׳ תשמ״ו. **אום ריחן, עיירה מתקופת המשנה**. תל אביב.

זיגלמן ע׳ תשמ״ח. קבר הרודיאני ליד תל אבו שושה. בתוך ב׳ מזר, עורך. **גבע, תגליות ארכיאולוגיות בתל אבו־שושה משמר העמק**. ירושלים. עמ׳ 13–42.

זיגלמן ע׳ תשנ״ח. כלי החרס מחפירות סומקה. בתוך ש׳ דר. **סומקה, עיירה יהודית בכרמל**. תל אביב. עמ׳ 311–356.

ישראל י״מ 2006. **משפחת כלי עזה השחורים מן התקופה העות׳מאנית**. עבודת דוקטור, אוניברסיטת בן גוריון בנגב. באר שבע.

מטנס א׳ תשס״ד. חורבת נשה. **חדשות ארכיאולוגיות — חפירות וסקרים בישראל** 116:36–44.

מילבסקי י׳ תשנ״ו. נחל ירמות (צפון). **חדשות ארכיאולוגיות** קה:112–116.

סגל א׳ תשס״ג. חורבת חנות. **חדשות ארכיאולוגיות — חפירות וסקרים בישראל** 115:44–47.

ספראי ז׳ ופיקסלר י׳ 1993. חורבת כספה — הישוב ונחלתו. בתוך ז״ח ארליך, עורך. **שומרון ובנימין ג**. ירושלים. עמ׳ 202–223.

עיטם ד׳ תשס״ה. המתקנים וכלי האבן. בתוך א׳ זרטל. **סקר הר מנשה ד**. תל אביב. עמ׳ 648–723.

עירון־לובין מ׳ תשנ״ד. חורבת חרמשית (נאות קדומים) — 1992. **חדשות ארכיאולוגיות** קא־קב: 72–73.

פורת י׳ תשל״ה. גני קיסרי. **קדמוניות** ח:90–93.

פורת י׳ 1989. טיח באמות מים כאינדיקטור כרונולוגי. בתוך ד׳ עמית, י׳ הירשפלד וי׳ פטריך, עורכים. **אמות המים הקדומות בארץ־ישראל — קובץ מחקרים**. ירושלים. עמ׳ 69–76.

פיינגרש ע׳ ועיטם ד׳ תשמ״ט. **ארץ היין**. תל אביב.

פרנקל ר׳ ואיילון א׳ תשמ״ט. **גפן, גתות ויין בעת העתיקה**. תל אביב.

רול י׳ ואיילון א׳ 1989. **אפולוניה ודרום השרון, דגם של עיר חוף והעורף היישובי שלה**. תל אביב.

רון צי״ד תשל״ז[א]. **המלונות כביטוי לחקלאות המדרגות בהרי יהודה ושומרון**. תל אביב.

רון צי״ד תשל״ז[ב]. התפוצה של המדרגות החקלאיות בהרי ירושלים. בתוך א׳ שמואלי, ד׳ גרוסמן ור׳ זאבי, עורכים. **יהודה ושומרון, פרקים בגיאוגרפיה יישובית**. ירושלים. עמ׳ 210–229.

רז א׳ תשמ״ה. גחלי רתמים... על המשחרות־מפחמות במדבר יהודה. **חלמיש** 2:15–16.

שיאון ע׳, עד ע׳, היימן מ׳ ופרנוס ג׳ תשס״ז. סקר וחפירות בחורבות אנושה ולבד בשפלת שומרון. **עתיקות** 55: 109–159.

שמואלי א׳, עזב ע׳ ויחיא ל׳. 2008. חורבת נשה. **חדשות ארכיאולוגיות — חפירות וסקרים בישראל** 120 (23.11.2008). http://www.hadashotesi.org.il/report_detail.asp?id=947&mag_id=114 (תאריך גישה 24.2.2011).

שפנייר י׳ תשנ״א. חוות כבשני סיד בהר כביר. בתוך ז״ח ארליך, עורך. **שומרון ובנימין ב**. ירושלים. עמ׳ 288–295.

שפנייר י׳ תשס״א. **כבשני סיד בארץ־ישראל**. בתוך י׳ שפנייר וא׳ ששון. **כבשני סיד בארץ־ישראל**. תל אביב. עמ׳ 9–22.

שפנייר י׳ וששון א׳. תשס״א. **כבשני סיד בארץ־ישראל**. תל אביב.

Ayalon E. 2009a. A Byzantine Wine Press at H. Nasha. In E. Ayalon, R. Frankel and A. Kloner eds. *Oil and Wine Presses in Israel from the Hellenistic, Roman and Byzantine Periods* (BAR Int. S. 1972). Oxford. Pp. 181–183.

Ayalon E. 2009b. Byzantine Wine Presses at Zur Natan. In E. Ayalon, R. Frankel and A. Kloner eds. *Oil and Wine Presses in Israel from the Hellenistic, Roman and Byzantine Periods* (BAR Int. S. 1972). Oxford. Pp. 167–173.

Ayalon E. 2009c. The Open-Air Oil Presses at Zur Natan. In E. Ayalon, R. Frankel and A. Kloner eds. *Oil and Wine Presses in Israel from the Hellenistic, Roman and Byzantine Periods* (BAR Int. S. 1972). Oxford. Pp. 163–165.

Calderon R. 2000. Roman and Byzantine Pottery. In Y. Hirschfeld. *Ramat Hanadiv Excavations, Final Report of the 1984–1998 Seasons.* Jerusalem. Pp. 91–165.

Finkelstein I. 2006. The Iron Age Pottery: Levels L–5, L–3, H–5 and H–4. In I. Finkelstein, D. Ussishkin and B. Halpern eds. *Megiddo* IV: *The 1998–2002 Seasons* (Tel Aviv University Institute of Archaeology Monograph Series 24). Tel Aviv. Pp. 303–314.

Frankel R. 1999. *Wine and Oil Production in Antiquity in Israel and Other Mediterranean Countries* (JSOT/ASOR Monograph Series 10). Sheffield.

Golani A. 2005. Salvage Excavations in the Modi‘in Landscape. *‘Atiqot* 50:73–97.

Hütteroth W.-D. and Abdulfattah K. 1977. *Historical Geography of Palestine, Transjordan and Southern Syria in the Late 16th Century.* Erlangen.

Johnson B.L. 2008. The Pottery. In J. Patrich. *Archaeological Excavations at Caesarea Maritima Areas CC, KK and NN, Final Reports* I: *The Objects.* Jerusalem. Pp. 13–206.

Kjaer H. 1931. Shiloh: A Summary Report of the Second Danish Expedition, 1929. *PEFQSt*:71–88.

Kuhnen H.-P. 1987. *Nordwest-Palästina in hellenistisch–römischer Zeit, Bauten und Gräber im Karmelgebiet.* Weinheim.

Portugali Y. 1982. A Field Methodology for Regional Archaeology: The Jezreel Valley Survey. *Tel Aviv* 9:170–188.

Pringle D. 1986. *The Red Tower (al-Burj al-Ahmar).* London.

Roll I. and Tal O. 2008. A Villa of the Early Roman Period at Apollonia–Arsuf. *IEJ* 58:132–149.

Silberstein N. 2000. Hellenistic and Roman Pottery. In Y. Hirschfeld. *Ramat Hanadiv Excavations, Final Report of the 1984–1998 Seasons.* Jerusalem. Pp. 420–469.

Wilson C.T. 1906. *Peasant Life in the Holy Land.* New York.

Zimhoni O. 2004. The Pottery of Levels V and IV and Its Archaeological and Chronological Implications. In D. Ussishkin. *The Renewed Archaeological Excavations at Lachish (1973–1994)* (Tel Aviv University Institute of Archaeology Monograph Series 22). Tel Aviv. Pp. 1643–1788.

AGRICULTURAL AND INDUSTRIAL INSTALLATIONS AND BURIAL CAVES FROM THE ROMAN AND BYZANTINE PERIODS AT ẒUR YIG'AL

ETAN AYALON
(PP. 123–144)

A survey and trial excavations on behalf of the Israel Antiquities Authority were carried out in 1991–1993 in preparation for the establishment of the Ẓur Yig'al settlement (map ref. NIG 1983–2000/6795–806; OIG 1483–500/1796–806; Fig. 1), northeast of Kibbutz Eyal. The work was directed by the author as part of research for the archaeological survey map of eṭ-Ṭaiyibe (Map 61).

The surveyed area (1.25 sq km; Fig. 2), which adjoins Naḥal Marzeva on the western foothills of Samaria, extends over low rocky hills, some of which were terraced and cultivated. Most of the significant remains were recorded at the northern end of the area, on the southern margins of Ḥorbat Ḥanut. Prior to the beginning of the survey, damage to ancient remains was noted in about half the area.

Sixteen winepresses of various sizes were identified in the survey, some paved with white mosaics and equipped with screw presses. The survey also recorded thirteen cisterns, seven towers, five burial caves, two cist tombs, six limekilns, as well as cupmarks, piles of small stones, rock cuttings, natural caves, many agricultural terraces and some unidentified installations. The area seems to have been used as marginal agricultural land, worked for a relatively short period of time by one or more of the nearby settlements such as Ḥorbat Ḥanut or Ḥorbat Nashe.

Five towers (Figs. 3, 9, 12; Plans 1, 3, 6, 7, 9), four winepresses (Figs. 5–8; Plans 2–5), a reservoir (Fig. 11; Plan 8), a rock-cut sarcophagus *in situ* (Figs. 15, 16; Plan 11) and a burial cave (Figs. 13, 14; Plan 10) were excavated in the eastern part of the area. Several small winepresses were only partly cleaned out during the survey in order to ascertain their structure (Fig. 19; Plans 12–15).

The majority of the finds date from the Roman and Early Byzantine periods (Figs. 4, 10, 18). The winepresses, some of which are quite large, are simple, and most of them are located near a tower. This 'winepress and tower' combination, found near a formerly cultivated plot or valley, is a known feature in these periods. Most of these small 'towers' probably served as bases for booths or rectangular structures. The large number of winepresses versus the absence of oil presses testifies to the predominance of viniculture in this region at the time.

This area was abandoned for unknown reasons at the beginning of the Byzantine period. Activities were renewed in the Mamluk and Ottoman periods, when the burial cave was used to convert wood into charcoal. The numerous limekilns in this area may also have been active during these periods.

CAPTIONS TO ILLUSTRATIONS

Fig. 1. Location map.
Fig. 2. Map of surveyed and excavated sites in the Ẓur Yig'al area.
Fig. 3. Tower 11, looking west.
Plan 1. Tower 11: (a) earlier phase; (b) later phase.
Fig. 4. Finds from Installations 11 and 28.
Fig. 5. Winepress 11, looking east.
Plan 2. Winepress 11, plan and section.
Plan 3. Tower and Winepress 28, plan and section.
Fig. 6. Winepress 28, looking southeast.
Fig. 7. Winepress 15, looking south.
Plan 4. Winepress 15, plan and section.
Fig. 8. Winepress 16 collecting vat, looking east.
Plan 5. Winepress 16, plan and section.

Fig. 9. Tower 18, looking west.
Plan 6. Tower 18.
Plan 7. Tower 21.
Fig. 10. Pottery finds from Installations 21, 23 and 34.
Fig. 11. Reservoir 34, looking north.
Plan 8. Reservoir 34, plan and section.
Fig. 12. Tower 34, looking northeast.
Plan 9. Tower 34, plan and section.
Plan 10. Burial Cave 23, plan and sections.
Fig. 13. Burial Cave 23, looking south from outside toward the courtyard and the entrance opening.
Fig. 14. Burial Cave 23, looking south to the western burial trough; note the remains of charcoal and soot from the phase when the cave was used for charcoal production.
Fig. 15. Sarcophagus 27, looking west.
Plan 11. (a) Sarcophagus 27 and nearby rock-cuttings, plan and section; (b) sarcophagus lid, plan and section.
Fig. 16. Fragment of the sarcophagus lid.
Plan 12. Site 1.
Plan 13. Site 2, plan and section.
Plan 14. Site 9.
Fig. 17. Site 20: The water cistern and its capstone, looking south.
Fig. 18. Pottery finds from Sites 20 and 30.
Fig. 19. Site 31, looking north.
Plan 15. Site 39, plan and section.