עתיקות 71, התשע״ג

חורבת עילין (עלית): מתקנים חצובים מהתקופות ההלניסטית המאוחרת והרומית הקדומה ושרידי יישוב מהתקופות הביזנטית והאסלאמית הקדומה

שלומית וקסלר־בדולח

מבוא

בחודשים מאי–יולי 1993 נערכה חפירת הצלה בחורבת עילין (נ״צ רי״ח 30–75/62805–19935, רי״י 30–75/12805–14935; וקסלר־בדולח תשנ״ז),[1] שבתחומי העיר בית שמש, בשפלת יהודה. רשת של נחלים הזורמים מערבה לים יצרה באזור גבעות מעוגלות ומבודדות למדי, המופרדות זו מזו בעמקי נחל מרובים. על המורד הצפוני־המערבי של אחת הגבעות האלה ועל פסגתה (310–330 מ׳ גובה מעל פני הים; איור 1) שוכנת חורבת עילין. המסלע באתר קרטוני, ומעליו התפתחה קרקע מסוג רנדזינה בהירה. בעמקים הצטברו אדמות סחף פוריות שמוצאן מהרי יהודה. האקלים באזור ים־תיכוני, לח למחצה, כמות המשקעים הממוצעת היא 400–450 מ״מ לשנה והטמפרטורה השנתית הממוצעת היא כ־20 מעלות צלסיוס (ויזל תש״ם). האקלים הנוח והקרקע הפורייה עודדו התיישבות באזור במהלך התקופות, כפי שעולה מהשרידים שנחשפו באתר. החורבה ממוקמת סמוך לדרך שהובילה משער הגיא דרומה, דרך בית שמש, לכיוון בית גוברין. הדרך עוברת בגבול הגאוגרפי שבין השפלה הגבוהה לנמוכה.

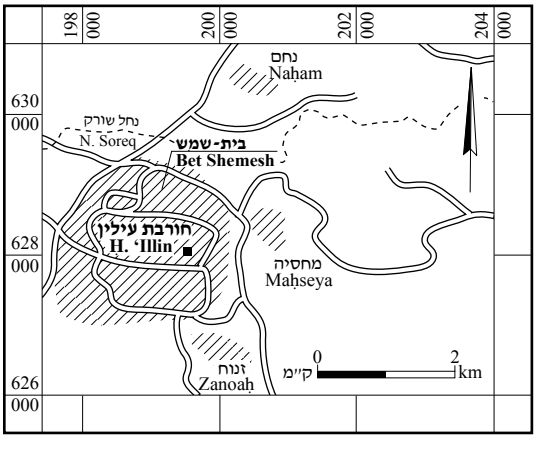

איור 1. מפת איתור.

האתר נסקר בעבר (זליגמן ומאי תשנ״ג) ונחלק לשני אתרי משנה: חורבת עילין (עלית), שבה נחשפו מערות קבורה ומגורים מהתקופות ההלניסטית והרומית הקדומה, בורות מטויחים ומתקנים מהתקופות הרומית והביזנטית ושרידי מבנים מהתקופות הביזנטית והאסלאמית הקדומה; וחורבת עילין (תחתית), ובה שרידים מתקופת הברונזה הקדומה 1 (בראון תשנ״ג). בשנת 1992 חפר יוחנן זליגמן בחורבת עילין (עלית), לפני בניית מאגרי מים במקום (טרם פורסם). בשנת 1998 חפר צבי גרינהוט שרידים של מבנים מהתקופה האסלאמית הקדומה במורד הגבעה, כ־50 מ׳ צפונית־מערבית לשרידים המתוארים בדוח זה (גרינהוט תשס״ד).

החפירה נערכה על ראש הגבעה ועל מדרונה המערבי (איור 2). מערות קבורה, בורות ומתקנים תת־קרקעיים (VII–I) נחשפו על ראש הגבעה.[2] המתקנים נחצבו ושימשו מהמאה הא׳ לפסה״נ עד אמצע המאה הב׳ לסה״נ. חלקם היה בשימוש בתקופות מאוחרות, כפי שמעידים שברים של כלי חרס מהתקופות הביזנטית, האומיית והממלוכית שנמצאו בתוכם.[3]

במרכז המדרון המערבי נפתחו שטחי החפירה העיקריים (A, B ו־C; איורים 2, 3) הפרוסים על כארבעה דונם, ונחשפו בהם שרידים של יישוב שהתקיים משלהי התקופה הביזנטית (המאות הו׳–הז׳ לסה״נ) עד התקופה העבאסית (המאה הי׳ לסה״נ). למרגלות המדרון המערבי נחפרו מערת קבורה (E), המתוארכת למאה הא׳ לפסה״נ – אמצע המאה הב׳ לסה״נ, וכן גת (D) ומחצבה (F) שתאריך חציבתן אינו ידוע.

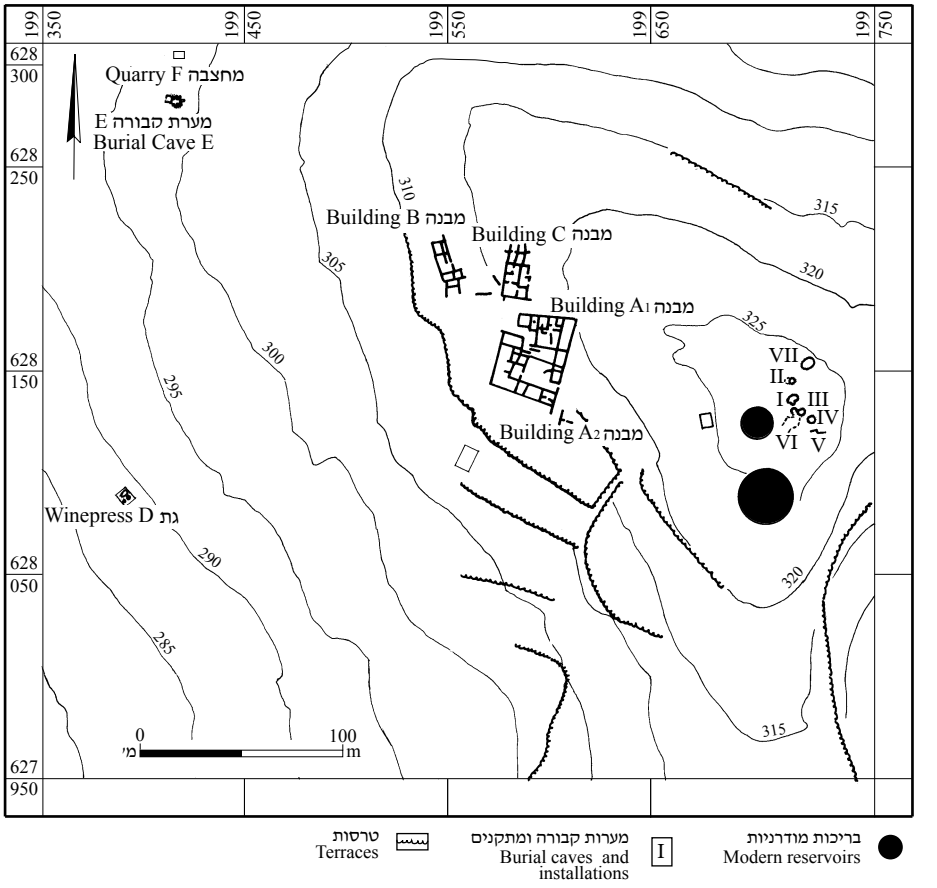

איור 2. מפת שטחי החפירה.

איור 3. חורבת עילין, מרכז המדרון, מבט מן האוויר לכיוון דרום.

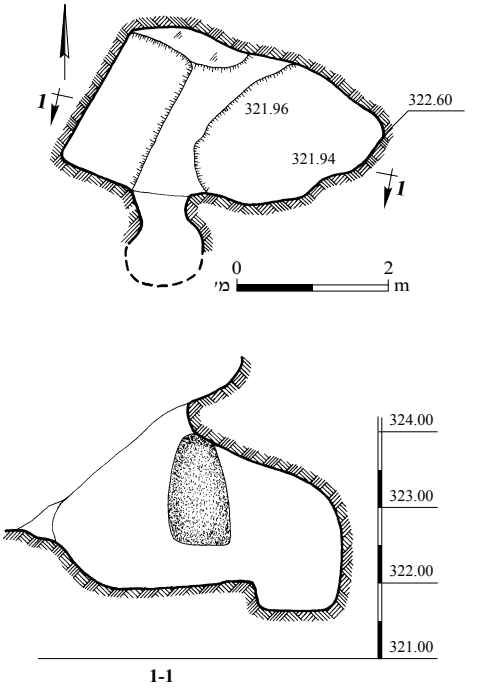

תכנית 1. מערה I, תכנית וחתך.

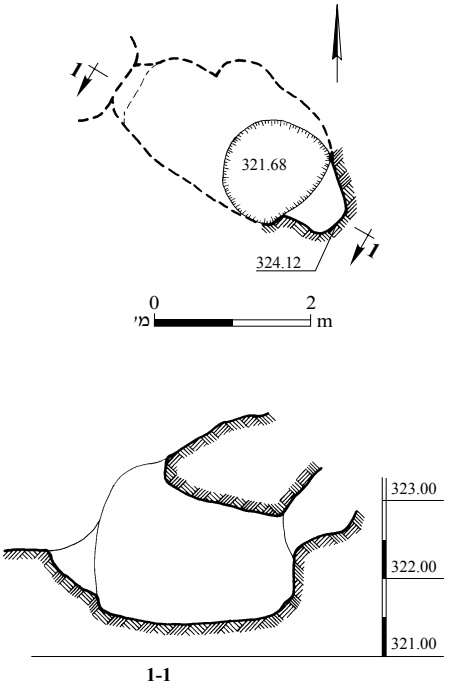

תכנית 2. מערה II, תכנית וחתך.

המרחק הרב בין שטחי החפירה והממצא המתוארך לתקופות השונות אינם מאפשרים לקשור בין השרידים. מסיבה זו יתוארו קודם המתקנים החצובים, המתוארכים לימי הבית השני, ולאחר מכן שרידי היישוב מהתקופות הביזנטית–האסלאמית הקדומה.

מתקנים חצובים מהתקופות ההלניסטית המאוחרת והרומית הקדומה

מתקנים חצובים נחשפו על ראש המדרון ובתחתיתו (ר׳ איור 2), ובהם מערות קבורה (I, II, E), מערת מגורים (VI), בורות מטויחים (III, IV, VII, VIII), גת (D) ומחצבה (F). בתוך המתקנים, ובעיקר בבורות החצובים, נמצאו שברים רבים של כלי חרס שהיו נפוצים ביישובים יהודיים בימי הבית השני. כמו כן, נתגלו שברים של כלי זכוכית, כלי עצם ומטבעות שיפורטו להלן.

מערות קבורה

מערה I (תכנית 1). המערה חצובה בסלע הקרטון; היא נפגעה בחלקה המזרחי מכלי מכני לפני החפירה. פיר אנכי צר (0.6 מ׳ רוחב) ומדורג הוביל מראש הגבעה אל חדר קבורה תת־קרקעי, סגלגל (3.5 × 2.0 מ׳, גובה 2 מ׳). הפיר (לא נחפר), שהיה סתום במפולות סלע, הוביל לצד הדרומי של חדר הקבורה. בחלק המערבי של חדר הקבורה נתגלה שקע מלבני חצוב ברצפת הסלע (2.2 × 1.0 מ׳, עומק 0.4 מ׳), ששימש כנראה לקבורה. שרידים של צבע אדום השתמרו מעל שקע הקבורה, על דופנות המערה ועל תקרתה. במערה נמצאו עצמות אדם במצב השתמרות גרוע ושברים של כלי חרס (ר׳ להלן, איור 9), ובהם סירי בישול, קנקנים (שלושה מהם שלמים) ופך. כמו כן, נתגלה שבר של כלי זכוכית (לא צויר; ר׳ Katsnelson, this volume) ומטבע מימי אלכסנדר ינאי (103–76 לפסה״נ; סוקולוב, כרך זה: מטבע מס׳ 1). על סמך הממצא, אפשר לתארך את עיקר השימוש במערה למאה הא׳ לפסה״נ. ייתכן שהמערה הייתה בשימוש גם במאה הא׳ לסה״נ.

מערה II (תכנית 2). המערה חצובה בסלע, כ־6 מ׳ מצפון למערה I, וצורתה דומה; היא נפגעה בחלקה המזרחי מכלי מכני לפני החפירה. למערה פיר אנכי, צר (0.6 מ׳ רוחב) ומדורג, שהוביל מראש הגבעה אל הצד המערבי של חדר קבורה תת־קרקעי, סגלגל (3.0 × 1.5 מ׳, גובה 2 מ׳),

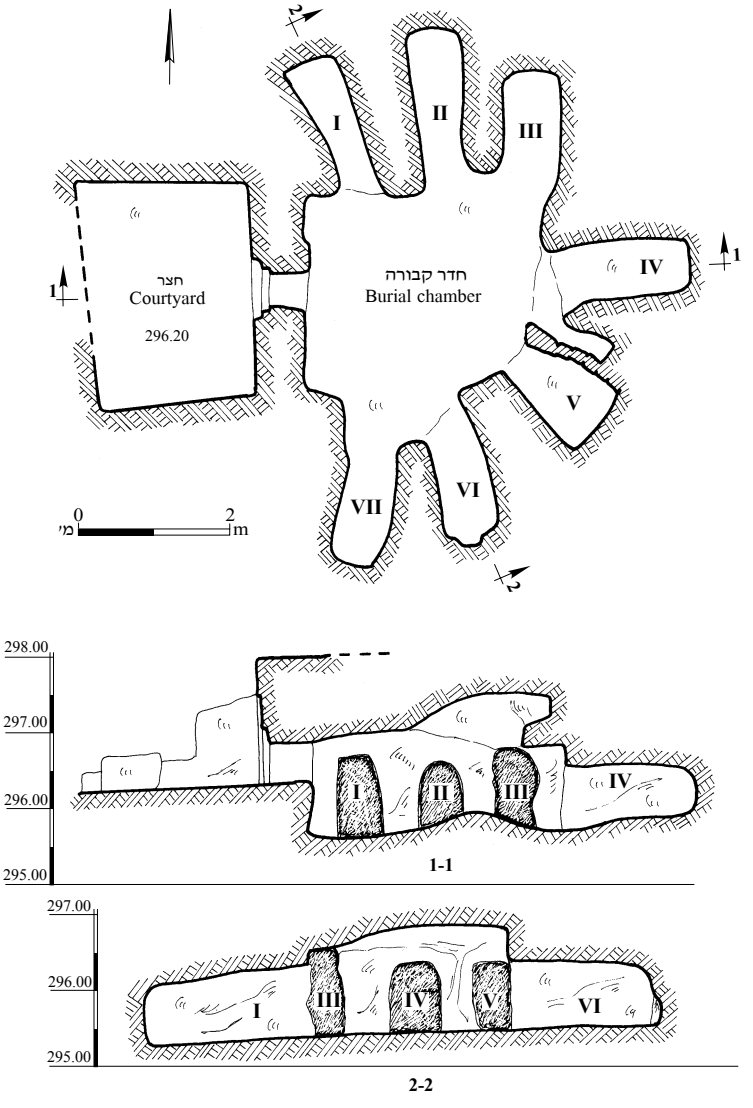

תכנית 3. מערה E, תכנית וחתכים.

שרצפתו שטוחה (תכנית 2: חתך 1–1). הפיר (לא נחפר) היה סתום במפולות סלע. בדופנותיו הצפונית והמזרחית של תא הקבורה חצובים שקעים רדודים. על רצפת המערה נתגלו עצמות אדם במצב השתמרות ירוד, ועל כן לא זוהו. ממצא כלי החרס (ר׳ להלן, איור 10) כולל שבר של נר מקורצף (לא צויר), שתאריכו מסוף המאה הא׳ לפסה״נ עד אמצע המאה הב׳ לסה״נ, ושברים של קנקנים. על סמך הדמיון בתכניתן של מערה זו ושל מערה I ובשל סמיכותן זו לזו, אפשר להניח שראשית השימוש במערה היה במאה הא׳ לפסה״נ. הממצא מעיד כי המערה שימשה במאה הא׳ לסה״נ, ואולי אף בראשית המאה הב׳ לסה״נ.

מערה E (תכנית 3; איור 4). זוהי מערת כוכים החצובה במורד המדרון, כ־300 מ׳ צפונית־מערבית למערות I ו־II (ר׳ איור 2). בחזית המערבית של המערה נחשפה חצר מלבנית חצובה בסלע

איור 4. מערה E, חזית המערה, מבט למזרח.

(3.0 × 2.5 מ׳, 1.2 מ׳ גובה השתמרות הדפנות). בדופן המזרחית של החצר נחצבה גומחה דמוית קשת (1.4 מ׳ רוחב, 2.5 מ׳ גובה מרבי, 0.2 מ׳ עומק), ובתוכה נחצב פתח הכניסה למערה (0.8 × 0.8 מ׳; איור 4), המוקף מגרעת צרה שנועדה לקלוט אבן גולל.

המערה נחצבה ככל הנראה בתוך חלל טבעי, ועל כן תכניתה אינה רגולרית: חדר הקבורה מרובע (3.0 × 2.5 מ׳, גובה 1.4 מ׳), ושבעה כוכים (I–VII) חצובים בשלוש מדופנותיו. הפינה הדרומית־המזרחית של חדר הקבורה מעוגלת, והרצפה שטוחה בדרך כלל, ללא הקפדה יתרה (תכנית 3: חתכים 1–1, 2–2). מפתח הכניסה יורדים (0.7 מ׳) אל חדר הקבורה שתקרתו שטוחה במערב ועולה קלות במזרח. אורך הכוכים 1.25–2.00 מ׳, וגובהם הממוצע 0.8–0.9 מ׳. בדופן הצפונית של חדר הקבורה חצובים שלושה כוכים (I–III), לשניים מהם (II–III) מבוא משותף. בדופן המזרחית חצובים שני כוכים (IV–V) ושניים נוספים חצובים בדופן הדרומית (VI–VII), ולהם מבוא משותף. כוך V חצוב בפינה המעוגלת של האולם, בתוך חלל טבעי. קיר אבנים שהוקם בצדו הצפוני הצר אותו, והותיר חלל צר בינו לבין כוך IV. בדופן הדרומית של כוך VI (1.4 מ׳ אורך, 0.7 מ׳ רוחב, 0.7 מ׳ גובה) חצוב במפלס הרצפה שקע מעוגל (0.3 מ׳ רוחב, 0.1 מ׳ עומק), ששימושו אינו ידוע.

המערה נשדדה בעבר, והייתה מלאה עפר. לוחות הסגירה של הכוכים היו מוטלים על רצפת חדר הקבורה. מעט עצמות במצב השתמרות רע נתגלו על רצפת חדר הקבורה ובכוכים.[4] כן נמצאו שברים של כלי חרס (ר׳ להלן, איור 11), ובהם סיר בישול, קנקנים, פכית, נרות ושתי גלוסקמות. בחלק הפנימי של כוך V ניצבה גלוסקמה עשויה מאבן, ללא עיטור, סגורה במכסה שטוח (B4016), גלוסקמה נוספת עשויה מאבן נמצאה בקצה הפנימי של כוך VI כשהיא פתוחה, מלאה בעפר (B4014) ועל קרקעיתה שברי עצמות.[5] את הדופן הרחבה של הגלוסקמה מעטר דגם צמחי של ורדה חרוטה בתוך עיגול. דגם זה היה נפוץ בימי הבית השני (וקסלר־בדולח תשנ״ח: 34–37, איורים 11, 14, 21, 24, 25, 27, 29, 31 ודיון שם). מכסה של גלוסקמה נמצא על רצפת חדר הקבורה, ושברים נתגלו בכוכים V ו־VI. ממצא זה מלמד כי בעבר הייתה במערה עוד גלוסקמה אחת לפחות.

במערה קברו קבורה ראשונית בכוכים, ולאחר מכן ליקטו את העצמות והניחו אותן בגלוסקמות. מנהג זה היה נפוץ בקרב האוכלוסייה היהודית ביהודה מימי הורדוס ועד המאה הב׳ לסה״נ (קלונר תש״ם). נר שמן מטיפוס ׳נרות הדרום׳ (ר׳ להלן, איור 11: 6), שנתגלה במערה מעיד כי היא הייתה בשימוש אחרי שנת 70 לסה״נ, כנראה עד מרד בר־כוכבא (שנת 135 לסה״נ).

מערת מגורים, בורות ומתקנים מטויחים

מערה VI (תכנית 4; איור 5). זוהי מערת מגורים תת־קרקעית, שלה מתאר מלבני (8.0 × 2.5 מ׳). היא חצובה דרומית־מערבית לבור III. הכניסה למערה הייתה דרך פיר המצוי במערב ובו גרם מדרגות. הפיר נסתם בעבר באבנים ובעפר ולא נחפר. הכניסה למערה בזמן החפירה נעשתה דרך פתח שנפער

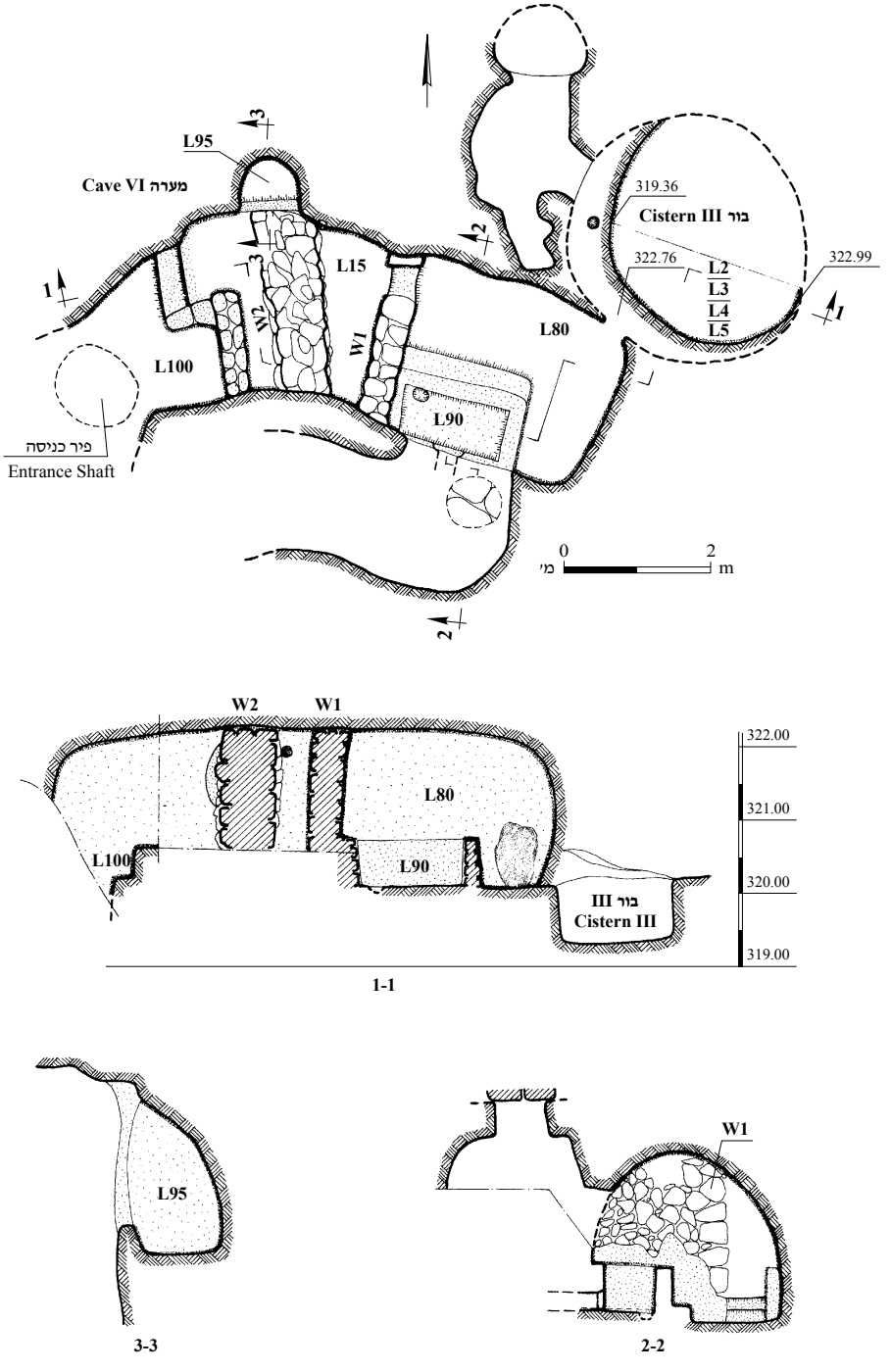

תכנית 4. מערה VI, תכנית וחתכים.

איור 5. מערה VI, קיר 1, מבט למערב.

בדופן הדקה המפרידה בינה לבין בור III. מהפיר נכנסים לחלל המערה, שם נחשף מתקן מטויח (L100; 2.3 מ׳ רוחב) שנחפר חלקית. שתי מדרגות לפחות הובילו אל קרקעית המתקן, שלא נחשפה.[6] בדופן הצפונית של החלל המרכזי (L15; 4.0 × 2.5 מ׳) נחצבו גומחה קטנה לנר (0.2 × 0.2, עומק 0.15 מ׳) וגומחה גדולה (L95: 0.6–0.7 מ׳ רוחב ועומק, 1 מ׳ גובה) ומטויחת, ששימשה כנראה לאחסון. במתקן המטויח (L100) נתגלו שברי כלי חרס שתוארכו למאות הא׳ לפסה״נ – הא׳ לסה״נ. המערה נחצבה בימי הבית השני ושימשה במהלכה. המדרגות המטויחות מצביעות על האפשרות שהמתקן שימש מקווה טהרה.

במערה נעשה שימוש גם בתקופה הביזנטית, שבמהלכה נבנה קיר (W1; תכנית 4; איור 5) שחילק אותה לשני חדרים: מערבי (L15) ומזרחי (L80). הקיר בנוי משני פנים של אבנים בינוניות, מהוקצעות חלקית, המלוכדות בטיח בוץ מעורב בחרסים. בצדו הצפוני של קיר 1 שולב פתח (0.5 מ׳ רוחב) ומשני צדיו קבועות מזוזות אבנים גדולות. הקיר נבנה למלוא גובה המערה ושימש גם לתמיכתה. בפינה הדרומית של החדר המזרחי (L80; 2.5 × 2.7 מ׳, גובה 2.1 מ׳) הוקמה בריכת מים מלבנית (L90; 1.4 × 0.6 מ׳, עומק 0.7 מ׳); ספסל (1.8 מ׳ אורך, 0.3 מ׳ רוחב) בנוי לאורך דופנה הצפונית. הבריכה והספסל טויחו בטיח בוץ בצבע חום, המכיל חלוקי אבן קטנים. מים הובאו לבריכה מבור מים שהיה צמוד אליה מדרום (לא נחפר), דרך צינור חרס שהשתמר באתרו. דופנות המערה וקיר 1 כוסו בטיח אפור, משוח במשיכות מברשת גסות. מאוחר יותר נבנה קיר 2 (0.8 מ׳ רוחב) לרוחב החדר המערבי מאבנים גדולות, לא מסותתות. ראשו של קיר 2 תמך בתקרה, והוא ביטל את השימוש בגומחות החצובות שבצפון המערה. במילוי שסתם את חלל המערה ואת המתקנים שבה נמצאו שברים של כלי חרס (ר׳ להלן, איור 16), המלמדים כי המערה שימשה בימי הבית השני (המאות הא׳ לפסה״נ – הא׳ לסה״נ) ובתקופה הביזנטית.

הממצא מלמד שהמערה נחצבה כנראה בימי הבית השני, וייתכן שהיה בה גם מקווה טהרה. בתקופה הביזנטית נעשה שימוש בחלק מהמערה, שנחלקה בקיר 1 לשני חדרים. בתקופה זו נבנו במערה מתקנים, כמו בריכת האגירה, שטויחו בטיח בוץ מעורב בשברי כלי חרס. חלק מהמתקנים יצאו מכלל שימוש, כנראה בגלל התמוטטות שהביאה לבניית הקיר (W2) שתמך בתקרה.

בור III (תכנית 4). הבור, החצוב בסלע, צמוד למערה VI מצד צפון־מזרח; מתארו פעמוני. הבור נפגע מכלי מכני לפני החפירה ורק חלקו התחתון השתמר (3.35 מ׳ קוטר, 1.5 מ׳ גובה מרבי; תכנית 4: חתך 1–1). כתוצאה מהתמוטטות הסלע

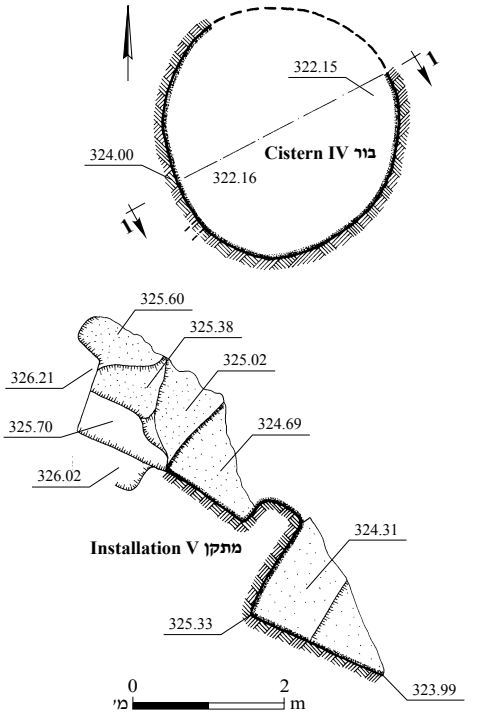

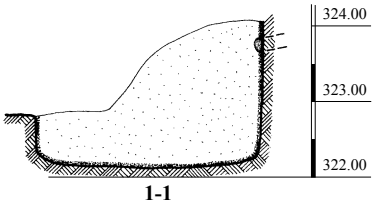

תכנית 5. בור IV ומתקן V, תכנית וחתך.

איור 6. בור IV, מבט למערב.

במקום נפער פתח צר בדופן הדרומית־המערבית, המשותפת לו ולמערה VI. שרידי טיח שהשתמרו על דופנות הבור מלמדים כי הוא טויח בעבר, ונראה ששימש לאגירת מים. בתוך רובד העפר התחתון שהצטבר על קרקעיתו (L5) נתגלו שברי כלי חרס שתוארכו מהמאה הב׳ עד אמצע המאה הא׳ לפסה״נ (איורים 12:10–14; 13:25, 26; 14:39, 43, 44). רובד נוסף של עפר (L2, L3, L4) הצטבר מעל הרובד התחתון, ובו שברי כלי חרס שתוארכו מסוף המאה הא׳ לפסה״נ עד אמצע המאה הב׳ לסה״נ (איורים 12:1–9; 13:15–24, 27–31; 14:32–38, 40–42, 45–50), כלי זכוכית (לא צוירו) ומטבע מימי הורדוס (37–4 לפסה״נ; סוקולוב, כרך זה: מטבע מס׳ 3). כמו כן, נתגלו בבור שבר של כלי מידה עשוי אבן (איור 15:1), חרוז טורקיז (איור 15:2) וקובייה עשויה עצם (איור 15:3). הממצא מלמד שהבור היה בשימוש רצוף משלהי המאה הב׳ לפסה״נ עד המאה הב׳ לסה״נ.

בורות IV ו־VII (בור IV — תכנית 5; איור 6; בור VII — תכנית 6). על ראש המדרון, סמוך לבור III, נמצאו בורות חצובים ומטויחים הדומים לו בצורתם. הבורות (IV: 3.2 מ׳ קוטר הרצפה, 1.85 מ׳ גובה מרבי של הדפנות; VII: 4.8 מ׳ קוטר הרצפה, 1.5 מ׳

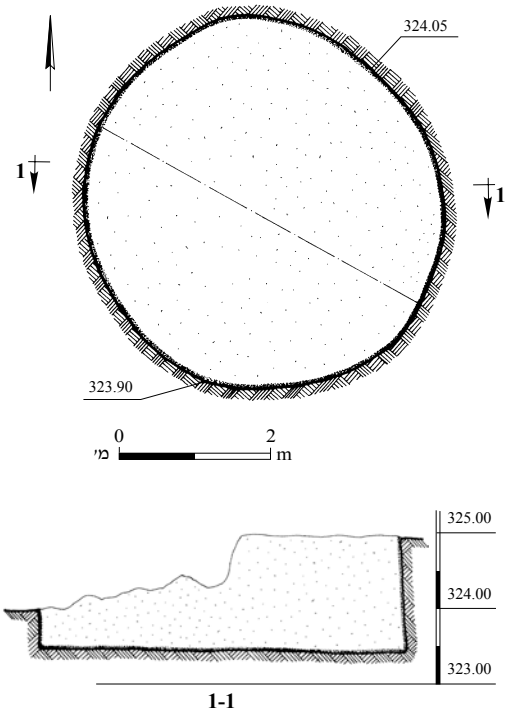

תכנית 6. בור VII, תכנית וחתך.

גובה מרבי של הדפנות) היו מלאים עפר; נחפרה מחצית שטחו של כל בור. המילוי הכיל שברי כלי חרס ממגוון תקופות. השברים המאוחרים ביותר נתגלו בבור IV, ותוארכו לתקופה הממלוכית (המאות הי״ג–הט״ו לסה״נ; לא צוירו). השברים המאוחרים מבור VII תוארכו לתקופה הביזנטית (לא צוירו). על סמך צורת הבורות ומיקומם אפשר להניח שחציבתם נעשתה בד בבד עם חציבת בור III, דהיינו במהלך המאות הא׳ לפסה״נ – הא׳ לסה״נ, אך נסתמו בתקופות מאוחרות יותר, כעדות הממצא.

מתקן V (תכנית 5). המתקן נמצא 3 מ׳ מדרום לבור IV, ויורדים אליו דרך ארבע מדרגות לפחות (0.3–0.4 מ׳ גובה כל מדרגה) מצופות בטיח אפור. החלל התת־קרקעי נהרס מהכלים המכניים לפני החפירה. הממצא הכיל שברים קטנים של כלי חרס מהתקופה הרומית הקדומה (לא צוירו) וכלי זכוכית (לא צוירו). נראה כי המתקן היה חלק ממערכת של בורות ומערות שנחצבו באתר בימי הבית השני.

מתקני תעשייה

גת D (תכנית 7; איור 7). מדרום למערת קבורה E נתגלתה גת חצובה בסלע, החשופה בחלקה בתוך מטע זיתים. לגת שלושה חלקים: משטח דריכה, בור שיקוע ובור איסוף שנמצאו בו שרידי טיח. משטח הדריכה מרובע (L2020; 3.5 × 2.0 מ׳); הוא נפגע בחלקו הצפוני מכלי מכני, וייתכן שבמקור היה

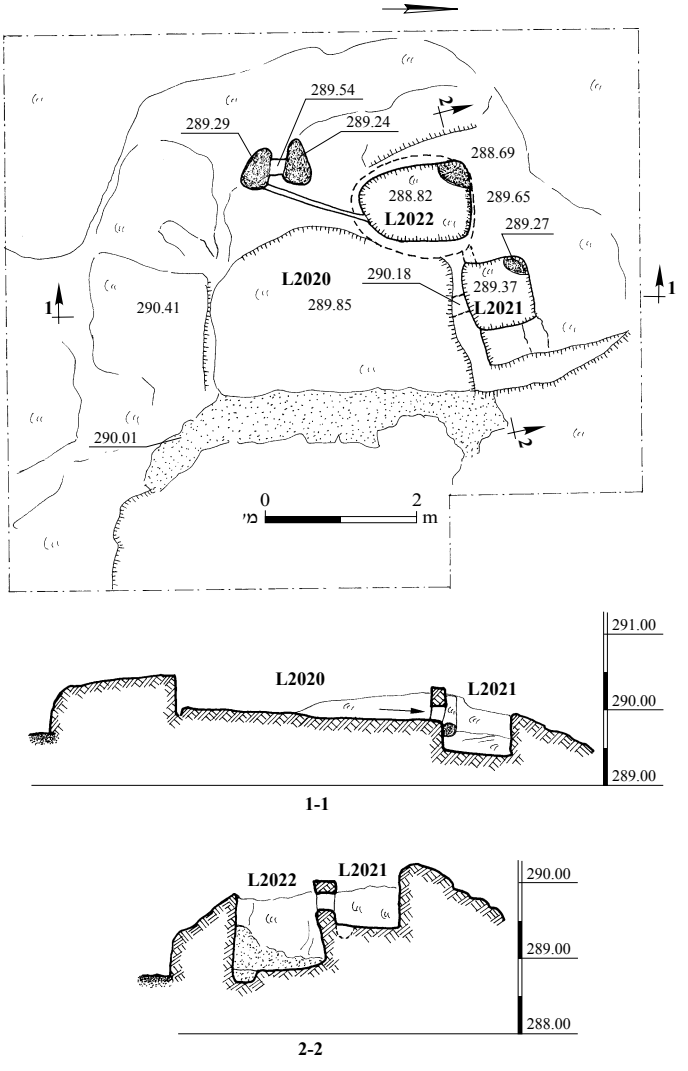

תכנית 7. גת D, תכנית וחתכים.

איור 7. גת D, מבט למזרח.

רחב יותר. תעלה צרה ופתוחה (0.2 מ׳ רוחב, 0.2 מ׳ עומק) קושרת בין המשטח לבור שיקוע מרובע (L2021; 0.9 × 0.9 מ׳, 0.75 מ׳ עומק). נקב חצוב מקשר בין בור השיקוע לבור האיסוף. בור האיסוף (L2022) סגלגל ומתרחב כלפי מטה (1.6 × 1.3 מ׳, עומק 1.2 מ׳). בפינתו הדרומית־המערבית חצוב שקע רדוד. בשוליים המזרחיים של הגת חצוב נקב, ששימש כנראה לקשירת חבל, אולי לבהמה. הממצא שנתגלה בתוך הגת ובמילוי שהצטבר בתוכה היה מעורב. על סמך צורת הגת ומרכיביה אפשר לייחס אותה לטיפוס ״ארבעת המרובעים״ (פרנקל תשמ״ד:86, 196–197), האופייני למרכז הארץ משך תקופה ארוכה. העדר מרכיבים כמו פסיפס, מכבש קורה או בורג, הנפוצים בגתות מהתקופה הביזנטית, מאפשר לייחס את הגת לתקופה קדומה יותר, אך לא בוודאות.

מחצבה F (איור 8). מצפון למערה E נחשפו שרידי מחצבה (11 × 4 מ׳, עומק מרבי 1.06 מ׳). קרקעית הסלע שטוחה ושוליו מדורגים. אפשר להבחין במתאר של גושי אבן מרובעים שנותקו מסלע הקרטון הלבן. ממצא כלי החרס דל ואינו מאפשר תיארוך ודאי.

הממצא במתקנים החצובים

כלי החרס

במתקנים החצובים נתגלו שברים רבים של כלי חרס מטיפוסים הנפוצים באתרים יהודיים מימי הבית השני. רוב הממצא תוארך מהמחצית הראשונה של המאה הא׳ לפסה״נ עד המאה הב׳ לסה״נ, ככל הנראה עד מרד בר כוכבא. הדיון בממצא טיפולוגי, ואילו הלוחות מציגים את הממצא על פי המכלולים הארכיטקטוניים.

קערות, ספלים וקדרות.— הקערות הנפוצות באתר הן קערות שלהן דופן דקה ושפה פשוטה, נוטה פנימה (איור 12:1–4). קערות מטיפוס זה נפוצות במכלולים מהמאות הא׳ לפסה״נ – הא׳ לסה״נ, ונתגלו ביריחו (Bar-Nathan 2002:85–87, Nos. 189–228), בירושלים (Mazar and Mazar 1989: Pl. 1:4, 5) ובהרודיון (Bar-Nathan 1981:61–62, Pls. 6:5; 10:22). כן נמצאו קערות (ר׳ איור 12:5, 6) שדומות להן נמצאו ביריחו (Bar-Nathan 2002:88–90, Nos. 230, 242, 243). באתר נמצאו גם ספלים (איור 12:7, 8), שבהרודיון תוארכו למאות הא׳ לפסה״נ – הא׳ לסה״נ (Bar-Nathan

איור 8. מחצבה F, מבט למזרח.

1981:63, Pls. 1:23; 6:24–28), וקדרה (ר׳ להלן, איור 9:12) שתוארכה למאה הא׳ לסה״נ (Bar-Nathan 1981:61, Pls. 6:1–3).

סירי בישול.— רוב סירי הבישול סגורים (איור 10:12–14), והם דומים לסירים החשמונאיים מיריחו (Bar-Nathan 2002:66–67, Nos. 123–152) ומירושלים: גבעת שפירא (גרשוני וזיסו תשנ״ז:56–58, איור 1:32) וחקל דמא (Ben-Arieh and Coen-Uzzielli 1996:74, Fig. 4.1:5, 6). כן נתגלו סירי בישול המתוארכים לתקופה הרומית הקדומה. לטיפוס הנפוץ שפה משולשת או פשוטה, צוואר גבוה, גוף פחוס, דופן עדינה ומצולעת ובסיס שטוח או מחודד קמעה (איורים 1:9, 2; 11:1; 13:18–23). השפה לעתים מעוצבת או שפת קרדום, ושתי ידיות סל משוכות ממנה אל הכתף. סירים מטיפוס זה נפוצים במאות הא׳ לפסה״נ – הב׳ לסה״נ (Ben-Arieh and Coen-Uzzielli 1996:77, Fig. 4.3:1–7 והפניות שם). נתגלו גם סירי בישול פתוחים שלהם כתף מזווה ושתי ידיות הנמשכות מהשפה לכתף (איורים 13:15–17; 16:1). כלים דומים תוארכו למאות הא׳ לפסה״נ – הא׳ לסה״נ (Ben-Arieh and Coen-Uzzielli 1996:77, Fig. 4.3:10). נתגלה סיר נוסף שלו שפה מקופלת היוצרת מדף למכסה (איור 16:2) וצוואר קצר נוטה כלפי חוץ. כלי דומה נמצא בהרודיון (Bar-Nathan 1981:61, Pl. 5:17) ותוארך למאות הא׳ לפסה״נ – הא׳ לסה״נ.

קנקנים ואמפורות.— הקנקן הנפוץ באתר מתוארך למאה הא׳ לפסה״נ, ולו שפה מרובעת, מקופלת, וצוואר קצר (איורים 9:3, 4; 13:24–26). קנקנים דומים תוארכו ביריחו לתקופה החשמונאית (80–30 לפסה״נ; Bar-Nathan 2002:28, Nos. 18–27). קנקן שלו שפה מעובה, נוטה כלפי חוץ (איור 16:3), תוארך למאות הג׳–הב׳ לפסה״נ (Guz-Zilberstein 1996:311, Type 1a, Fig. 6.35:6). קנקנים שלהם שפה פשוטה, צוואר ארוך זקוף או מתרחב בחלקו העליון ורכס בבסיס הצוואר (איורים 9:5, 6; 13:27–29) הופיעו בימי הורדוס ובמהלך המאה הא׳ לסה״נ בהרודיון (Bar-Nathan 1981:56–57, Pl. 3:13). בגבעת רם בירושלים תוארך טיפוס זה למאות הא׳–הב׳ לסה״נ (הרשקוביץ תשמ״ו:314–315, איור 1:1, 2).

טיפוס נוסף של קנקן (איור 9:7), שלו גוף מעוגל וצוואר קצר המתרחב לשפת מדף, מוכר מהרודיון, שם תוארך למאה הא׳ לסה״נ או קודם לכן (Bar-Nathan 1981:54–56, Pl. 2:1–6). במאות הא׳–

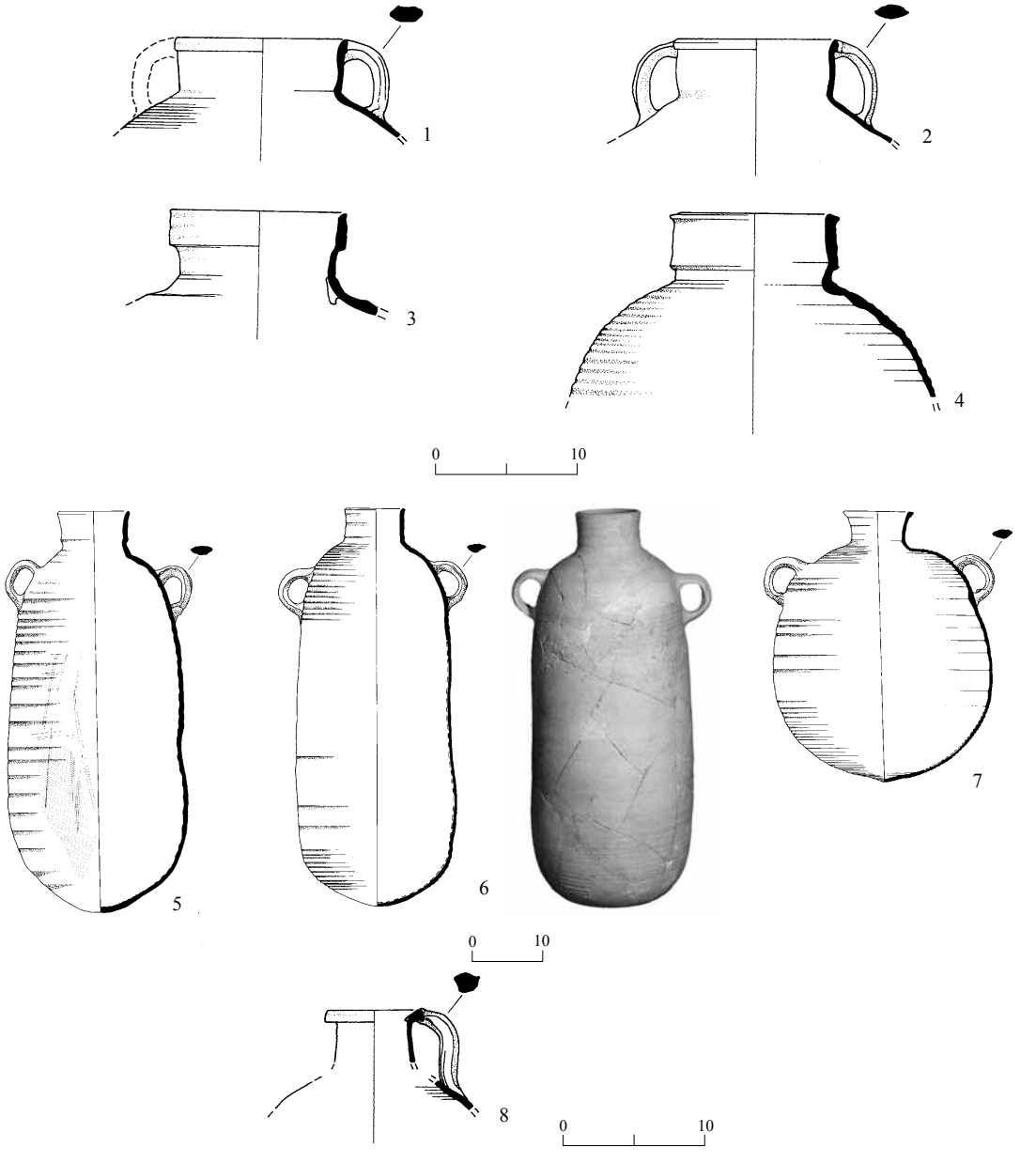

איור 9. כלי החרס ממערה I.

מס׳	סל	הכלי	תיאור
1	32.1	סיר בישול	אפור בחוץ, חום־אדמדם בפנים, ליבה אפורה
2	32.5	סיר בישול	חום–אדום; סימני פיח בחוץ
3	32.6	קנקן	חום–כתום, גריסים אדומים, ליבה אפורה
4	32.4	קנקן	כתום־ורדרד עבה וגס, גריסים שחורים, אדומים ולבנים, חצצים בהירים וכהים
5	38	קנקן	חום–כתום אחיד, גריסים לבנים וכהים
6	32.2	קנקן	חום–כתום אחיד, גריסים לבנים וכהים
7	15	קנקן	חום–כתום, גריסים לבנים ושחורים
8	10	פך	חום–כתום

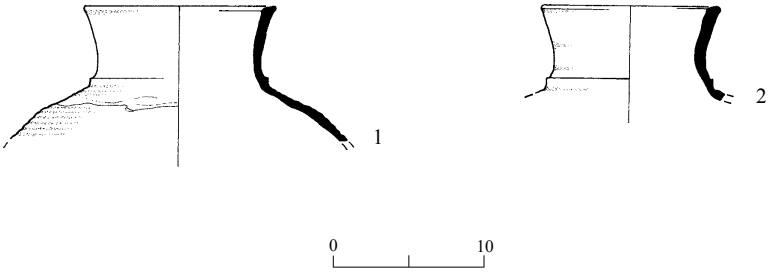

איור 10. כלי החרס ממערה II.

מס׳	סל	הכלי	תיאור
1	31	קנקן	לבן־צהבהב, גריסים לבנים, ליבה אפורה, צריפה טובה
2	14	קנקן	לבן־צהבהב, גריסים לבנים, ליבה אפורה, צריפה טובה

הב׳ לסה״נ הופיעו קנקנים שלהם שפת מדף קצרה וצוואר קצר מרוכס בבסיסו (איורים 11:2, 3; 13:31; 16:4). טיפוס זה נמצא בהרודיון (Bar-Nathan 1981:54–56: Pl. 3:5).

במערה VI נתגלו שברים של אמפורות (איור 16:5, 6), שדומות להן תוארכו בהרודיון מאמצע המאה א׳ לפסה״נ עד סופה (Bar-Nathan 1981:66, Pl. 4:2).

פכים ופכיות.— לפכים (איור 14:32–35) שפה משולשת או שפת קרדום, צוואר משפך מתרחב כלפי מעלה וידית משוכה מהשפה לכתף. פכים דומים תוארכו ביריחו לתקופות החשמונאית וההרודיאנית (המאה הא׳ לפסה״נ – המאה הא׳ לסה״נ; Bar-Nathan 2002:38, Pl. 8:52–58). לפך שבאיור 14:37 שפת ספלול, גוף כדורי, צוואר צר בחלק העליון וידית מסובבת משוכה מהשפה לכתף. פכים דומים תוארכו ביריחו למאה הא׳ לסה״נ (Bar-Nathan 2002:42, Pl. 9:67). בגבעת רם בירושלים נמשכה תפוצתם עד המאה הב׳ לסה״נ (הרשקוביץ תשמ״ו:314, איור 1:6).

בקבוקים וצפחות.— נתגלו שברים של בקבוק דמוי כישור (איור 14:39, 40), המתוארך למאה הא׳ לפסה״נ (Bar-Nathan 2002:59–61, Nos. 93–102), ושפה של בקבוק אגסי (איור 14:41), שתוארך למן השליש האחרון של המאה הא׳ לפסה״נ עד המאה הא׳ לסה״נ (גרשוני וזיסו תשנ״ז:46, איור 19:4, 5; Bar-Nathan 2002:57–59, Nos. 103–105). כמו כן, נמצא שבר של צפחת (איור 14:42). צפחות דומות נתגלו בהרודיון (Bar-Nathan 1981: Pl. 4:12, 12A, 13) וביריחו (Bar-Nathan 2002:65–66, Nos. 120–122), שם הן תוארכו למאה הא׳ לפסה״נ – המאה הא׳ לסה״נ.

נרות.— זוהו שלושה טיפוסים של נרות: (1) נרות עשויים באבניים (איור 14:43, 44) שעל חרטומם סימני פיח. נרות דומים התגלו במצדה, ותוארכו למחצית השניה של המאה הא׳ לפסה״נ (Barag and Hershkovitz 1994:11, Fig. 1.A, ור׳ דיון שם); (2) נרות מקורצפים (איורים 11:5; 14:45–50), הרוב במכלול, הנפוצים מהרבע האחרון של המאה הא׳ לפסה״נ עד המאה הב׳ לסה״נ (הרשקוביץ תשמ״ו:319, איור 11:1–4; Barag and Hershkovitz 1994:47, Type I); (3) שבר של נר דרום נמצא במערה E (איור 11:6), ולו רכס מוגבה סביב עין הנר ודיסקוס מעוטר בפסים רדיאליים צפופים. דופנות פי הנר מקורצפות בסכין. לנר ידית בוהן שלא סיימו לנקב את החור שבמרכזה ובסיס טבעת שטוח. טיפוס זה נפוץ באתרים יהודיים בדרום הארץ בשנים 70–135 לסה״נ.

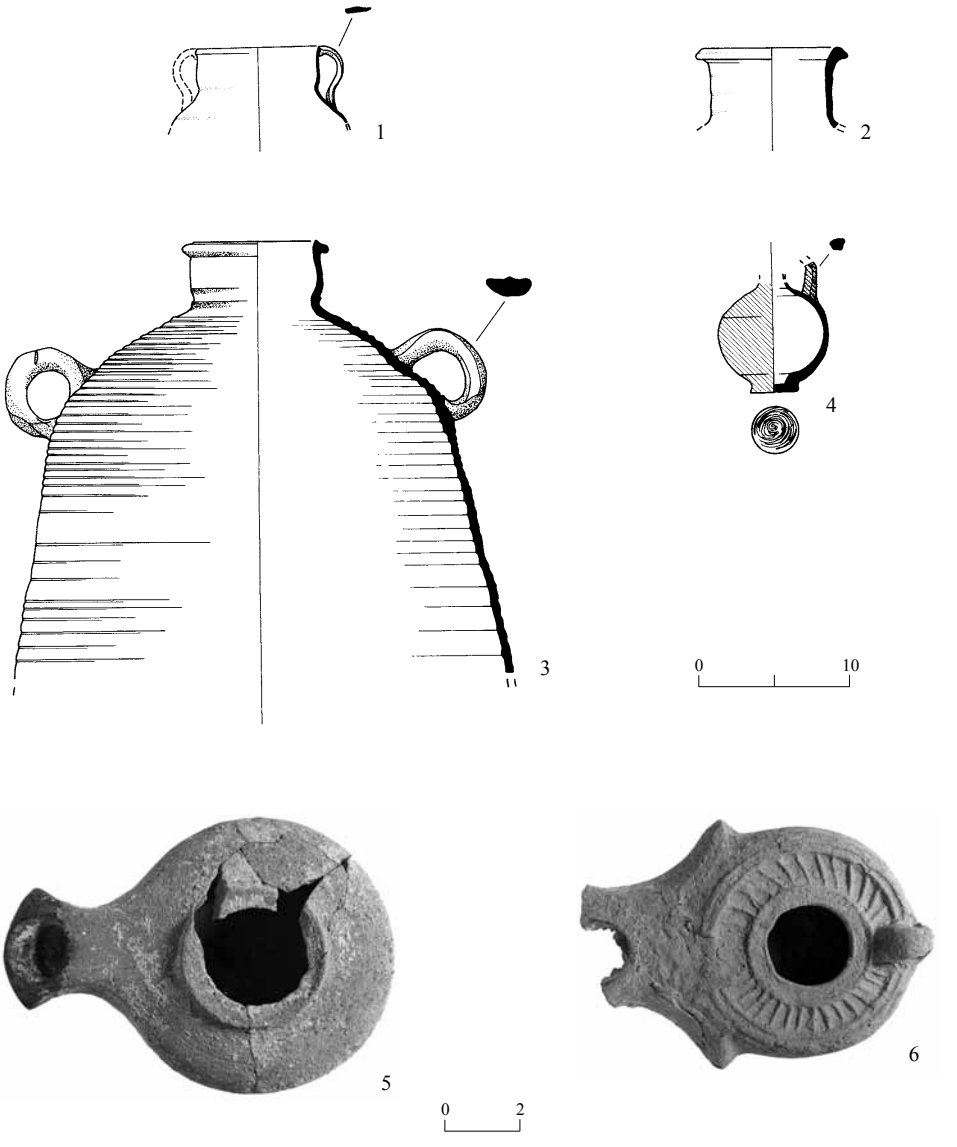

איור 11. כלי החרס ממערה E.

מס׳	כוך	סל	הכלי	תיאור
1	4	4009	סיר בישול	כתום, ליבה אפורה
2	2	4008	קנקן	חום–כתום, גריסים לבנים ושחורים
3	3	4007	קנקן	חום–כתום, גריסים לבנים ושחורים
4	1	4002	פכית	כתום־ורדרד
5	1	4005	נר מקורצף	חום–כתום, גריסים לבנים וכהים; פיח על החרטום
6	7	4011	נר דרום	חום־ורדרד, גריסים כהים; צבוע אדום

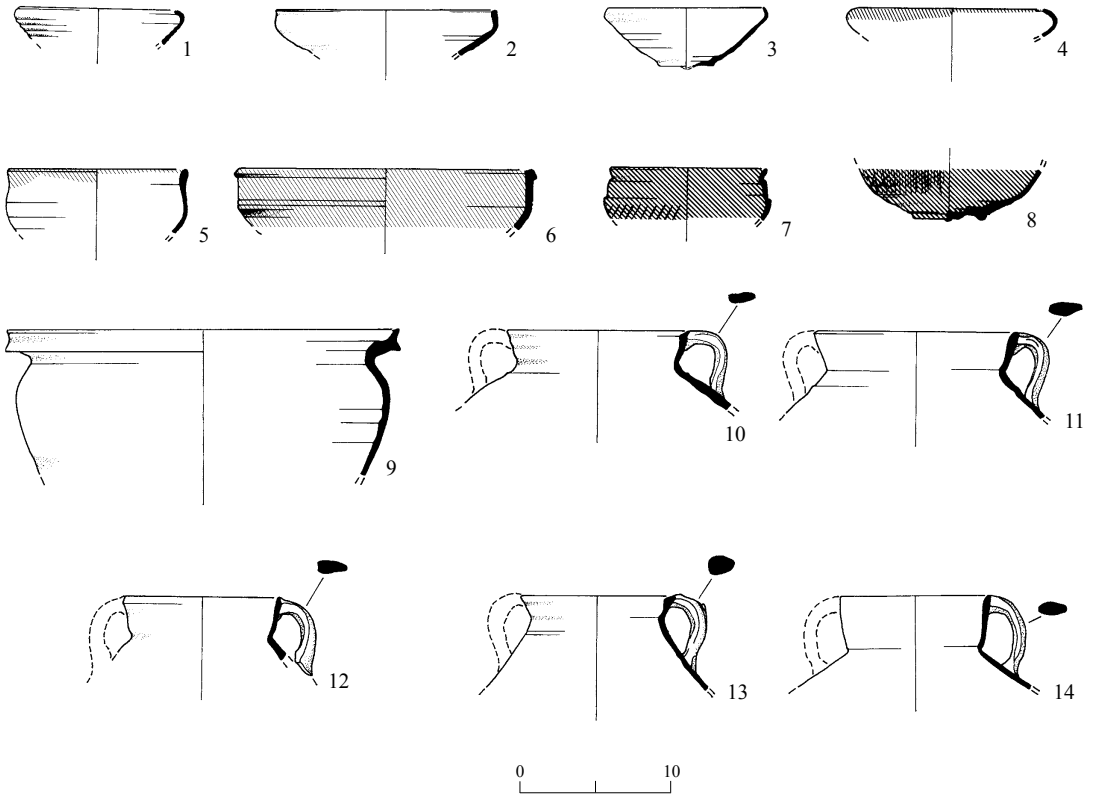

איור 12. כלי החרס מבור III.

מס׳	לוקוס	סל	הכלי	תיאור
1	4	63.2	קערה	חום–אדום, גריסים לבנים
2	3	60	קערה	חום–כתום, גריסים קטנטנים
3	3	48.1	קערה	ורדרד, גריסים לבנים, ליבה אפורה
4	2	33.3	קערה	ורדרד, מעט גריסים לבנים, ליבה אפורה; פס אדום על שני צדי השפה
5	2	33.4	קערה	חום־ורדרד, גריסים שחורים ואדומים; צבע אדום על שני צדי השפה
6	4	61	קערה	חיפוי אדום בפנים ובחוץ
7	2	33.5	ספל	כתום בפנים, שחור, צהוב ואדום בחוץ, גריסים לבנים
8	2	33.6	ספל	כתום בפנים, שחור, צהוב ואדום בחוץ, גריסים לבנים
9	2	44	קדרה	חום–כתום, גריסים לבנים, ליבה אפורה
10	5	64.1	סיר בישול	חום–אדום בחוץ, אפור בפנים; סימני פיח בחוץ
11	5	64.6	סיר בישול	חום–אדום, גריסים לבנים, ליבה אפורה
12	5	64.2	סיר בישול	חום–כתום, גריסים לבנים; סימני פיח בפנים ובחוץ
13	5	64.7	סיר בישול	חום–כתום, ליבה אפורה; סימני פיח בפנים ובחוץ
14	5	64.5	סיר בישול	חום־אדמדם, גריסים לבנים

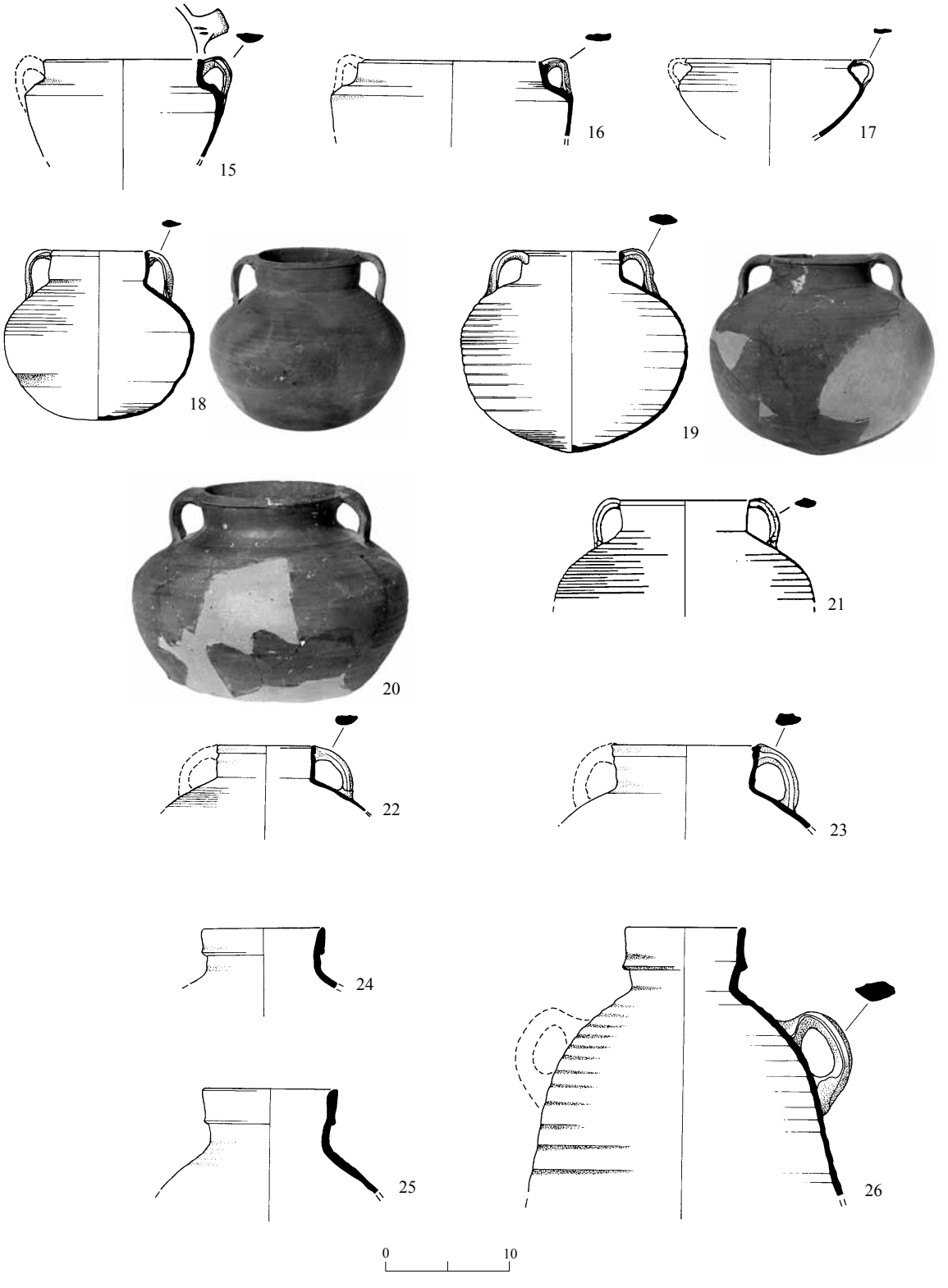

איור 13. כלי החרס מבור III (המשך).

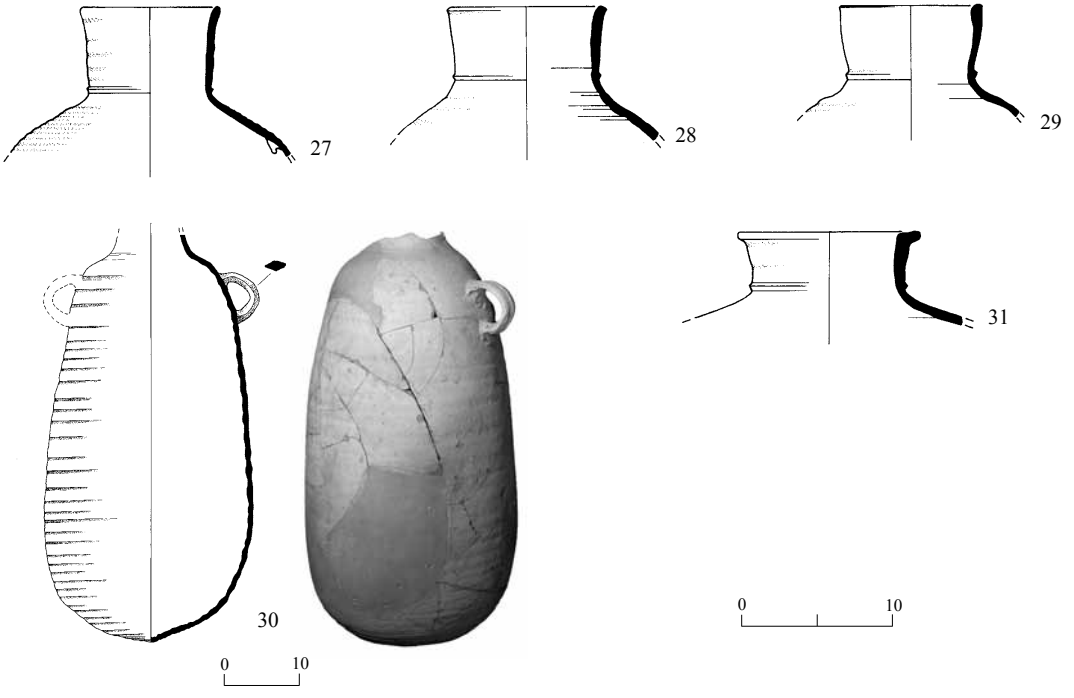

איור 13. (המשך)

מס׳	לוקוס	סל	הכלי	תיאור
15	2	16.1	סיר בישול	חום־אדמדם, גריסים לבנים, ליבה אפורה; סימני פיח על הדופן, מתחת לזיווי
16	2	16.2	סיר בישול	חום־אדמדם, גריסים לבנים, ליבה אפורה; סימני פיח על הדופן והשפה
17	2	73.1	סיר בישול	חום–אדום, גריסים לבנים; סימני פיח על הדופן
18	2	40	סיר בישול	חום־אפרפר, גריסים לבנים; סימני פיח בתחתית הסיר
19		12	סיר בישול	חום־אדמדם, גריסים לבנים; סימני פיח על הדופן
20	3	59	סיר בישול	חום־אדמדם, גריסים לבנים; סימני פיח על הדופן
21	3	56.1	סיר בישול	חום־אדמדם, גריסים לבנים
22	3	56.4	סיר בישול	חום־אדמדם, גריסים לבנים ושחורים; סימני פיח על הצוואר
23	3	48.2	סיר בישול	חום–כתום, גריסים לבנים
24	4	63.1	קנקן	חום–כתום, גריסים לבנים, ליבה שחורה
25	5	71.1	קנקן	חום–כתום, גריסים לבנים וכהים, ליבה אפורה
26	5	71.2	קנקן	כתום־ורדרד, גריסים שחורים, אדומים ולבנים, חצצים בהירים וכהים
27	2	33.7	קנקן	חום–כתום, גריסים לבנים וכהים
28	3	48.3	קנקן	חום–כתום, גריסים לבנים ואדומים רבים, ליבה אפורה; חיפוי צהבהב בחוץ
29	3	56.9	קנקן	צהבהב־ורדרד, גריסים בהירים וכהים
30	2	33.8	קנקן	חום–כתום, גריסים לבנים וכהים
31	2	73.2	קנקן	חום–אדום, גריסים וחצצים לבנים, ליבה שחורה דקה

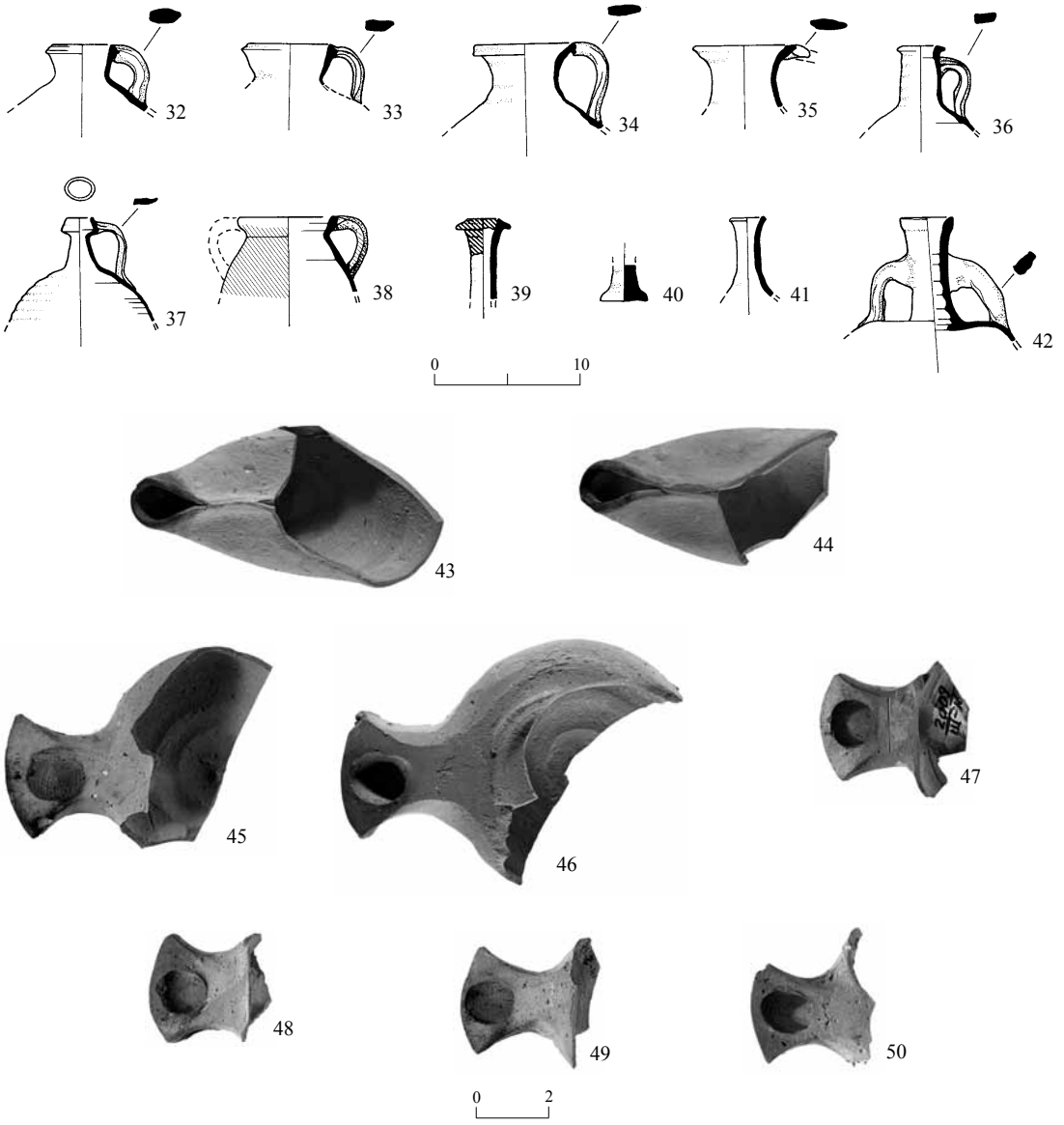

איור 14. כלי החרס מבור III (המשך).

מס׳	לוקוס	סל	הכלי	תיאור
32	2	17	פך	חום–כתום, ורדרד
33	3	56.9	פך	חום–כתום, ורדרד
34	3	56.8	פך	חום, גריסים לבנים וכהים
35	3	48.4	פך	חום–כתום, ליבה אפורה
36	2	16.5	פך	חום–כתום, גריסים לבנים וכהים
37	2	16.6	פך	כתום, דק, גריסים לבנים; חיפוי לבן
38	2	44.1	פכית	כתום, דק ועדין, צרוף היטב; צבע אדום על הידית, הצוואר והגוף

◂ איור 14

מס׳	לוקוס	סל	הכלי	תיאור
39	5	64	בקבוק	כתום־ורדרד, מעט גריסים לבנים; צבע חום–אדום על הצוואר
40	3	56.11	בקבוק	כתום־ורדרד
41	3	48.1	בקבוק	חום–כתום, גריסים לבנים, ליבה אפורה
42	2	16	צפחת	כתום־ורדרד, גריסים לבנים
43	5	66	נר מקופל	כתום־ורדרד
44	5	72	נר מקופל	כתום־ורדרד
45	3	51	נר מקורצף	כתום־ורדרד
46	3	57	נר מקורצף	כתום־ורדרד
47		16	נר מקורצף	כתום־ורדרד
48	3	58	נר מקורצף	כתום־ורדרד
49	2	44.1	נר מקורצף	כתום־ורדרד
50	3	56.7	נר מקורצף	כתום־ורדרד

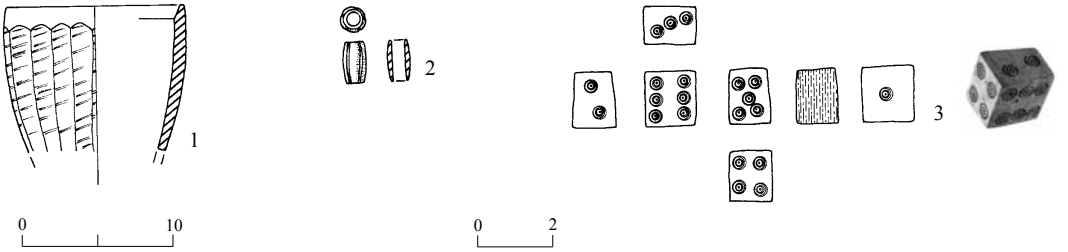

איור 15. כלי אבן ועצם מבור III.

מס׳	לוקוס	סל	הכלי	תיאור
1	3 ,2	48.2 ,44.2	׳ספל מדידה׳	אבן גיר
2	5	67	חרוז	אבן טורקיז
3	3	50	קובייה	עצם (שנהב?)

כלי אבן

׳ספל מדידה׳ (איור 15:1).— שבר של ׳ספל מדידה׳ נמצא בבור III. יש לו שפה מוחלקת ומחודדת בקצה העליון ודופן מתרחבת כלפי מעלה. על הספל יש סימני קרצוף בסכין. מקובל להניח שכלים אלו, שמגוון צורותיהם מוגבל וכמותם מועטת ביחס לממצא כלי החרס, קשורים להקפדה על דיני טהרה ומאפיינים אוכלוסייה יהודית (עמית, זליגמן וזילברבוד תשס״ב; Cahill 1992; Magen 2002).

חרוז.— חרוז עשוי מאבן טורקיז נמצא במילוי של בור III (איור 15:2; 1.1 ס״מ אורך, 0.5 ס״מ קוטר, 0.1 ס״מ עובי דופן). החרוז חלול לאורכו, ולאורך דופנו החיצונית נחרתו חמישה חריצים.

חפץ מעצם

קוביית משחק (איור 15:3; 1.4 × 1.3 ס״מ, 1.1 ס״מ גובה).— על פאות הקובייה חרוטות נקודות (1–6). כל נקודה מורכבת מנקודה מרכזית וסביבה שני מעגלים חד־מרכזיים, בקוטר כולל של כ־3.5 מ״מ. כתמי צבע חום–אפור (כנראה עפר) מילאו את האזור החרוט. מכלול הכלים מבור III, שבו נמצאה קוביית המשחק, תוארך מסוף המאה הא׳ לפסה״נ עד אמצע המאה הב׳ לסה״נ.

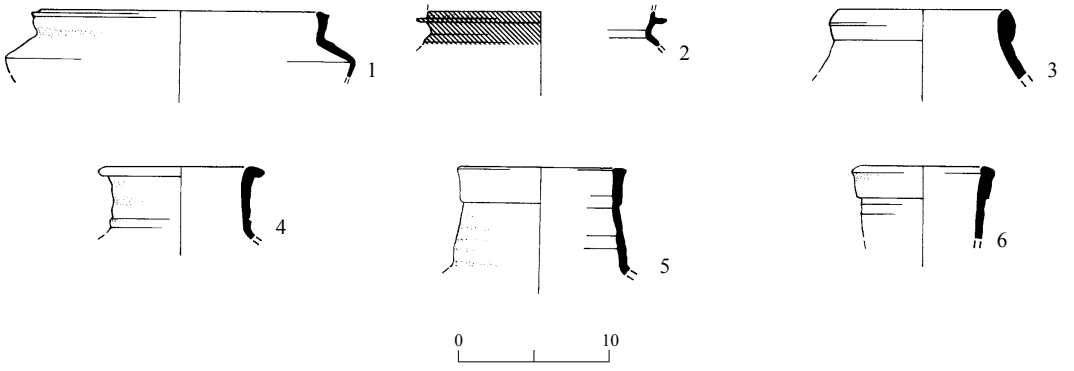

איור 16. כלי החרס ממערה VI.

מס׳	לוקוס	סל	הכלי	תיאור
1	15	83.1	סיר בישול	חום–אדום בחוץ; סימני פיח
2	15	83.2	סיר בישול	חום–כתום, גריסים כהים
3	15	81.1	קנקן	ורדרד, גריסים לבנים, ליבה אפרפרה
4		1	קנקן	לבן בחוץ, כתום בפנים, גריסים לבנים, ליבה אפורה–חומה
5	15	81.2	אמפורה	לבן בחוץ, חום־ורדרד בפנים, גריסים לבנים ושחורים
6	15	79	אמפורה	לבן בחוץ, כתום בפנים, גריסים קטנטנים בהירים וכהים, ליבה חומה

דיון וכרונולוגיה

בימי הבית השני, ככל הנראה במאה הא׳ לפסה״נ, נחצבו מערות קבורה I ו־II בראש המדרון. הקבורה הייתה ככל הנראה ראשונית, בתאים תת־קרקעיים שנכנסו אליהם דרך פירים. הנפטר (או הנפטרים) הונח על קרקעית התא או בשקעים שנחצבו לצורך זה. השתמרות העצמות ירודה, ולכן אי אפשר לקבוע אם המערה שימשה לקבורת יחיד או לקבורה משפחתית. במערה I נמצא עיטור בצבע אדום על דופנותיה, כנראה מעל מקום הקבורה.

סמוך למערות הקבורה נחצבו באותה תקופה בורות. הממצא מבור III (איורים 12–14) מלמד שהבורות שימשו ברציפות מעת חציבתם עד המאה הא׳ או הב׳ לסה״נ. חלק מהבורות (IV, VII) שימשו גם בתקופות מאוחרות יותר. סמוך למערת הקבורה ולבורות המים נחצבה מערה (VI) ובה מתקן מטויח, אולי מקווה טהרה. בשלב מאוחר במהלך התקופה הביזנטית שימשה המערה למגורים.

מערת קבורה E שימשה בשלהי ימי הבית השני, ככל הנראה מהמאה הא׳ לסה״נ עד ראשית המאה הב׳ לסה״נ (איור 11). הקבורה הראשונית הייתה בכוכים, ולאחר מכן נלקטו עצמות הנפטרים והונחו בגלוסקמות. אופי הקבורה מלמד שהמערה שימשה משפחה יהודית שנהגה על פי מסורת הקבורה שהייתה נפוצה ביהודה מימי הורדוס עד ימי מרד בר כוכבא.

סביר להניח כי מערות הקבורה והמתקנים נחצבו בימי הבית השני בשולי אזור מגורים שלא השתמר. ייתכן שהממצא מתקופה זו, שהצטבר מתחת למבנה מהתקופות הביזנטית – האסלאמית הקדומה שנחשף במרכז המדרון (להלן), היה קשור לאזור מגורים קדום.

מבנים מהתקופות הביזנטית והאסלאמית הקדומה

במורד המדרון המערבי, כ־150 מ׳ ממערב למתקנים החצובים בראש הגבעה, נחפרו שלושה שטחים (A–C), ונחשף בהם חלק מיישוב שהתקיים משלהי התקופה הביזנטית (המאות הו׳–הז׳ לסה״נ) עד התקופה האסלאמית הקדומה (המאה הי׳ לסה״נ). השרידים שייכים לארבעה מבנים סמוכים זה לזה (ר׳ איורים 2, 3): מבנה A1, הגדול מכולם (35 × 25 מ׳ לערך; תכנית 8), נחפר ברובו; מדרום־מזרח לו נחשפה פינתו של מבנה A2, שלא נחפר.

בין המבנים נחפרה סמטה מרוצפת לוחות אבן; מבנה C נחשף חלקית, כ־5 מ׳ מצפון למבנה A1, וחלק ממבנה B נתגלה במרחק של כ־25 מ׳ ממערב לו. מצב השתמרות השרידים ירוד, ובמקרים רבים שרדו הקירות בגובה היסודות בלבד. במבנים נחשפו שינויים ותוספות בנייה שהתבצעו במהלך קיומם. כל מבנה יתואר בנפרד על פי שלבי התפתחותו, מהקדום למאוחר. לאחר מכן, אקשור בין השרידים ואשחזר את התפתחות היישוב. ראוי לציין ששלבי ההתפתחות של המבנים אינם מייצגים שכבה ארכיאולוגית באתר, אלא שלבים בהתפתחות של כל מבנה. לאחר הצגת המבנים יפורטו הממצאים שנתגלו בהם ותידון המסגרת הכרונולוגית של היישוב.

מבנה A1 (תכנית 8)

המבנה הוקם מעל גת קדומה וקטעי קירות הקשורים אליה (שלב I, להלן). למבנה מתאר מרובע (35 × 25 מ׳ לערך) ושטחו כדונם. הקירות נבנו על הסלע (0.5–0.6 מ׳ גובה מרבי, 0.7 מ׳ רוחב) ולהם שני פנים: בפן החיצון אבנים מסותתות חלקית, ובפן הפנימי אבני שדה קטנות. בדרך כלל לא השתמר חומר מלכד בין האבנים. הבנייה מרושלת, עובי הקירות אינו אחיד והמפגש בין הקירות אינו סדור. ייתכן שהדבר נובע מקיומם של כמה שלבי בנייה או מבנייה ללא תכנון מוקפד. ניכר שתכנית המבנה היא תוצאה של שינויים ותיקונים שהוכנסו בו במהלך קיומו. לעתים, השינויים גרמו לכך שיחידות חדשות חתמו תחתיהן שרידים קדומים, ולעתים נבנו קירות חדשים, תוספת לקירות קיימים.

ראשית, יתוארו הגת וקטעי הקירות הקדומים (שלב I), לאחר מכן יתואר המבנה בשלב קיומו העיקרי (שלב II) ולבסוף יתוארו התוספות המאוחרות (שלב III). המבנה יתואר מחלקו הצפוני־המערבי, נגד כיוון השעון.

שלב I

בחלקו הצפוני של המבנה נחשפה גת (תכנית 8:3, 4; חתכים 7–7, 8–8, 9–9; L33–38; איור 17)

הגת. בגת שתי יחידות רבועות: בצד מערב משטח דריכה מרוצף אבני פסיפס לבנות (L33; תכנית

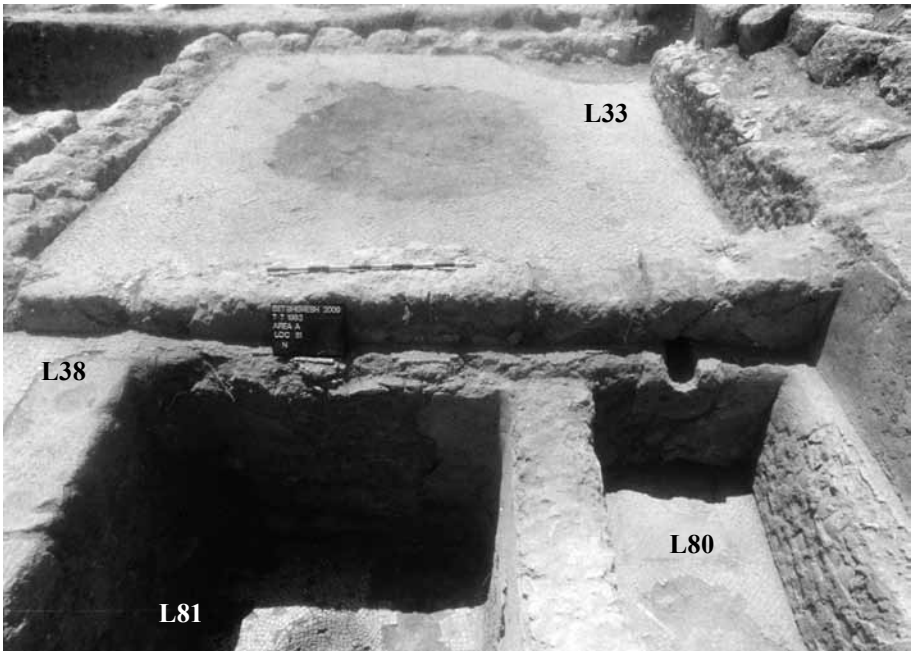

איור 17. הגת במבנה A1, מבט למערב.

4:8; 4.1 × 4.2 מ׳), וממזרח לו משטח מלבני (L38; תכנית 3:8; 2.2 × 5.0 מ׳) מרוצף פסיפס, ששולבו בו בור איסוף מרובע (L81) ובור שיקוע מלבני (L80). קירות הגת (0.65 מ׳ רוחב) בנויים משתי שורות של אבנים מלוכדות במלט אפור. הקירות מטויחים בשני פניהם. בין שתי היחידות (תכנית 3:8, 4) הפריד קיר פנימי (W40; 0.4 מ׳ רוחב).

משטח הדריכה (L33) רוצף פסיפס, שנפגע במרכז (איור 17). שם היה כנראה מתקן סחיטה עגול (2 מ׳ קוטר) שהוצא ממקומו. ייתכן כי האבן הגלילית (1.6–1.8 מ׳ קוטר, 1.5 מ׳ גובה) שנתגלה בשימוש משני בקיר 30 (תכנית 17:8, להלן) השתייכה במקור לגת. בור השיקוע (L80; 1.3 × 1.0 מ׳, עומק 0.71 מ׳) ובור האיסוף (L81; 1.8 × 1.5 מ׳, עומק 1.45 מ׳) שולבו ברצפת פסיפס (L38; תכנית 3:8). קרקעיתם רוצפה פסיפס לבן עדין, וקירותיהם צופו בשתי שכבות טיח אפור. שכבת הטיח התחתונה גסה, ובה שברי גוף גדולים של כלי חרס, רובם מצולעים — אחד מהם מעוטר בסירוק גלי, האופייני לאגנים ולקנקנים מהמאות הו׳–הח׳ לסה״נ (Magness 1993:206). שכבת הטיח העליונה דקה וחלקה. מרזב אבן (0.15 מ׳ קוטר) עבר מתחת לקיר 40 וקשר בין משטח הדריכה (L33) לבור השיקוע (L80). מתחת לקצה המזרחי של המרזב (כ־0.6 מ׳ עומק) שולב בפסיפס לוח אבן חלק. לוח דומה שולב ברצפת הפסיפס של בור האיסוף (L81), מתחת לצינור חרס (0.1 מ׳ קוטר) שקשר בין בור השיקוע (L80) לבור האיסוף (L81). במרכז הרצפה של בור האיסוף נמצא שקע חרוטי קטום (0.6 מ׳ קוטר, 0.3 מ׳ עומק) שנועד לאיסוף שיירי הנוזל. דופנותיו רוצפו פסיפס וקרקעיתו טויחה. שתי מדרגות (0.15 × 0.20 מ׳, עובי 0.1 מ׳) בולטות מהדופן הדרומית־המערבית של בור האיסוף; הן הקלו על היציאה מהבור. בשפה הדרומית של בור האיסוף שולבו שני לוחות אבן, שחצובים בהם שלושה שקעים רדודים (0.15 × 0.20 מ׳ קוטר, עומק 0.1 מ׳), הקשורים לבור האיסוף בתעלות קצרות. ייתכן שבשקעים אלו הונחו קנקנים מלאים תירוש לפני שנלקחו מהגת. הנוזל שנשפך מהם נוקז חזרה אל בור האיסוף.

הגת דומה לטיפוס שהוגדר ״מתקן משוכלל לייצור יין — בתכנית ארבעת המרובעים״ (פרנקל תשמ״ד:85, מתקן 9.1.1, 196–197). טיפוס זה נפוץ במרכז הארץ מן התקופה ההלניסטית למשך תקופה ארוכה. שברי כלי החרס ששולבו בטיח אופייניים לגתות מהתקופה הביזנטית (פרנקל תשמ״ד:56: 6.2.5, 6.2.6, 6.2.7), ומאפשרים לתארך את בניית הגת למאה הו׳ – ראשית המאה הז׳ לסה״נ בקירוב.

מדרום לגת נחשפו בדלי קירות שנחתמו בבנייה מאוחרת. לא נתגלה קשר ישיר בין הגת לקירות אלה, אך על סמך הסטרטיגרפיה, אפשר להניח שהם שייכים לשלב בנייה אחד. קיר 50 (3.5 מ׳ אורך, 0.5 מ׳ רוחב חלקי; תכנית 5:8) נתגלה כ־2.5 מ׳ מדרום לקיר הדרומי של חדר מס׳ 4 בגת (W11; להלן) ובמקביל לו. ראשו פורק בזמן בניית קיר 13 מדרום, ושולב בריצוף (L51). בדל קיר נוסף (W37; כ־3.5 מ׳ אורך) נתגלה בחצר המרכזית (תכנית 19:8).

שרידי קירות. מתחת לרצפה של חדר מס׳ 9 משלב II (L58) נתגלה ראש של קיר (W201; 2.2 מ׳ אורך, 0.75 מ׳ רוחב). המשכו לכיוון מזרח (קיר W29; 2.6 מ׳ אורך, 0.75 מ׳ רוחב) היה חתום מתחת לרצפה של שלב II בחדר מס׳ 10 (L46). קיר 36 (1.8 מ׳ אורך, 0.7 מ׳ רוחב) ניצב לקיר 29, והוא חתום חלקית מתחת לקיר 16, המפריד בין חדרים 9 ו־10.

בחצר הפנימית (תכנית 20:8), ממזרח לקיר 14, נתגלה קיר 21, שנחתך בצדו המזרחי בקיר 30, והוא ככל הנראה קדום לו. המשכו בצד מזרח נחפר (W217). בצדו המערבי של קיר 21 ניכר מעין תיקון סמוך לקיר 14. במרחק של כ־2 מ׳ מצפון לקיר 21 נחשף בדל קיר (W37; 3 מ׳ אורך, 0.7 מ׳ רוחב). בחדר הדרומי־המזרחי בשורת החדרים שמדרום לחצר הפנימית (תכנית 15:8) נתגלה בדל קיר (W218; 2.3 מ׳ אורך, 1 מ׳ רוחב) החתום חלקית מתחת לקיר המזרחי של המבנה (W2).

שלב II

מבנה A1 הוא מתחם רבוע שבמרכזו חצר, הנחלקת לשלושה חלקים, וסביבה אזור תעשייה (בצפון) ואזור מגורים (במערב, בדרום ובמזרח). את המבנה תוחם קיר ששולבו בו שתיים או שלוש כניסות. הבנייה מלמדת שהמבנה התפתח סביב הגת שנבנתה בשלב I, ונוספו לו מתקנים (מס׳ 1, 2, 19), בור מים (מס׳ 7) וחדרי מגורים (מס׳ 6, 8–12, 14, 15, 17, 18) הסדורים סביב חצר פנימית (מס׳ 19–20). תחילה יתוארו הכניסות למבנה ולאחריהן, החצר הפנימית והיחידות המקיפות אותה.

הכניסות. הכניסה המזרחית (תכנית 8: 16; איור 18) היא היחידה שהשתמרה בקיר התוחם את המבנה. פתח הכניסה שולב בקיר 2, סמוך לפינה הדרומית־

איור 18. הכניסה המזרחית למבנה A1, מבט למזרח.

המזרחית. הפתח (1 מ׳ רוחב הסף) הוביל מסמטה (L49), הממוקמת לאורך הקיר המזרחי של המבנה, אל החצר המרכזית (20). בצד הצפוני של הפתח חצוב שקע מרובע לעיגון הפותה, ולצדי הסף נחשפו אומנות שהשתמרו לגובה 0.4 מ׳. נראה כי זהו פתח הכניסה הראשי למבנה. הכניסה הובילה אל שטח רבוע (L16; 3.1 × 3.6 מ׳), מרוצף עפר מהודק, שממנו נכנסו לחצר המבנה (תכנית 8:20).

נוסף לפתח זה נתגלו עוד שני פתחים: האחד (תכנית 8:5) סמוך לגת, בחלק הצפוני־המערבי של המבנה, והאחר — במרכז הקיר הדרומי של המבנה (תכנית 8:13). מן הכניסה המערבית (תכנית 8:5) נחשפו חלקית קיר הבנוי בציר מזרח–מערב (W210), שהוא המשכו המערבי של הקיר התוחם את המבנה מצפון (W216) וריצוף עשוי לוחות אבן קטנים שהשתמר חלקית (L31; תכנית 8:5). חלל זה היה כנראה חלק מהכניסה המערבית למבנה, שהובילה לאזור התעשייה. רוחב הכניסה (2.4 מ׳) מאפשר להניח שהיא נועדה למעבר של בהמות משא.

כניסה משוערת נוספת (L79; תכנית 8:13) הייתה במרכז הצלע הדרומית של החצר. כניסה זו הובילה לחצר המרכזית (תכנית 8:20). במעבר השער (5 מ׳ אורך, 3 מ׳ רוחב) נתגלו שרידים של ריצוף לוחות אבן.

החצר המרכזית. החצר נחלקת כאמור לשלושה חלקים (תכנית 8:5, 19, 20). החלק הצפוני־המערבי (תכנית 8:5) מצוי מדרום לגת, והכניסה אליו הייתה ממערב. בחלק זה של החצר נמצא בור מים (L100; תכנית 8:7; איור 19) שפתחו מוקף באבנים. קיר 212 מאוחר ככל הנראה לחדרי הגת, והוא חצץ בין החלק הצפוני־המערבי של החצר לחלקה הצפוני־המזרחי (תכנית 8:19). קיר 31 הפריד בין החלק הצפוני של החצר לדרומה (תכנית 8:20), שם שטחה נרחב מאוד (L13; 13.5× 9.0 מ׳).

אזור התעשייה. ממזרח לגת נבנו חדרים 1 ו־2, ובתוכם מתקנים. על כן, נראה ששורת החדרים הבנויה לאורך הפאה הצפונית של מבנה A1 שימשה לתעשייה. חדר 1 נחשף חלקית (L35; 4.0 × 4.5 מ׳). הכניסה אליו הייתה מהחצר (1 מ׳ רוחב), והיא שולבה בקיר הדרומי (W7). חדר 2 (L90; 4.0 × 3.2 מ׳; איור 20) נבנה ממזרח לגת והכניסה אליו לא השתמרה. בתוך החדר נמצאה רצפה עשויה עפר מהודק.

אזור המגורים. ממערב לחצר נחשפו חמישה חדרים רבועים שהשתמרו בחלקם (תכנית 8:8–12; 15.0 × 11.3 מ׳). פתח כניסה ובו סף (0.7 מ׳ רוחב) שולב בקיר המזרחי של חדר 12 (W206),

איור 19. מבנה A1, בור המים (L100) מבט לדרום־מזרח.

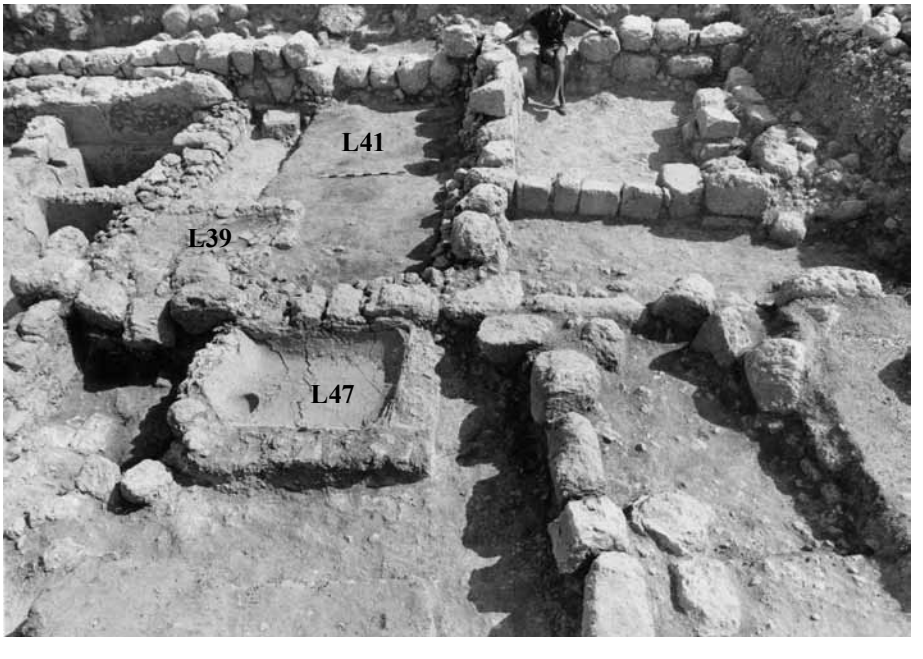

איור 20.מבנה A1, אזור התעשייה, מבט לצפון.

איור 21. מבנה A1, אבן גלילית (משקולת בית בד?) בשימוש משני, מבט למזרח.

והוביל מהחצר המרכזית (מס׳ 20) לחדר 12 (L29; 5.0 × 3.6 מ׳ מידות פנימיות). בתוך החדר נתגלו אבנים במפולות, ומתחתיהן נמצאו שני מטבעות מהתקופה העבאסית (ר׳ סוקולוב, כרך זה: מס׳ 14, 15). הרצפה המקורית של החדר לא השתמרה. ממערב לחדר 12 נחפר חלקית חדר נוסף (L14; תכנית 11:8; 5.8 × 3.2 מ׳), ומצפון לו השתמרו חדרים 8, 9 ו־10. חדר מס׳ 8 (L65; 5.1 × 4.3 מ׳) נחשף חלקית. בחדר המרכזי, מס׳ 9 (L58; 5.0 × 2.1 מ׳), נתגלתה רצפה עשויה עפר מהודק, ובה שולב מתקן, סמוך לקיר המזרחי של החדר (W16). המתקן עשוי אבן רבועה, מחוררת במרכז. במילוי שמעל הרצפה נמצא מטבע אומיי, פוסט־רפורמה (697 לסה״נ; ר׳ סוקולוב, כרך זה: מס׳ 12). בחדר מס׳ 10 (L46; 4.2 × 2.6 מ׳) נותר לוח אבן ששולב ברצפת עפר מהודק.

הכניסה הדרומית למבנה A1 (מס׳ 13; ר׳ לעיל) הפרידה בין החדרים שבדרום־מערב המבנה לבין החדרים הבנויים לאורך צלעותיו הדרומית והמזרחית. משורת החדרים הדרומית השתמרו חדרים 14 ו־15. הכניסה לחדר 14 (L86; 4.8 × 3.8 מ׳) הייתה ממערב, דרך הכניסה הדרומית למבנה (מס׳ 13; L79). בפתח השתמר סף (1.25 מ׳ רוחב) ששולב בקיר המערבי (W203). חדר 15 דומה לחדר 14 בממדיו (L43; 5.0 × 3.8 מ׳). הכניסה לחדר לא השתמרה. במרכז החדר נחשף קיר (W51; 1.9 מ׳ אורך, 0.6 מ׳ רוחב) שחילק את החדר לשניים. בחדר נחשפה רצפת עפר בהיר מקוטעת (L43; 307.23 מ׳ מעל פני הים).

מצפון לחדר 15 מצויה הכניסה המזרחית למבנה (מס׳ 16), ומצפון לה שני חדרים רבועים (תכנית 17:8, 18). בחדר 17 נתגלתה מפולת של אבני בנייה מעל הרצפה (L15). אבן גלילית גדולה (1.7 מ׳ קוטר) שולבה בשימוש משני בקיר 30 (תכנית 17:8, חתך 10–10; איור 21). היא הונחה על הסלע הטבעי, ואילו הקירות הניגשים אליה נבנו מעל מילוי עפר שהצטבר סביב האבן שנמצאה באתרה. על כן נראה, שהאבן הגלילית קדומה לקירות 3 ו־30 ומקורה בגת (ר׳ לעיל). החדר הצפוני (18) נחשף חלקית.

שלב III

בשלב זה נעשו כמה שינויים. הכניסה המזרחית (W2) נסגרה, ומעליה ומעל קיר 2 נבנתה טרסה חקלאית. קיר 15 סגר את הכניסה הדרומית, והפך אותה לחדר (מס׳ 13) בשורת החדרים הדרומית.

באגף הצפוני של המבנה נוספו מתקנים בחדרים 1 ו־2 הסמוכים לגת: בחדר 2 נבנו מתקנים רבועים,

רדודים ומטויחים (L39 ו־L47) משני עבריו של קיר 7; בחדר 1 נבנה מתקן (W213, W214); ומדרום לחדר 1 נתגלה קיר של מתקן נוסף (W215). המתקנים המאוחרים לא ביטלו את החדרים. בפינה הדרומית־המערבית של חדר 18 נתגלו אבנים מסודרות במעוגל (L89) במפלס גבוה מקירות החדר, ככל הנראה מתקן כלשהו. בכניסה הצפונית־המערבית למבנה, מצד דרום נבנתה יחידה מס׳ 6. להלן תיאור המתקנים משלב III.

מתקן 39. בפינה הדרומית־המערבית של חדר 2 נבנה מתקן (L39; 1.1 × 1.5 מ׳; איור 20), שקירותיו הצפוני והמזרחי בנויים שורת אבנים אחת (0.25 מ׳ רוחב, 0.44 מ׳ גובה מרבי). תשתית המתקן רוצפה שברי גוף גדולים ושטוחים של כלי חרס, משוקעים בשכבת טיח עבה ששרדה חלקית.

מתקן 47 (1.4 × 1.0 מ׳; איור 20) דומה לקודמו, למעט שקע עגול ורדוד שנקבע ברצפת הטיח שלו. מפלס אפר שחור (L41) חתם את רצפת החדר (L90) ואת המתקן (L39) המשולב בה. בתוך מפלס האפר נתגלה קנקן שלם (איור 34:2), המתארך את סוף השימוש בחדר, שחרב כנראה בשרפה, למאה הח׳ לסה״נ.

מתקן 62. בפינה הצפונית־המערבית של חדר מס׳ 1 נשתמרו שני קירות (W213, W214) הניגשים זה לזה ויוצרים מעין מתקן (L62; 2.0 × 2.4 מ׳). הקירות רחבים ובנויים משני פנים של אבנים קטנות מהוקצעות וביניהן מילוי.

יחידה מס׳ 6. מדרום לגת נחשפה יחידה מס׳ 6 (L94; תכנית 8; 7.0 × 3.8 מ׳) שבנייתה מרושלת. הקירות המקיפים אותה (W13 בצפון, W207 במערב, W35 בדרום ו־W28 במזרח) בנויים שני פנים של אבני שדה בינוניות, וביניהם מילוי של אבני שדה קטנות. רוחב הקירות משתנה (0.65–0.70 מ׳) והפינות שביניהם אינן ישרות. ממזרח לחדר 6 ומדרום לבור העגול (L100) נחשף מתקן רבוע ומטויח, מעין שוקת (L70; 0.7 × 0.7 מ׳, 0.6 מ׳ עומק; תכנית 8: חתך 7–7) הקשורה בצינור לפתח הבור.

סיכום

מבנה A1 משתרע על שטח שגודלו כ־800 מ״ר. הממצאים שנתגלו מאפשרים לזהות שלושה שלבי בנייה המתוארכים למאות הו׳–הח׳ לסה״נ. לשלב הקדום (I) שייכים הגת (תכנית 8:3, 4) ושרידי קירות שנתגלו מתחת לקירות המבנה ותוארכו למאה הו׳ או ראשית המאה הז׳ לסה״נ. במאה הז׳ (שלב II) נבנה המבנה ובו חדרים סביב חצר מרכזית, המשלבים בתוכם את הגת. בשלב המאוחר (III) חלו שינויים שעיקרם תוספות בנייה וסגירה או שינוי במערך הכניסות למבנה. שלב זה תוארך למאה הח׳ ולאחריו המבנה נעזב. בכמה חדרים נתגלה ממצא מהתקופה האסלאמית הקדומה (המאות הט׳–הי׳ לסה״נ), המעיד על שימוש חלקי בחדרי המבנה בתקופה זו.

מבנה A2 (תכנית 8)

דרומית־מזרחית למבנה A1 נחשפה פינתו של מבנה A2, רובו ממוקם מחוץ לגבול החפירה ולכן לא נחפר. סמטה מרוצפת לוחות אבן (L49; תכנית 8:21; 3.3 מ׳ רוחב) הפרידה בין שני המבנים. היא תחומה בשני קירות מקבילים: קיר 34 (4.5 מ׳ אורך השתמרות, 0.7 מ׳ רוחב) ממזרח וקיר 220 ממערב. קיר 37 (3.5 מ׳ אורך השתמרות, 0.7 מ׳ רוחב) ניצב לקיר 34 ויוצר את יחידה 23. בקיר 37 שולב סף כניסה (9 מ׳ רוחב), ומצפון לו נתגלו פתח של בור מים (L400; תכנית 8:22; 0.7 מ׳ קוטר) ומתקן מטויח, ככל הנראה שוקת (L401).

מבנה B (תכנית 9)

מבנה זה נמצא במורד המדרון, כ־20 מ׳ צפונית־מערבית למבנה A1 וכ־14 מ׳ מערבית למבנה C, לאורך מדרגת סלע טבעית שגובהה כ־2 מ׳. פני השטח יורדים במתינות ממזרח למערב ונוחתים בחדות ממערב למבנה B. המכלול שנחשף (25 × 10 מ׳) הוא חלק ממבנה מגורים נרחב, כפי שמעידים קירותיו הנמשכים צפונה, מזרחה ודרומה מעבר לשטח שנחפר. הקירות השתמרו לגובה מרבי של 0.5–0.6 מ׳, ובמקרים רבים שרד נדבך אחד בלבד (0.2 מ׳). רוחבם 0.6–0.8 מ׳, והם בנויים על פי רוב משני פנים. בפן החיצון האבנים מסותתות חלקית ומוחלקות, ואילו בפן הפנימי שימשו אבני שדה קטנות. בדרך כלל, לא נשתמר חומר מלכד בין האבנים. הבנייה מרושלת, ובולט חוסר ההתאמה ברוחב הקירות הניגשים זה לזה. לא ברור אם חוסר ההתאמה הוא תוצאה של הבנייה המרושלת או שהוא משקף כמה שלבי בנייה. ניכר במבנה שתכניתו היא תוצאה של שינויים ותיקונים שהוכנסו במהלך קיומו.

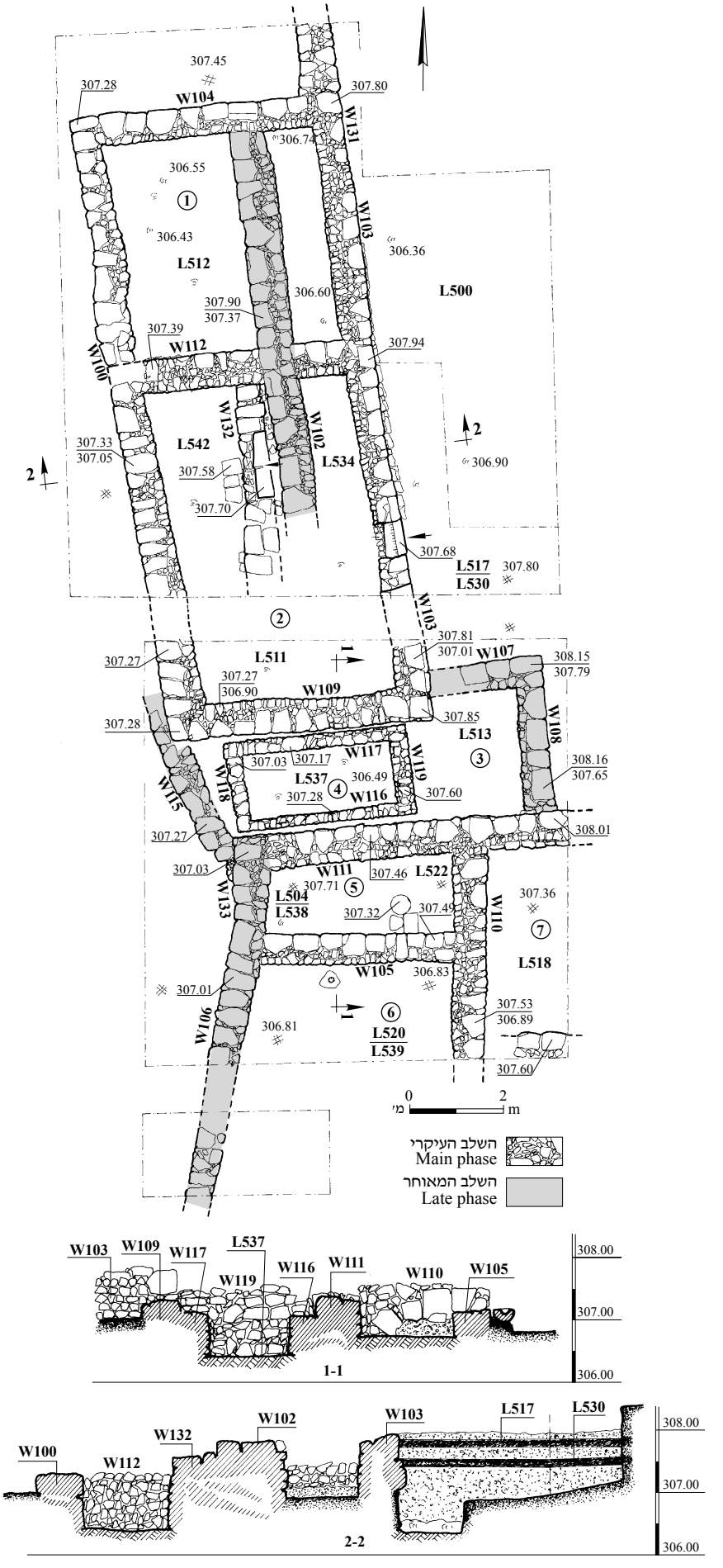

תכנית 9. מבנה B, תכנית וחתכים.

החלק שנחשף צר ומוארך, ובו שתי יחידות וחצר בנויה מצד מזרח (L517, L530). היחידה הצפונית (תכנית 9:1, 2; 11.9 × 4.8 מ׳; איור 22) מורכבת משני חדרים הבנויים בציר צפון–דרום. ליחידה הדרומית (תכנית 9:5–7; 7.0 × 6.8 מ׳; איור 23) שלושה מרחבים: צפוני (L538; תכנית 9:5), דרומי (L520; תכנית 9:6) ומזרחי (L518; תכנית 9:7). בשטח שבין שתי היחידות נבנה מתקן מלבני צר (L537; תכנית 9:4; 3.2 × 1.4 מ׳; איור 23).

איור 22. מבנה B, מבט לדרום.

איור 23. מבנה B, מבט למערב.

השלב העיקרי. בחדר הצפוני (L512; תכנית 9:1; 4.5 × 4.35 מ׳) לא השתמר פתח הכניסה. נחשפה חלקית רצפת גיר לבנה (307.40 מ׳ מעל פני הים). מדרום לחדר 1 נמצא חדר 2 (L534; תכנית 9: חתך 2–2; 6.25 × 4.00 מ׳) שאליו מוליך פתח (1.2 מ׳ רוחב הסף) שנקבע במרכז קיר 103. קיר 132 (4 מ׳ אורך השתמרות, 0.6 מ׳ רוחב) בנוי לאורך החדר ומחלק אותו לשני מרחבים צרים וארוכים (L534 במזרח, L542 במערב). במרכז הקיר נתגלו שתי אבנים שטוחות המונחות לאורך הקיר, כנראה אבני סף (1.4 מ׳ רוחב) בפתח שקשר בין שני החדרים (תכנית 9: חתך 2–2). בחזית הפתח יש מדרגה בנויה משלוש אבנים מהוקצעות. בחדר המזרחי (L534; תכנית 9:2) שרדה במקוטע רצפת גיר לבנה (307.40 מ׳ מעל פני הים); רצפת החדר המערבי (L542) לא השתמרה.

המתקן המלבני, שנחשף מדרום ליחידה הצפונית, שימש כנראה לאחסון (L537; תכנית 9:4; 2.8 × 1.2 מ׳; איור 23). קירותיו (0.2–0.4 מ׳; תכנית 9: חתך 1–1) בנויים אבני שדה קטנות המונחות על הסלע. לא נחשפה כניסה, והסלע המוחלק (306.50 מ׳ מעל פני הים) שימש רצפה. בתוך היחידה נמצאו שברי כלי חרס וקדרת בישול שלמה (איור 45). קירות המתקן בנויים בהתאמה לקירות היחידות שמצפון ומדרום, ונראה כי הם שימשו בו־זמנית או שמתקן זה מעט מאוחר יותר.

היחידה הדרומית (תכנית 9:5–7) נחשפה חלקית ובה פינה של מבנה רבוע (איור 23; 7.0 × 6.8 מ׳) ושרידים של שלושה חדרים (5–7). הכניסה לחדר הצפוני (מס׳ 5; L538; 1.6 × 4.0) לא השתמרה. בתוך החדר נחשפה רצפת עפר לבנה, ששולבו בה אבנים מסותתות וחוליית עמוד עגולה; מקורן ככל הנראה במבנים קדומים. בתוך החדר נתגלה ספל רומי תמים (איור 44:2) ובמילוי שמעל הרצפה (L504) נמצא מטבע מהמאה הד׳ לסה״נ (ר׳ סוקולוב, כרך זה: מס׳ 9). מקורם אינו ידוע. החדר הדרומי (L520; תכנית 9:6; 4 מ׳ אורך, 2.2 מ׳ רוחב לפחות) נחשף חלקית. בחדר המזרחי נחשפה רצפת עפר (L518; תכנית 9:7; 4.4 × 1.8 מ׳). פתח הכניסה לא השתמר. על סמך ממצא כלי החרס תוארך שלב זה לסוף המאה הו׳ – המאה הח׳ לסה״נ.

השלב המאוחר. בשלב זה נבנה קיר 102 לאורך החדרים ביחידה הצפונית (8 מ׳ אורך השתמרות, 0.7–0.8 מ׳ רוחב). הקיר, שהשתמר חלקית, חתם תחתיו את קיר 112, וניגש בצדו הצפוני אל קיר 104. בשטח הפתוח שבין היחידות הצפונית והדרומית (תכנית 9:3) נבנו קירות 107 ו־108 במזרח, וקיר 115 במערב. קירות אלה סגרו את יחידת המחסן (תכנית 9:4). בצדו המערבי של חדר 6 נבנה קיר 106. בחצר שממזרח לשורת החדרים (L517, L530; תכנית 9: חתך 2–2) נתגלו שני מפלסים של רצפת גיר לבנה זה מעל זה, שניגשו לקיר המזרחי של היחידה הצפונית (W103). שלב זה נבנה כנראה במהלך המאה הח׳ לסה״נ.

על סמך הדמיון למבנה A1, אפשר להציע שהשרידים שנתגלו במבנה B הם חלק מהפאה המערבית של מבנה מטיפוס A1.

מבנה C (תכנית 10)

מבנה זה נחשף חלקית במעלה המדרון, במרחק של 4–5 מ׳ מצפון למבנה A1 (20 × 10 מ׳), ובו 14 חדרים רבועים וחצר. כל החדרים הם חלק ממבנה אחד, שהתקיים משך תקופה ארוכה שבמהלכה נעשו בו שינויים. חלקו הצפוני־המזרחי של המבנה חותם תחתיו שרידים מקוטעים של קירות קדומים. אין באפשרותנו לשחזר את תכנית המבנה הקדום, אך בכל המקומות שבהם נתגלו שרידי קירות קדומים, הם שימשו יסודות לקירות המאוחרים שנבנו מעליהם בהתאמה.

המבנה הקדום. נחשפו שלושה קירות מתחת לקירות המאוחרים. בדרך כלל לא השתמרו רצפות. הקירות בנויים בציר צפון־מזרח–דרום־מערב, בהתאם לשיפוע המדרון. קיר 231 נבנה בחלק הצפוני־המזרחי של המבנה (תכנית 10:13; 3 מ׳ אורך, 0.9 מ׳ רוחב, כ־1 מ׳ גובה השתמרות), והוא חתום חלקית מתחת לקיר 222. מדרום לו נחשף חלק מקיר 256 (תכנית 10:9; 2.3 מ׳ אורך, 0.3 מ׳ רוחב חלקי) שאליו ניצב ממזרח קיר 225 (2 מ׳ אורך, 0.7 מ׳ רוחב). קירות אלו יצרו כנראה פינה החתומה מתחת לקיר 213.

תאריכו של שלב זה נקבע על פי שברי כלי החרס שנתגלו בתוך מילויים שהצטברו סמוך לדופן המערבית של קיר 231 (L1046, L1048). לכלי החרס הקבלות שתוארכו לטווח שבין המאה הו׳ – ראשית המאה הח׳ לסה״נ (איורים 52, 53). השלב הקדום במבנה C היה בשימוש במאה הו׳ – ראשית המאה הח׳ לסה״נ.

המבנה העיקרי. לשלב זה שייכים רוב השרידים, ובהם 14 חדרים קטנים ובינוניים (תכנית 10:1–14; 2.0–2.5 מ׳ רוחב ממוצע, 3–4 מ׳ אורך ממוצע). ממערב למבנה (תכנית 10:15) נחשף שטח פתוח ששימש חצר, ובה תעלה שהובילה מים לבור החצוב ממערב למבנה. קירות המבנה (0.7 מ׳ רוחב) שמורים לגובה מרבי של שניים–שלושה נדבכים (0.4–0.6 מ׳ גובה), והם בנויים על פי רוב משני פנים: פן חיצון של אבנים בינוניות, שסותתו חלקית והוחלקו, ופן פנימי של אבני שדה קטנות. הבנייה מרושלת; הקירות שונים זה מזה ברוחבם ומהלכם אינו ישר. בחדרים רבים שרדו קטעי רצפות עשויות עפר מהודק, מעורב באבנים קטנות. ברצפות או מעליהן שולבו מתקנים אחדים. המבנה יתואר מדרום לצפון.

חדר 1 (L1010; 4.5 × 4.5 מ׳) הוא הדרומי־המערבי בשורת החדרים המערבית. פתחים (0.9 מ׳ רוחב) שנבנו בקירותיו המזרחי (W200) והצפוני (W205) הובילו לחדרים 2 ו־3. בתוך חדר 1 נתגלה קטע מרצפה עשויה אריחי אבן, ובפינתו הצפונית־המזרחית נבנה מתקן (L1200). ברצפת החדר שולבה תעלת מים צרה (L1060; 2 מ׳ אורך השתמרות, 0.15 מ׳ רוחב, 0.1 מ׳ עומק), שעברה מתחת לקיר המערבי של החדר (W206) ונמשכה לבור 1300 שממערב למבנה. ממזרח לחדר 1 נחפר חדר 2 (L1038; תכנית 10:2; 3.6 מ׳ אורך, 2.9 מ׳ רוחב), שצדו הדרומי נחשף חלקית. בקיר המזרחי של חדר 2 (W216) נקבע פתח שהוביל אליו ממזרח. בתוך החדר השתמר קטע מרצפת עפר, ומעליה בדל קיר (W255; 1.7 מ׳ אורך, 0.4 מ׳ רוחב) — אולי חלק ממתקן מאוחר שסתם את הכניסה המזרחית.

מצפון לחדר 1 נחפר חדר 3 (L1013, L1014, L1030; 4.5 × 2.4 מ׳ מידות פנימיות) ולו שלושה פתחים. פתח הכניסה קבוע בקיר הדרומי (W205), וממנו ירדו במדרגה (1.6 מ׳ אורך, 0.35 מ׳ רוחב, 0.25 מ׳ גובה) אל רצפת החדר הנמוכה בכ־0.4 מ׳ מהסף. בקיר הצפוני (W214) שולבו שני פתחים, שהובילו מתוך חדרים 5 ו־6. קיר 214 בנוי בין שתי אומנות שתמכו ככל הנראה בקשת. רצפת חדר 3 עשויה עפר מהודק, מעורב באבנים קטנות. בפינה הדרומית־המזרחית של החדר נבנה מתקן מעל הרצפה (L1201), מתארו כרבע מעגל. על רצפת החדר נתגלו כלי חרס (איור 47) וכלי זכוכית (Katsnelson, this volume: Fig. 3:29) מהתקופה העבאסית.

לחדר מס׳ 4 (L1029; 3.1 × 3.1 מ׳ מידות פנימיות) שני פתחים: האחד במזרח (W216; רוחב הפתח 1.1 מ׳) והשני בצפון (W212; רוחב הפתח 0.9 מ׳). רצפת החדר עשויה עפר מהודק. במרכז החדר נחשפו כמה אבנים, ככל הנראה חלק ממתקן. מתקן נוסף נבנה בפינה הדרומית־המערבית של החדר (L1202).

בחדרים 5, 6 ו־7 נבנו מתקנים טרפזיים גדולים, דומים. המתקן בחדר 5 (L1026; 1.8 מ׳ אורך, 0.9–1.2 מ׳ רוחב) רוצף באבנים מוחלקות, קטנות ובינוניות, ובהן פריטים אדריכליים בשימוש משני. קירות החדר תחמו את המתקן מצפון, ממזרח וממערב, ואילו מדרום תחם אותו קיר הבנוי משורה של אבנים מסותתות (W252; 0.4 מ׳ רוחב, 0.4 מ׳ גובה). מדרום למתקן נתגלתה רצפה עשויה עפר מהודק (L1025). בחדר מס׳ 6 (L1023), שנחפר בחפירת הבדיקה (זליגמן ומאי תשנ״ג:69, איור 94), נחשף מתקן דומה (L1210; 2.4 מ׳ אורך, 1 מ׳ רוחב, 0.4 מ׳ גובה מעל מפלס רצפת החדר). מדרום למתקן נחשף קטע מרצפה עשויה אריחי אבן. בחלק הצפוני של חדר מס׳ 7 בנוי מתקן טרפזי בגובה 0.4 מ׳ מעל רצפת החדר (L1000; 2.2–2.5 מ׳ אורך, 1.5–2.0 מ׳ רוחב). המתקן רוצף באבנים שטוחות. מדרום לו שרדה רצפת עפר מהודק, מעורב באבנים קטנות (L1017).

מצפון לקיר 203, התוחם את חדרים 5, 6, ו־7 מצפון, נתגלו חדרים 8–14, שנחשפו חלקית. בחדר מס׳ 12 נתגלה ריצוף עשוי לוחות אבן ששולבו בו פריטים אדריכליים בשימוש משני (L1001; תכנית 10: חתך 1–1; איור 24).

המבנה הותאם לפני המדרון הנוחתים מצפון לכיוון דרום, וממזרח למערב. לפיכך, מפלסי הרצפות בחדרים הצפוניים גבוהים מאלה שבחדרים הדרומיים, ואלה שבחדרים המזרחיים גבוהים מאלה שבחדרים המערביים.

ממערב למבנה C היה שטח פתוח שזוהה כחצר (L1003; תכנית 10:15), אף על פי שהעדר פתחים הקושרים את החצר לחדרים מקשה על זיהוי זה. לאורך הפן המערבי (החיצון) של קיר 253 (תכנית 10:5) נתגלה קיר נמוך, ככל הנראה ספסל (W257; 3.2 מ׳ אורך השתמרות, 0.35 מ׳ רוחב, 0.3 מ׳ גובה). בתוך החצר נחשף בור מים מדופן באבנים מהוקצעות (L1300; 0.5 מ׳ קוטר פי הבור), שאליו מוליכה תעלה בנויה ומטויחת, שהובילה את המים מחדר 1 (L1060) והמשיכה לאורך קיר 206 (L1022; כ־3 מ׳ אורך השתמרות, 0.1 מ׳

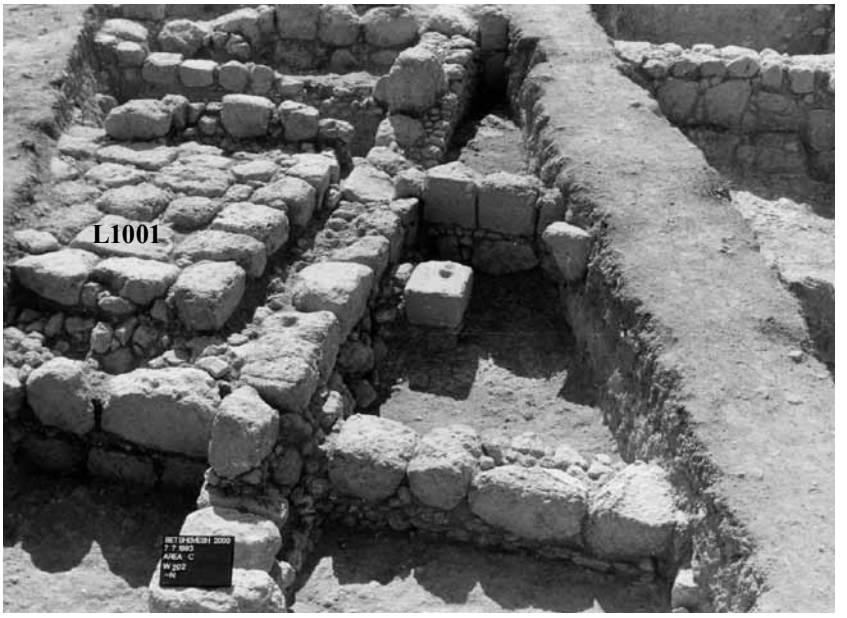

איור 24. מבנה C, מבט למזרח.

רוחב, 0.1 מ׳ עומק). המים עברו דרך בור סינון רבוע, בנוי ומטויח מבפנים (L1020; 0.9 מ׳ אורך, 0.7 מ׳ רוחב, 0.85 מ׳ עומק), לכיוון צפון־מערב (L1050), לאורך כ־4.5 מ׳ נוספים. התעלה כוסתה בלוחות אבן. מדרום לתעלה נחשף ריצוף לוחות אבן (L1016), התחום בצדו הדרומי בקיר (W201; 4 מ׳ אורך, 0.6 מ׳ רוחב).

במרחק של כ־4 מ׳ דרומית־מערבית למבנה נחשפו חלקית שני ראשי קירות (W310, W311), וממערב להם מפולות של אבני בנייה (L300, L301), ככל הנראה ההרס של השלב הקדום. לא ניתן לקשור אותם למבנה.

הממצא שנתגלה בחדרים במבנה C מתארך אותו לתקופה האסלאמית הקדומה (המאות הט׳–הי׳ לסה״נ). בחדרים רבים הותקנה יותר מכניסה אחת, והכניסות המרובות אפשרו תנועה קלה בין החדרים. בתוך החדרים נחשפו רצפות עפר מהודק או רצפות אבן, ועליהן נבנו מתקנים רבים. בין המתקנים שנחשפו בחדרים יש לציין את המתקנים (אולי דרגשי אבן) הטרפזיים המוגבהים מעל רצפות חדרים 5, 6 ו־7 (L1026, L1210, L1000 בהתאמה). דרגשים דומים, בנויים מלבנים, נחשפו באתר נחל שחק המתוארך לתקופה האסלאמית הקדומה (ישראל, נחליאלי ובן־מיכאל תשנ״ה:2–3, מבנים 1, 2). שימושם אינו ברור. מתקנים מעוגלים נסמכו על פינות חדרים 1, 3 ו־4 (L1200, L1201, L1202 בהתאמה). קירותיהם שמורים לגובה נדבך אחד או שניים מעל הרצפה, והם נמצאו ריקים. מתקנים מטיפוס זה מוכרים מאתרים אסלאמיים קדומים, והם בנויים לעתים סמוך לתנורי אפייה (ר׳ ישראל, נחליאלי ובן־מיכאל תשנ״ה:2, מבנה 1, תכנית 2; שיאון תשנ״ז:184–185, איור 3, חדרים 7, 8, 11, 1033). השימוש המשני באבני בנייה היה נפוץ במבנה זה.

ממצא כלי החרס בשטחים A, B, C

בתוך המבנים והמתקנים שתוארו לעיל נמצאו שברים רבים של כלי חרס, כלי זכוכית (Katsnelson, this volume) ומטבעות (ר׳ סוקולוב, כרך זה). כלי החרס יוצגו על פי המכלולים שבהם נתגלו. נעשה ניסיון להפריד בין המכלולים שנתגלו חתומים מתחת לרצפות המבנים למכלולים שמקורם במילויים מעל הרצפות. ההשתמרות המועטה של רצפות המבנים אינה מאפשרת תיארוך מוחלט של השלבים.

בין כלי החרס שנתגלו במבנים A1, B, ובשלב הקדום של מבנה C, מגוון רב של כלים מייצור מקומי ומעט כלים מיובאים. מבין הכלים המיובאים נפוצות קערות מטיפוס LRC3 ו־LRC10. קערות LRC3, שיוצרו עד אמצע המאה הו׳ לסה״נ (Hayes 1972:334–335), נמצאו בעבר, בכמות מועטה, גם

במבנים מהתקופות הביזנטית–האומיית שתוארכו למאות הז׳–הח׳ לסה״נ. מכאן, שהשימוש בקערות נמשך גם לאחר אמצע המאה הו׳, למרות שייצורן כבר פסק. תופעה זו הובחנה בקיסריה (Adan-Bayewitz 1986:112, 128: Fig. 5:1, n. 132) ובעין בוקק (Magness 1999:193, n. 20), והיא קיימת גם באתר זה. נמצאו גם קערות מטיפוס LRC10 (איורים 1:28 ; 4:32 ; 2:35 ; 1:43 ; 1:44), שתוארכו על ידי הייז מסוף המאה הו׳ עד אמצע המאה הז׳ לסה״נ, וקערה מטיפוס ARS (איור 1:37), שתוארכה לשנים 575–625 לסה״נ.

בין שברי הכלים המקומיים שנתגלו מעל לרצפות המבנים יש כלי שולחן רבים, כלי בישול, כלי אחסון ואגירה שהיו נפוצים בתקופה הביזנטית, וכן אגנים שלהם שפת־קשת, קנקני שק, כלי בישול ונרות, המתוארכים מסוף המאה הו׳ עד ראשית המאה הח׳ לסה״נ. לצדם נתגלו כלים שראשית ייצורם במאה הז׳ או הח׳ לסה״נ, ובהם: קערות מטיפוס ׳דמוי קיפרי׳ (איור 4:35, 5, 6), המתוארכות למאה הז׳ לסה״נ; קערות וספלים מטיפוס Fine Byzantine Ware, הנפוצים במאות הח׳–הט׳ לסה״נ (איורים 1:31–3; 1:41); אגנים שלהם שפה מעובה, נוטה פנימה (איורים 4:31 ; 8:35, 9 ; 3:41, 4), המתוארכים למאות הח׳–הי׳ לסה״נ; קדרות בישול עמוקות שלהן דפנות נוטות קמעה פנימה (איור 11:32), המתוארכות מסוף המאה הז׳ עד למאות הט׳ או הי׳ לסה״נ; קנקנים שצווארם נפוח (איורים 22:33 ; 17:35, 18 ; 2:46), המתוארכים למאה הז׳ לסה״נ; ונרות שמן מטיפוס Early Channel-Nozzle Oil Lamp (איור 29:36, 30), המתוארכים מהמאה הז׳ עד ראשית המאה הח׳ לסה״נ.

מבנה A1

במרכז החצר, בין קירות 31 ו־21 נתגלתה חציבה רבועה בסלע (L68; תכנית 19:8, חתך 6–6) ובתוכה עפר מעורב בשברי חרסים מימי הבית השני (איור 25). לא ברור אם ממצא זה הוא תוצאה של סחף שהצטבר בכיסי סלע, או שהוא שייך למתקן מימי הבית השני. ממצא דומה נתגלה גם על הסלע מתחת לרצפת חדר 9 (L72).

מבין כלי החרס שנתגלו במבנה A1, הכלים שנמצאו חתומים תחת הרצפות (איורים 26–29) מיוחסים לשלב הקמתו ומתוארכים למאות הו׳–הז׳ לסה״נ. הכלים שנתגלו מעל הרצפות (איורים

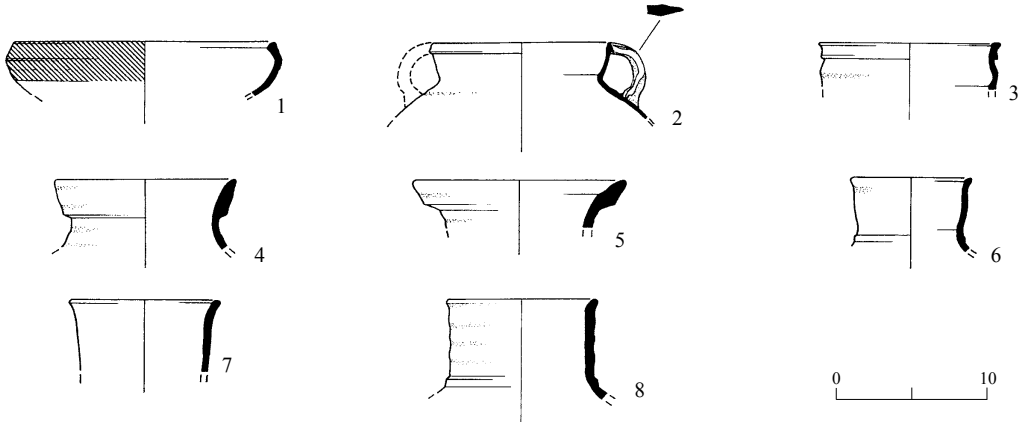

איור 25. כלי החרס מהחציבה במבנה A1 ומתחת לרצפת חדר 9 (L68, L72).

מס׳	לוקוס	סל	הכלי	תיאור
1	72	361.2	קערה	כתום־ורדרד, גריסים לבנים
2	72	361.3	סיר בישול	חום–כתום, גריסים לבנים
3	68	352.1	סיר בישול	חום–כתום, גריסים לבנים; ליבה שחורה
4	68	352.3	קנקן	כתום, גריסים לבנים; חיפוי צהבהב בחוץ
5	68	352.4	קנקן	כתום, גריסים לבנים; חיפוי צהבהב בחוץ
6	68	352.2	קנקן	כתום, גריסים לבנים ואפורים; חיפוי ורדרד בחוץ
7	68	352.5	קנקן	חום־אדמדם, גריסים לבנים; חיפוי צהבהב
8	68	352.10	קנקן	כתום־ורדרד, ליבה אפורה; גריסים לבנים וכהים; חיפוי ורדרד בחוץ

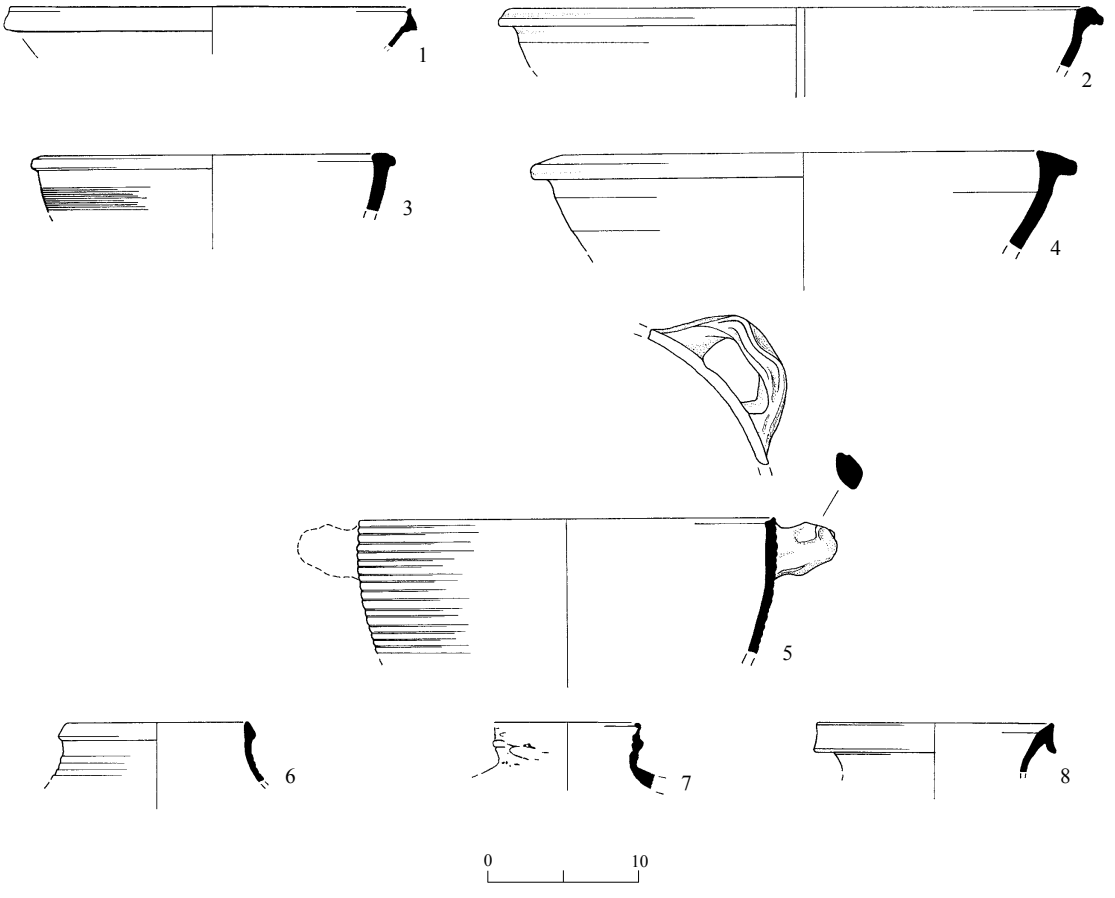

איור 26. כלי החרס ממבנה A1, חדר 10 (L53).

מס׳	סל	הכלי	תיאור	הקבלה	תיארוך (לסה״נ)
1	301.4	קערה	כתום, צרוף היטב	Hayes 1972:334–335, Form 3F, Fig. 69:25	ראשית המאה הו׳
2	301.3	קערה	כתום־ורדרד, גריסים לבנים וכהים	Ball et al. 1986:352, Fig. 1:3	המאה הח׳ (725–750)
3	301.2	קערה	כתום	Magness 1993:206, Arched Rim Basins, Form 2A	המאה הו׳ – סוף המאה הז׳/ראשית המאה הח׳
4	301.1	קערה	כתום, גריסים לבנים ושחורים, ליבה צהבהבה; חיפוי צהבהב בשני הפנים	ר׳ מס׳ 3	
5	301.7	קערת בישול	חום–כתום, גריסים לבנים	Magness 1993:211–212, Casseroles, Form 1 Adan-Bayewitz 1986:125, Fig. 3:21	סוף המאה הג׳/ראשית המאה הד׳ – המאות הח׳–הט׳
6	301.9	סיר בישול	חום–אדום, גריסים לבנים	Adan-Bayewitz 1986:127, Fig. 4:2	ביזנטי
7	301.11	קנקן	לבן, גריסים לבנים וכהים	Kingsley 1994–1995:41–43, Figs. 2:4; 3: Group 3	המאה הז׳ (600–660)
8	301.10	פך	כתום, גריסים לבנים ושחורים; ליבה אפורה	Magness 1993:238, FBW Jars, Jugs and Juglets, Form 1B	אמצע המאה הו׳ – ראשית המאה הח׳

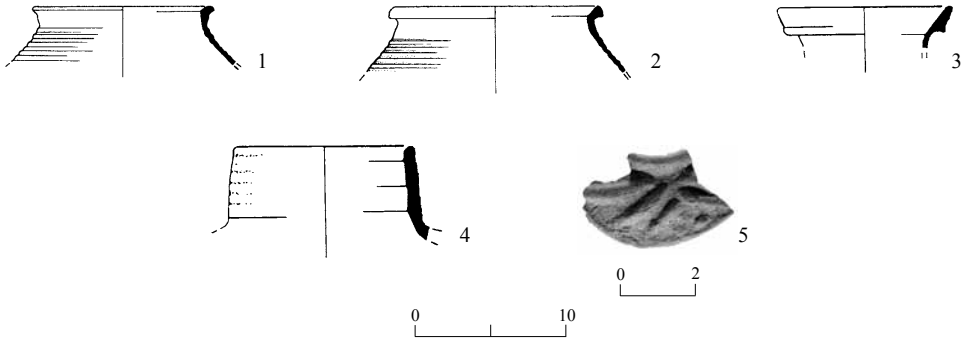

איור 27. כלי החרס ממבנה A1, חדר 9 (L74, L62).

מס׳	לוקוס	סל	הכלי	תיאור	הקבלה	תיארוך (לסה״נ)
1	62	338.1	סיר בישול	חום–אדום, גריסים לבנים וכהים	Gichon 1993: Pl. 40:3	המאה הז׳
2	62	338.2	סיר בישול	חום–אדום	Gichon 1993: Pl. 40:25	המאה הז׳
3	62	338.3	קנקן	לבן־ורדרד, גריסים לבנים וכהים	Magness 1993:238, FBW Jars, Jugs and Juglets, Form 1B	אמצע המאה הו׳ – ראשית המאה הח׳
4	62	338.4	קנקן	כתום–ורוד, גריסים לבנים וכהים	Magness 1993:227–230, Storage Jars, Form 6B	סוף המאה הו׳ – ראשית המאה הח׳
5	74	382	נר	כתום–ורוד	Magness 1993:251–252, Oil Lamps, Form 3A	אמצע המאה הו׳ – ראשית המאה הח׳

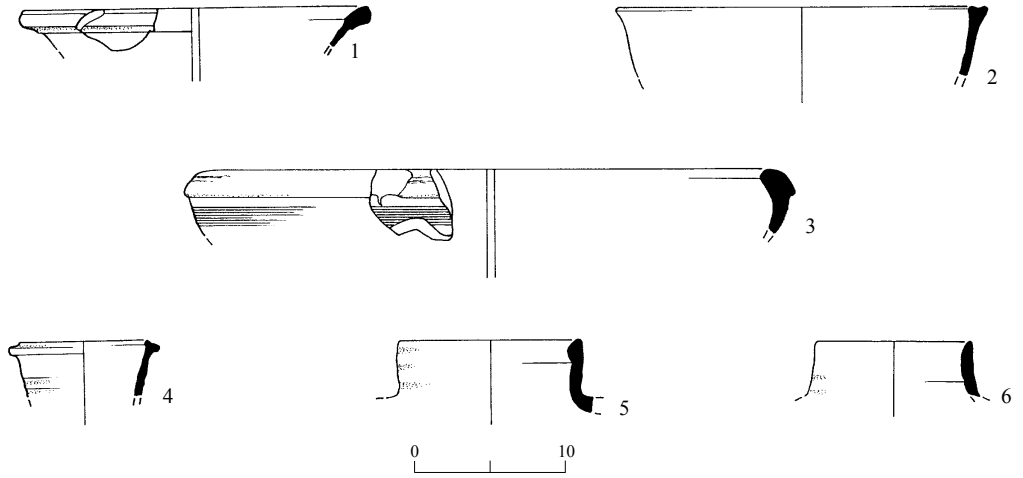

איור 28. כלי החרס ממבנה A1, חדר 17 (L85).

30–33, 35–37) משקפים את הזמן שבו היה המבנה בשימוש, דהיינו המאה הח׳ לסה״נ; במקרים אחדים השימוש בהם נמשך עד למאות הט׳ או הי׳ לסה״נ (איורים 38–40). כלי החרס כוללים קערות מיובאות מטיפוס LRC3 (איורים 26:1; 30:1, 2; 32:1, 3; 35:1), LRC10 (איורים 28:1; 35:2) לצד כלים מייצור מקומי ובהם סירי בישול (איור 27:1, 2), קדרת בישול (איור 29:1) וקנקנים (איור 27:4; 28:5, 6).

◂ איור 28

מס׳	סל	הכלי	תיאור	הקבלה	תיארוך (לסה״נ)
1	413.4	קערה	כתום, גריסים קטנים; צרוף היטב	Hayes 1972:344: LRC Ware, Form 10C:11	המחצית הראשונה של המאה הז׳
2	418.2	קערה	חום–כתום, גריסים לבנים; דופן עבה	Magness 1993:209, Arched Rim Basins, Form 3:1, 3	המאות הו׳–הז׳
3	413.2	אגן	חום־כתמתם גס, גריסים לבנים; ליבה אפורה	Magness 1993:210, Incurved Rim Basins Cohen-Finkelstein 1997:19, 22; Fig. 2:8	המאות הח׳–הי׳ אמצע המאה הז׳ – אמצע המאה הח׳
4	413.3	פך(?)	כתום, ליבה אפורה, צריפה טובה	Magness 1993:236–238, FBW Jugs, Form 1B	אמצע המאה הו׳ – ראשית המאה הח׳
5	418.1	קנקן	חום–כתום, גריסים לבנים וכהים; חיפוי ורדרד בחוץ	Magness 1993:224–225, Storage Jars, Form 4B	המאות הה׳–הו׳
6	413.1	קנקן	לבן־צהבהב, נקבובי, גריסים כהים	Magness 1993:227–230, Storage Jars, Form 6B	סוף המאה הו׳ – המאה הח׳

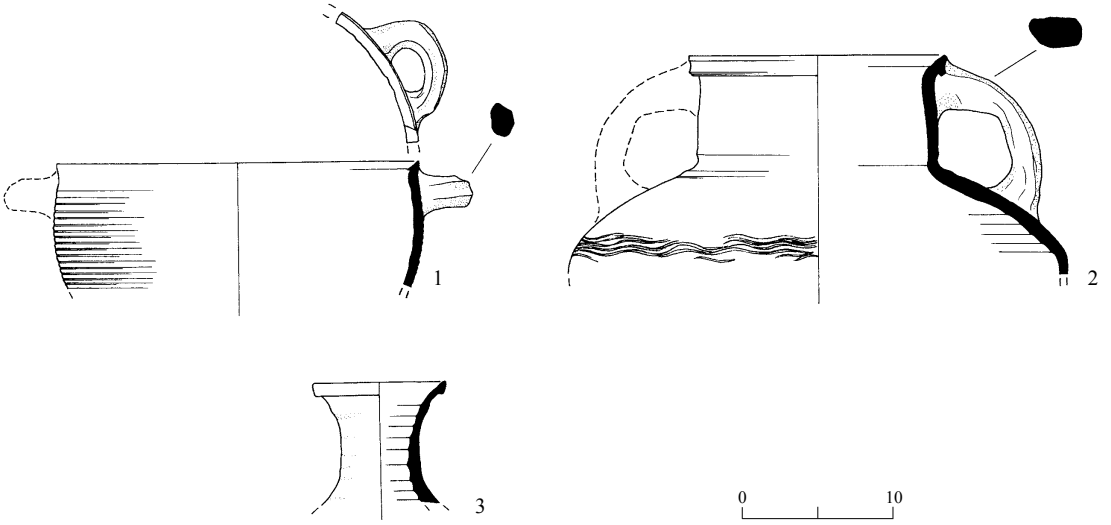

איור 29. כלי החרס ממבנה A1, חדר 2 (L90).

מס׳	סל	הכלי	תיאור	הקבלה	תיארוך (לסה״נ)
1	422.2	קדרת בישול	חום–כתום, גריסים כהים ובהירים	Magness1993:214, Casseroles, Form 3	סוף המאה הז׳ – המאות הט׳–הי׳
2	422.3	קנקן	כתום־ורדרד, גריסים בצבעי חום, אדום ולבן; ליבה חומה	Magness 1993:238–239, FBW Jars, Jugs and Juglets, Form 1B:5:2	אמצע המאה הו׳ – ראשית המאה הח׳
3	422.1	פך	חום־ורדרד, צריפה טובה	Magness 1993:238–239, FBW Jars, Jugs and Juglets, Form 1B:1, 7:3	אמצע המאה הו׳ – ראשית המאה הח׳

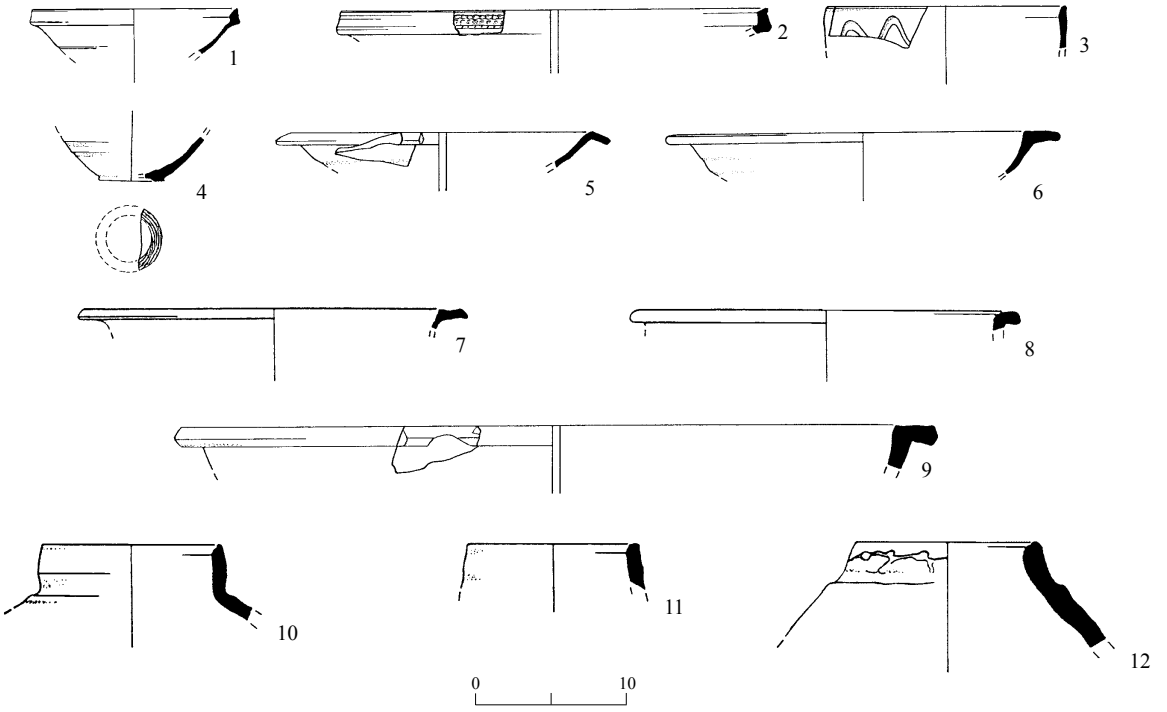

איור 30. כלי החרס ממבנה A1, חדר 15 (L43).

מס׳	סל	הכלי	תיאור	הקבלה	תיארוך (לסה״נ)
1	376.1	קערה	כתום, מעט גריסים לבנים, צרוף היטב וממורק	Hayes 1972:334–335, LRC Ware, Form 3; Fig. 69:40	אמצע המאה הו׳
2	373	קערה	כתום, דק, צרוף היטב וממורק	Hayes 1972:335, LRC Ware, Form 3H; Fig. 69:29	אמצע המאה הו׳
3	376.2	קערה	כתום, ליבה אפורה	Magness 1993:193–194, FBW Bowls, Form 1A	אמצע המאה הו׳ – סוף המאה הז׳/ ראשית המאה הח׳
4	383.1	קערה	כתום, ליבה אפורה	ר׳ מס׳ 3	
5	280.1	קערה	כתום, ליבה אפורה	Magness 1993:198–200, FBW Bowls, Form 2C	אמצע המאה הז׳ – המאות הט׳–הי׳
6	376.3	קערה	כתום, גריסים לבנים, ליבה אפורה	ר׳ מס׳ 5	
7	369	קערה	כתום, ליבה אפורה	ר׳ מס׳ 5	
8	359	קערה	חום–כתום, חיפוי לבן	Magness 1993:204, Arched Rim Basins, Form 2A	המאות הו׳–הח׳
9	383.2	אגן	כתום, גריסים לבנים וכהים, חיפוי צהבהב, ליבה אפורה	ר׳ מס׳ 8	
10	369	קנקן	חום, גריסים לבנים	Magness 1993:224–225, Storage Jars, Form 4C	סוף המאה הו׳ – המאה הז׳
11	280.2	קנקן	חום–כתום, גריסים לבנים, ליבה כתומה ואפורה	Magness 1993:226, Storage Jars, Form 5A	אמצע המאה הו׳ – ראשית המאה הח׳
12	280.3	קנקן	חום–כתום ; הדבקות טין סביב הצוואר	Majcherek 1995:177, Pl. 8, Gazan Amphorae, Form 4:4	המאות הו׳–הז׳

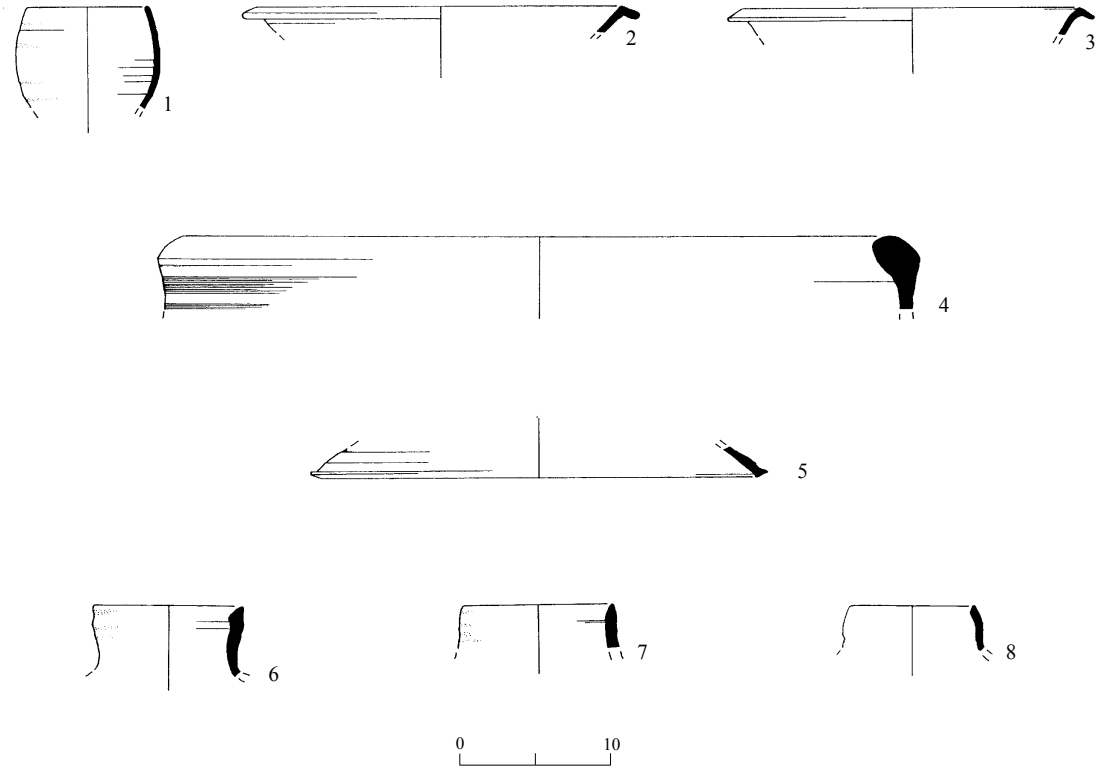

איור 31. כלי החרס ממבנה A1, חדר 9 (L58).

מס׳	סל	הכלי	תיאור	הקבלה	תיארוך (לסה״נ)
1	322.1	קערה/ גביע	כתום, ליבה אפורה	Magness 1993:194–196, FBW Bowls, Form 1E	המאות הח׳–הט׳
2	328.2	קערה	כתום, מירוק אפור על הדופן החיצונית	Magness 1993:200, FBW Bowls, Form 2C	אמצע המאה הז׳ – המאות הט׳/הי׳
3	328.3	קערה	כתום דק	ר׳ מס׳ 2	
4	328.1	אגן	לבן־צהבהב גס; חיפוי לבן	Magness 1993:210–211, Incurved Rim Basins	המאות הח׳–הי׳
5	328.5	מכסה בישול	חום–כתום, גריסים כהים ובהירים	Magness 1993:215, Casserole Lids	המאה הד׳ – המאות הט׳/הי׳
6	328.7	קנקן	כתום, גריסים כהים, ליבה צהבהבה; חיפוי לבן־צהבהב	Magness 1993:230–231, Storage Jars, Form 7	סוף המאה הז׳ – המאות הט׳/הי׳
7	322.3	קנקן	ורדרד, גריסים לבנים וכהים; חיפוי לבן	Magness 1993:226, Storage Jars, Form 5A	סוף המאה הו׳ – ראשית המאה הח׳
8	322.2	קנקן	חום–כתום, גריסים לבנים	ר׳ מס׳ 6	

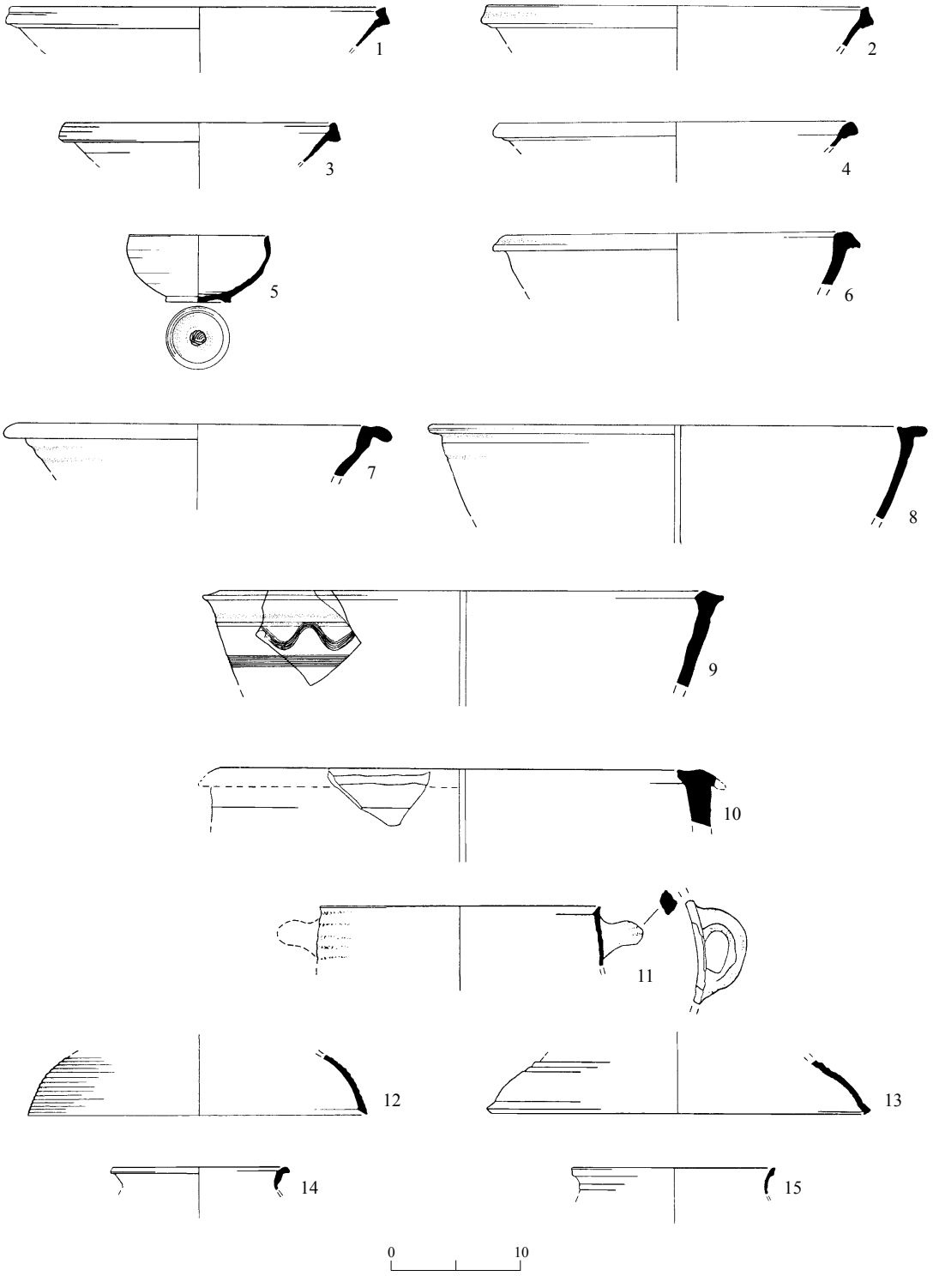

איור 32. כלי החרס ממבנה A1, חדר 10 (L46).

איור 32

מס׳	סל	הכלי	תיאור	הקבלה	תיארוך (לסה״נ)
1	284.1	קערה	כתום, מנופה וצרוף היטב	Hayes 1972:334–335, LRC Ware, Form 3F:25	הרבע השני של המאה הו׳
2	293.10	קערה	כתום, צרוף היטב	ר׳ מס׳ 1	
3	293.11	קערה	כתום, צרוף היטב	ר׳ מס׳ 1	
4	293.12	קערה	כתום, צרוף היטב; ממורק	Hayes 1972:344, LRC Ware, Form 10B:7	סוף המאה הו׳ – ראשית המאה הז׳
5	284.2	קערה	כתום, צריפה טובה	Magness 1993:193–195, FBW Bowls, Form 1B:1	אמצע המאה הו׳ – סוף המאה הז׳\ראשית המאה הח׳
6	293.3	קערה	כתום, ליבה לבנה	Tushingham 1985:381, Fig. 29:33 Ball et al. 1986:352, Fig. 1:3	הרבע השני של המאה הח׳ (750–725)
7	297	קערה	כתום, גריסים לבנים וכהים, ליבה לבנה	Magness 1993:206, Arched Rim Basins, Form 2A	המאה הו׳ – סוף המאה הז׳/ ראשית המאה הח׳
8	293.2	קערה	חום־צהבהב, גריסים לבנים וכהים	Magness 1993:204, Arched Rim Basins, Form 1	סוף המאה הג׳/ראשית המאה הד׳ – המאה הו׳
9	293.1	אגן	צהבהב, גריסים לבנים וכהים	Magness 1993:207, Arched Rim Basins, Form 2A	המאה הו׳ – סוף המאה הז׳/ המאה הח׳
10	284.3	אגן	כתום־ורדרד, גריסים לבנים וכהים; חיפוי צהבהב מבחוץ	ר׳ מס׳ 9	
11	293.13	קדרת בישול	חום–אדום; סימני פיח	Magness 1993:212, Casseroles, Form 3	סוף המאה הז׳ – המאה הט׳/הי׳
12	293.9	מכסה	חום–אדום; סימני פיח	Magness 1993:215, Casserole Lids	המאה הד׳ – המאה הט׳/הי׳
13	293.14	מכסה	חום–כתום, גריסים כהים	ר׳ מס׳ 12	
14	293.15	סיר בישול	חום–כתום, גריסים כהים	Magness 1993:219–220, Cooking Pots, Form 4C	המאה הה׳/הו׳ – סוף המאה הז׳/ראשית המאה הח׳
15	293.16	סיר בישול	חום–כתום, גריסים כהים	Magness 1993:219–220, Cooking Pots, Form 4C Ustinova and Nahshoni 1994:166, Fig. 6:16, 17	המאה הה׳/הו׳ – סוף המאה הז׳ /ראשית המאה הח׳ המאות הז׳–הח׳

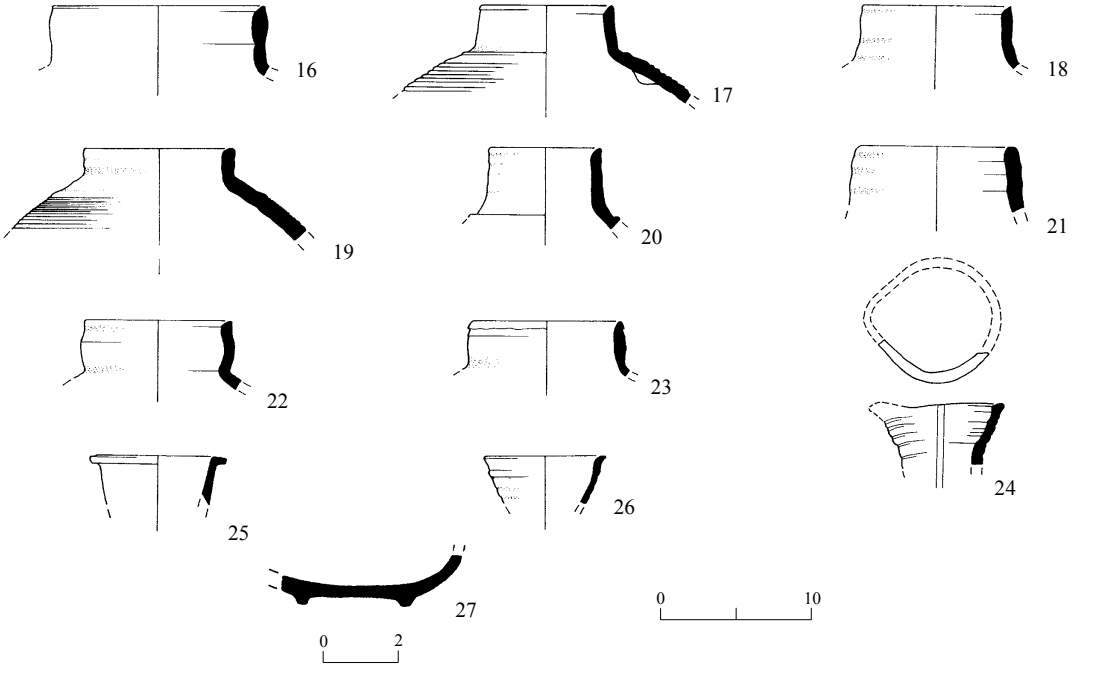

איור 33. כלי החרס ממבנה A1, חדר 10 (L46) (המשך).

מס׳	סל	הכלי	תיאור	הקבלה	תיארוך (לסה״נ)
16	293.17	קנקן	כתום־ורדרד בפנים, צהבהב בחוץ, גריסים לבנים	Magness 1993:225, Storage Jars, Form 4C	סוף המאה ו׳ – המאה הז׳
17	293.18	קנקן	חום־צהבהב, גריסים לבנים ושחורים	Magness 1993:227, 230, Storage Jars, Form 6B	סוף המאה הו׳ – המאה הח׳
18	284.8	קנקן	לבן־צהבהב, גריסים כהים	ר׳ מס׳ 17	
19	284.7	קנקן	כתום, גריסים לבנים; ליבה חומה וכתומה	Magness 1993:226–227, Storage Jars, Form 5B	המאה הז׳ – אמצע המאה הח׳
20	284.6	קנקן	לבן־צהבהב, גריסים כהים	Magness 1993:227–228, Storage Jars, Form 6A	סוף המאה הו׳ – המאה הח׳
21	293.19	קנקן	כתום־ורדרד, גריסים שחורים, אדומים ולבנים	ר׳ מס׳ 20	
22	293.20	קנקן	חום–אדום, גריסים כהים; ליבה סגלגלה	Magness 1993:230–231, Storage Jars, Form 7	סוף המאה הז׳ – המאה הט׳/הי׳
23	293.21	קנקן	לבן־צהבהב, גריסים לבנים	Magness 1993:230–231, Storage Jars, Form 7 Adan-Bayewitz 1986:123, Fig. 1:6	סוף המאה הז׳ – המאה הט׳/הי׳
24	293.3	פך(?)	כתום־ורדרד, גריסים לבנים קטנים		
25	293.22	פך(?)	כתום־ורדרד, גריסים לבנים; חיפוי לבן בחוץ		
26	293.23	פך(?)	חום–כתום, גריסים לבנים, ליבה אפורה; הדבקות טין על השפה		
27	293.24	בסיס נר	כתום	Magness 1993:251, Oil Lamps, Form 3	מחצית שנייה של המאה הו׳ – ראשית המאה הח׳

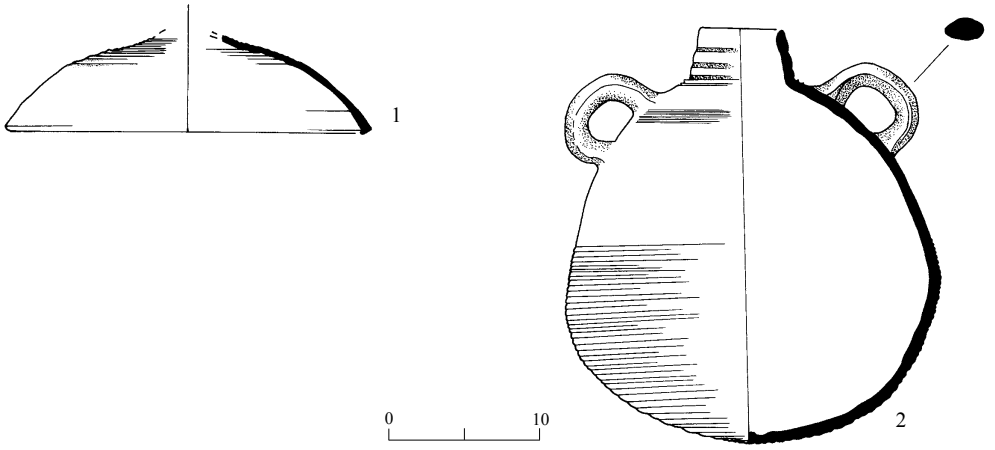

איור 34. כלי החרס ממבנה A1, חדר 2 (L41).

מס׳	סל	הכלי	תיאור	הקבלה	תיארוך (לסה״נ)
1	270	מכסה	חום־אדמדם, גריסים לבנים; מפויח מבפנים	Magness 1993:215, Casserole Lids	המאה הד׳ – המאה הט׳/הי׳
2	421	קנקן	כתום־ורדרד, גריסים לבנים וכהים קטנים	Magness 1993:227, Storage Jars, Form 6B Arav, Di Segni and Kloner 1990:315, 42, Fig. 3	סוף המאה הו׳ – המאה הח׳

איור 35 ◂

מס׳	סל	הכלי	תיאור	הקבלה	תיארוך (לסה״נ)
1	205.1	קערה	אדום, גריסים לבנים, צרוף היטב	Hayes 1972:334–335, LRC Ware, Form 3F; Fig. 69:23	אמצע המאה הו׳
2	160.1	קערה	אדום, צרוף היטב	Hayes 1972: 344: LRC Ware, Form 10A; Fig. 71:1	סוף המאה הו׳ – ראשית המאה הז׳
3	267	קערה	כתום, ליבה אפורה	Magness 1993:194–195, FBW Bowls, Form 1B	אמצע המאה הו׳ – ראשית המאה הח׳
4	213.4	קערה	כתום	Avissar 1996:119 Fig. XIII. 68:1 Magness 1993:188, Rouletted Bowls, Form 2A	המאה הז׳
5	124.1	קערה	כתום־ורדרד, גריסים קטנים כהים ובהירים; ליבה אפורה	ר׳ מס׳ 4	
6	213.5	קערה	צהבהב; חיפוי לבן מפנים ומחוץ	Magness 1993:191–192, Rouletted Bowls, Form 4:1	המאה הו׳ – אמצע המאה הז׳
7	120.2	קערה	חום–כתום, גריסים לבנים, ליבה אפורה; צבע אדום מבחוץ ועל השפה		
8	165.2	אגן	חום–כתום גס, גריסים לבנים וכהים	Magness 1993:210–211, Incurved Rim Basins Avissar 1996:125, Fig. XIII:2	המאות הח׳–הי׳
9	165.3	אגן	חום–כתום גס, גריסים לבנים וכהים	Magness 1993:210–211, Incurved Rim Basins	המאות הח׳–הי׳
10	165.1	אגן	כתום־ורדרד, גריסים כהים ובהירים; חיפוי(?) צהבהב מבחוץ	Magness1993:206, Arched Rim Basins, Form 2A	המאה הו׳ – ראשית המאה הח׳
11	213.6	אגן	כתום	ר׳ מס׳ 10	
12	165.4	אגן	כתום, גריסים לבנים וכהים; ליבה אפורה		
13	210.1	קערת בישול	חום–כתום, גריסים לבנים וכהים	Magness 1993: Casseroles, Form 1	ראשית המאה הד׳ – המאה הט׳/הי׳
14	213.2	מכסה	שחור; סימני פיח		

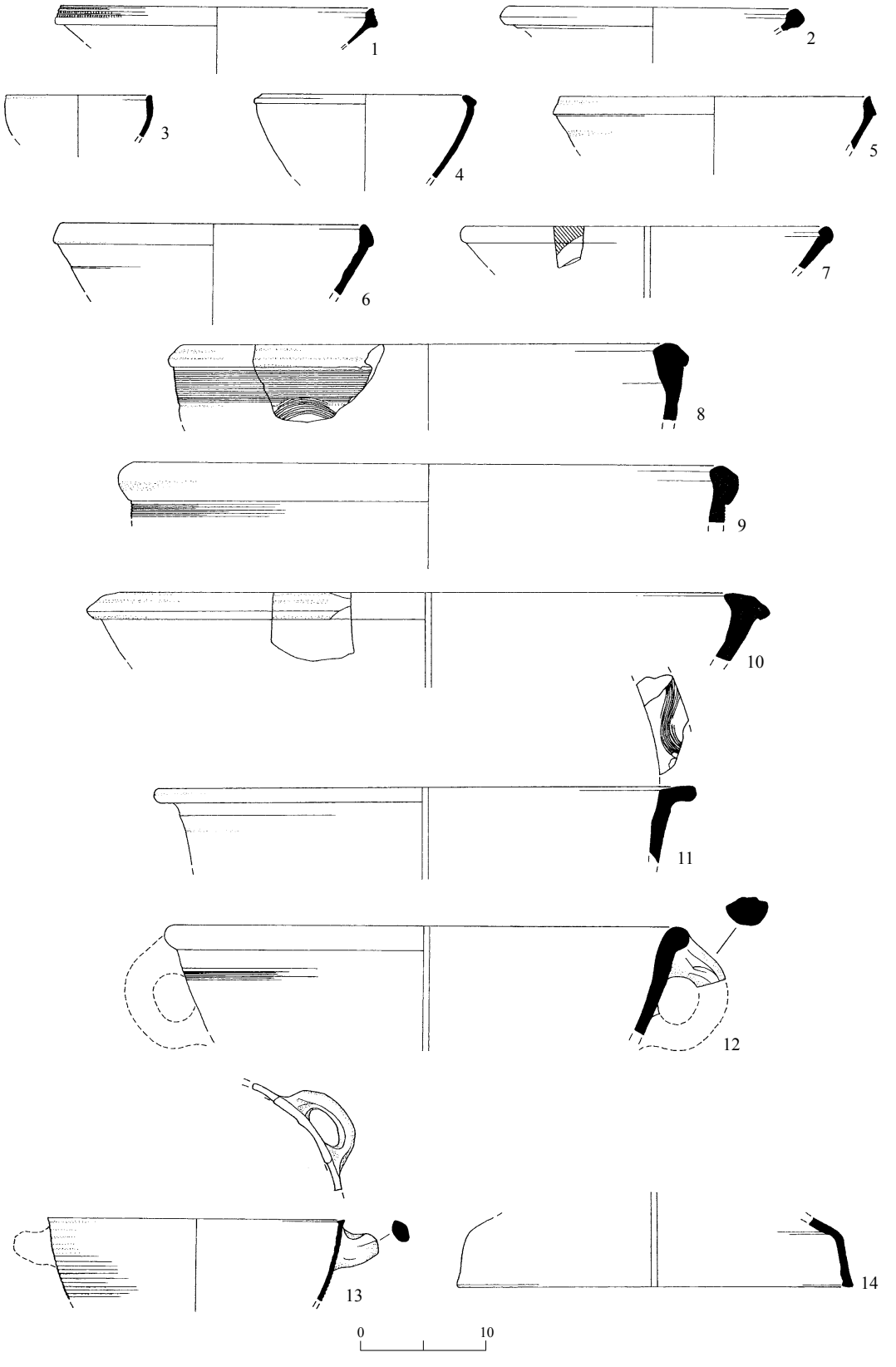

איור 35. כלי החרס ממבנה A1, חצר 20 (L13).

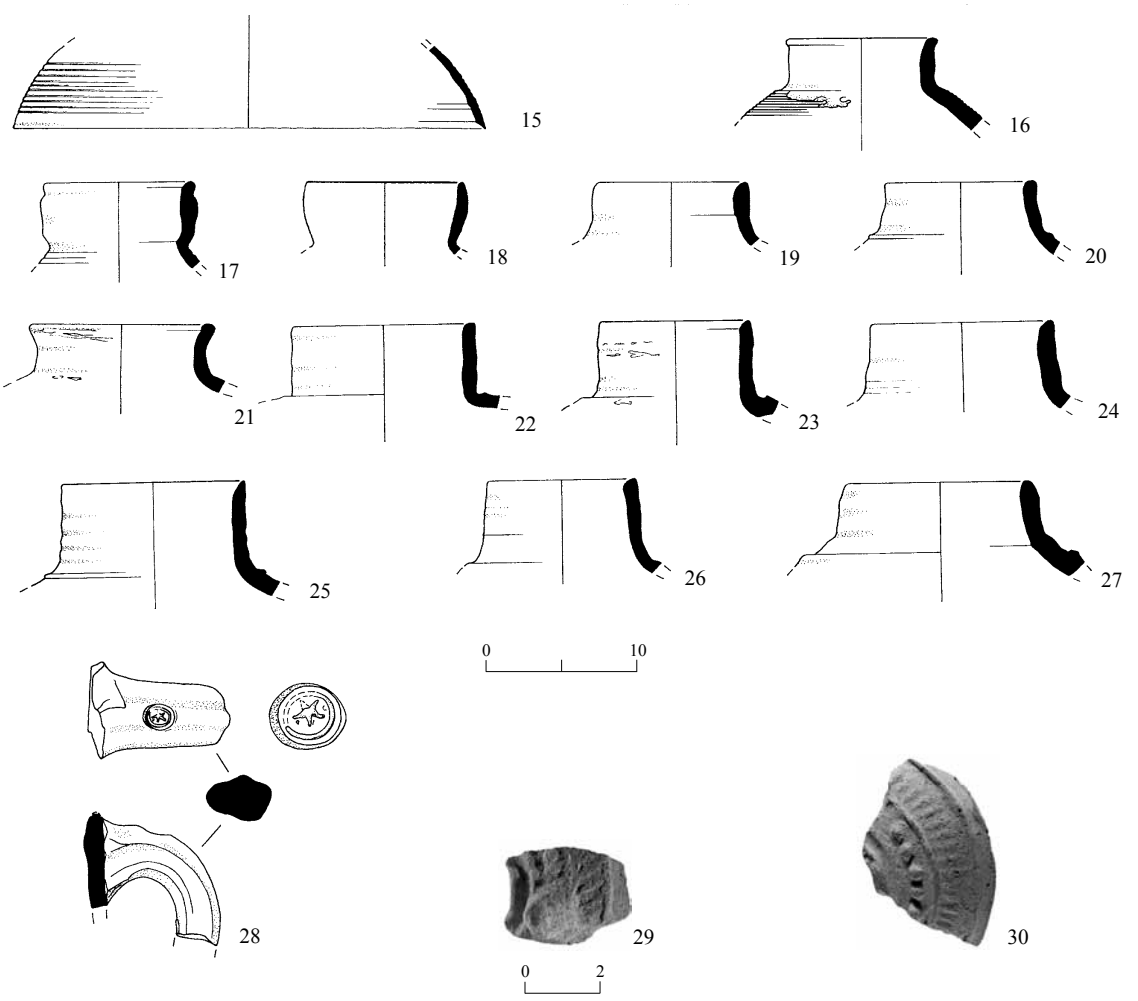

איור 36. כלי החרס ממבנה A1, חצר 20 (L13) (המשך).

מס׳	סל	הכלי	תיאור	הקבלה	תיארוך (לסה״נ)
15	213.3	מכסה	חום–אדום, גריסים כהים; סימני פיח	Magness 1993:215, Casserole Lids	המאה הד׳ – המאה הח׳/הט׳
16	213.2	קנקן	חום–כתום, גריסים לבנים	Goicoechea 1985: Fig. 8:5	קדם־אומיי
17	165.6	קנקן	חום–אדום גס, גריסים לבנים, ליבה אפורה	Magness 1993:231, Storage Jars, Form 7	סוף המאה הז׳ – המאה הט׳/הי׳
18	213.1	קנקן	אדמדם, גריסים לבנים; ליבה שחורה	ר׳ מס׳ 17	
19	267	קנקן	חום־ורדרד, גריסים לבנים וכהים	Magness 1993:224–225, Storage Jars, Form 4C	סוף המאה הו׳ – המאה הז׳
20	205.4	קנקן	לבן־צהבהב, גריסים כהים	Magness 1993:227–230, Storage Jars, Form 6B	סוף המאה הו׳ – המאה הח׳
21	205.5	קנקן	כתום, גריסים לבנים וכהים	מגנס תשמ״ז: איור 2:7–10	המאות הד׳–הז׳
22	165.8	קנקן	חום־ורדרד נקבובי, גריסים קטנים; ליבה בהירה	Magness 1993:227–228, Storage Jars, Form 6A	סוף המאה הו׳/המאה הז׳ – המאה הח׳
23	165.6	קנקן	חום–אדום חולי, גריסים לבנים ואפורים	ר׳ מס׳ 22	

איור 36 (המשך)

מס׳	סל	הכלי	תיאור	הקבלה	תיארוך (לסה״נ)
24	124.3	קנקן	כתום, גריסים לבנים וכהים; ליבה אפורה	ר׳ מס׳ 22	
25	213.4	קנקן	כתום, גריסים לבנים וכהים; ליבה אפורה	ר׳ מס׳ 22	
26	165.9	קנקן	חום־ורדרד, גריסים קטנים; ליבה אפורה	ר׳ מס׳ 22	
27	165.7	קנקן	כתום־ורדרד, גריסים לבנים וכהים; ליבה אפורה	Magness 1993:227–230, Storage Jars, Form 6B	סוף המאה הו׳/המאה הז׳ – המאה הח׳
28	165.10	ידית קנקן	טביעת כוכב על ידית	Aharoni 1962: Pl. 18:14 Aharoni 1964: Pls. 9:4; 24:8	
29	205	נר	חום־ורדרד	Magness 1993:255–256, Oil Lamps, Form 4B/4C	המאה הז׳ – ראשית המאה הח׳
30	213.5	נר	חום־ורדרד	ר׳ מס׳ 29	

איור 37

מס׳	סל	הכלי	תיאור	הקבלה	תיארוך לסה״נ
1	346.1	קערה	כתום, גריסים לבנים וכהים; חיפוי חום–אדום, ממורק; ליבה חומה בהירה	Hayes 1972:162, 166, ARS Ware, Form 104, B15–B16	סוף המאה הו׳ – הרבע הראשון של המאה הז׳
2	346.2	קערה	חום־צהבהב, גריסים לבנים קטנים		
3	346.3	קערה	כתום־ורדרד, גריסים לבנים וכהים; עיטור אדום על החלק העליון של הדופן הפנימית והשפה		
4	346.4	אגן	חום–אדום כהה	Magness 1993: 210–211: Incurved rim Basins: No. 3	המאות הח׳–הי׳
5	346.10	קדרת בישול	חום–כתום עבה וגס	Magness 1993: 214: Casseroles Form 3 Adan- Bayewitz 1986:125, Fig 3:21	סוף המאה הז׳/ראשית המאה הח׳ – המאות הט׳/הי׳ המאה הז׳ (620–660)
6	346.12	סיר בישול	חום–אדום חולי	Magness 1992:153, Fig 69:6	המאות הז׳–הח׳
7	346.5	קנקן(?)	כתום, ליבה אפורה		
8	346.7	קנקן	ורדרד בהיר, גריסים לבנים וכהים		
9	346.6	קנקן	צהבהב־לבן	Magness 1993:224–225, Storage Jars, Form 4B/4C	המאות הה׳–הו׳ (4B) סוף המאה הו׳ – המאה הז׳ (4C)
10	411.1	קנקן	כתום; חיפוי כתום־ורדרד על הדופן החיצונית; הדבקות טין על הכתף	Magness 1993:230, Storage Jars, Form 6B	סוף המאה הו׳ – המאה הח׳
11	346.13	נר	חום–כתום, גריסים לבנים; סימני פיח סביב עין הנר	מגנס תשמ״ז: איור 2:18 Rosenthal and Sivan 1978:122, 3, Wheelmade Lamps Nos. 506, 507 Magness 1993:129, Fig. 3.5 Calderon 1999:145, Pl. 5:4	המאות הו׳–הז׳

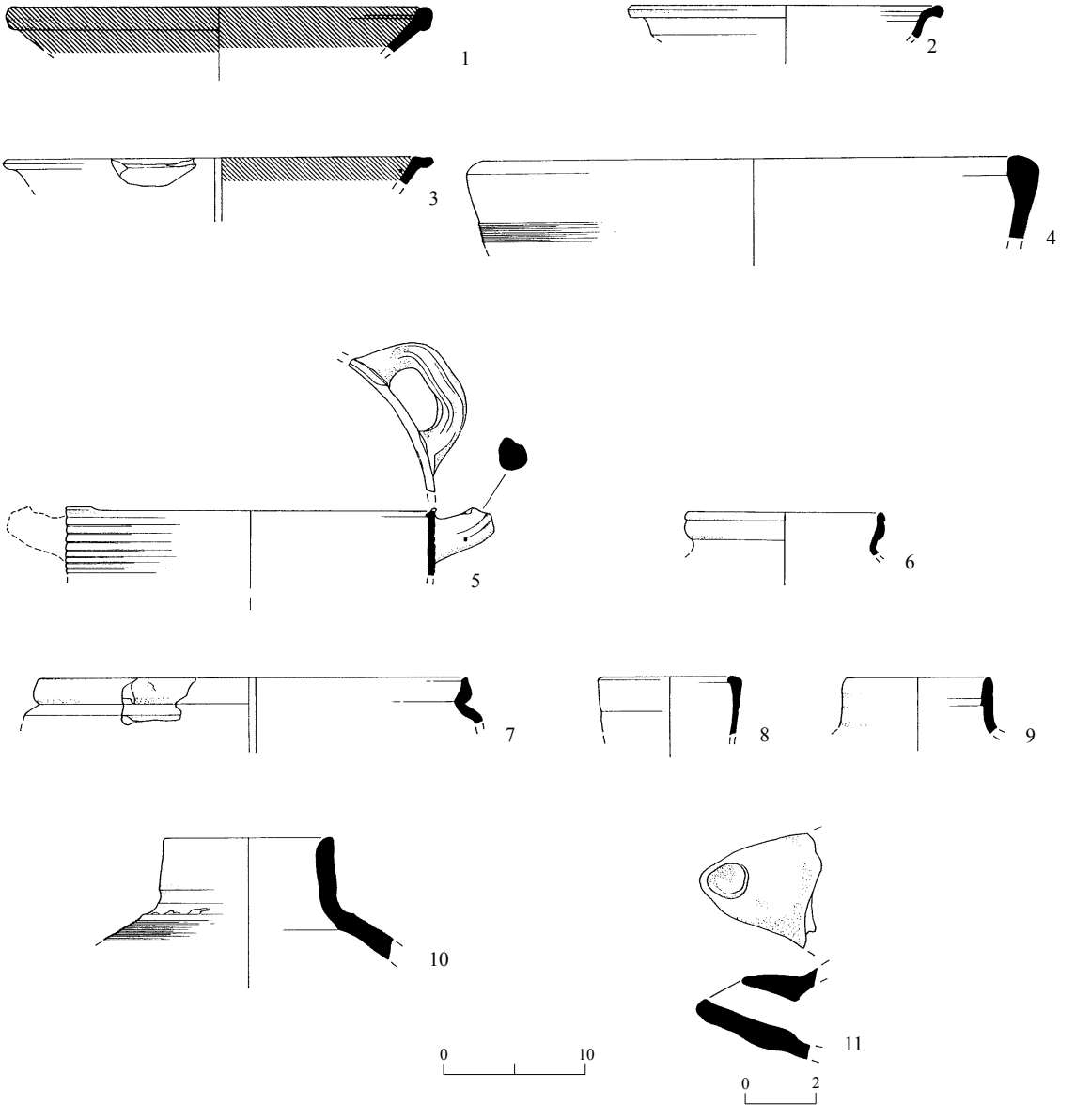

איור 37. כלי החרס ממבנה A1, חדר 7 (L63).

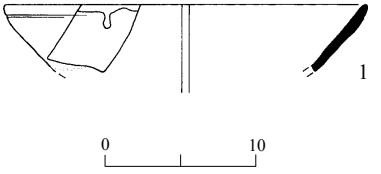

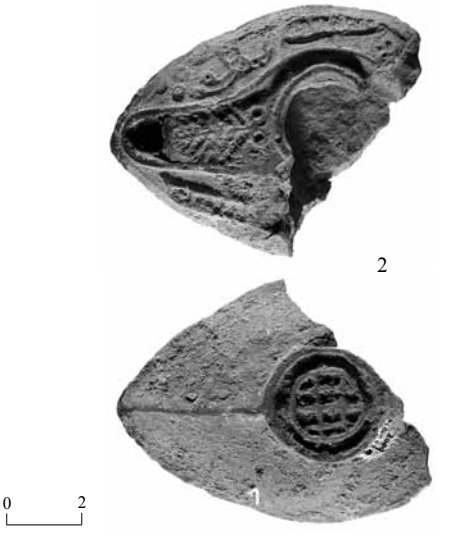

איור 38. כלי החרס ממבנה A1, חדר 16 (L16).

מס׳	סל	הכלי	תיאור	הקבלה	תיארוך
1	134.1	קערה	כתום־ורדרד, נקבובי, גריסים לבנים וכהים; עיטור בחיפוי לבן וזיגוג צהוב	Avissar 1996:75–76, Fig. XIII.1:1 (Type 1) Walmsley et al. 1993:214–215, Ware Ixb, Fig. 24:4 Whitcomb 1989:270	אמצע המאה הח׳ – המאה הט׳
2	138	נר	לבן־צהבהב	ישראלי ואבידע תשמ״ח:155, נר 437 Magness 1993:258, Oil Lamps, Form 5	המאות הח׳–הי׳

איור 39 ◂

מס׳	סל	הכלי	תיאור	הקבלה	תיארוך (לסה״נ)
1	133.1	קערה	ורדרד־צהבהב בפנים,לבן בחוץ, גריסים לבנים ואדומים		
2	1003.1	אגן	חום–כתום, גס, גריסים לבנים; חיפוי אפור בחוץ	Magness 1993:207, Incurved Rim Basins	המאות הח׳–הי׳
3	133.2	קדרת בישול	חום–אדום, גריסים כהים וקוורץ; סימני פיח בחוץ ועל הידית	Magness 1993:212, Casseroles, Form 3 Najjar 1989: Fig. 6:20 Walmesley et al. 1993:214, Ware 4, Fig. 23:7	סוף המאה הז׳ – המאות הט׳–הי׳
4	302	קנקן	חום–כתום, גריסים לבנים, ליבה חומה; חיפוי צהבהב מבחוץ	Magness 1993:227, Storage Jars, Form 6B	סוף המאה הו׳ – המאה הח׳
5	294	קנקן	ורדרד, גריסים לבנים וכהים, צרוף היטב	Magness 1993:227–229, Storage Jars, Form 6A	סוף המאה ו׳ – המאה הח׳
6	113	פך	לבן־צהבהב	de Vaux and Stéve 1950: Pls. C:23, 24; D:21 Whitcomb 1988:55, Fig. 1, Period 3:E	המאות הי׳–הי״א
7	1003.2	בסיס פך	לבן־צהבהב	ר׳ מס׳ 6	
8	294	שבר גוף מעוטר	לבן־צהבהב	Whitcomb 1988:55, Fig. 1, Period 3:E	המאה הי׳
9	302	מכסה	חום–כתום, מעט גריסים	Magness 1993:247, Lids and Stoppers, Form 1	המאה הו׳ – אמצע המאה הח׳

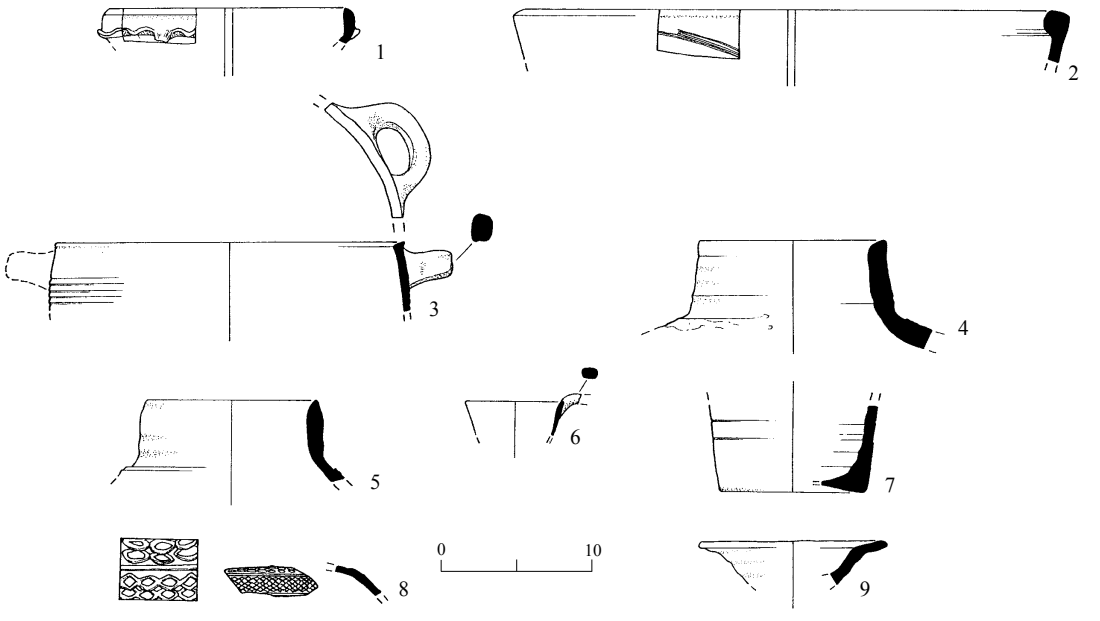

איור 39. כלי החרס ממבנה A1, חדר 17 (L15).

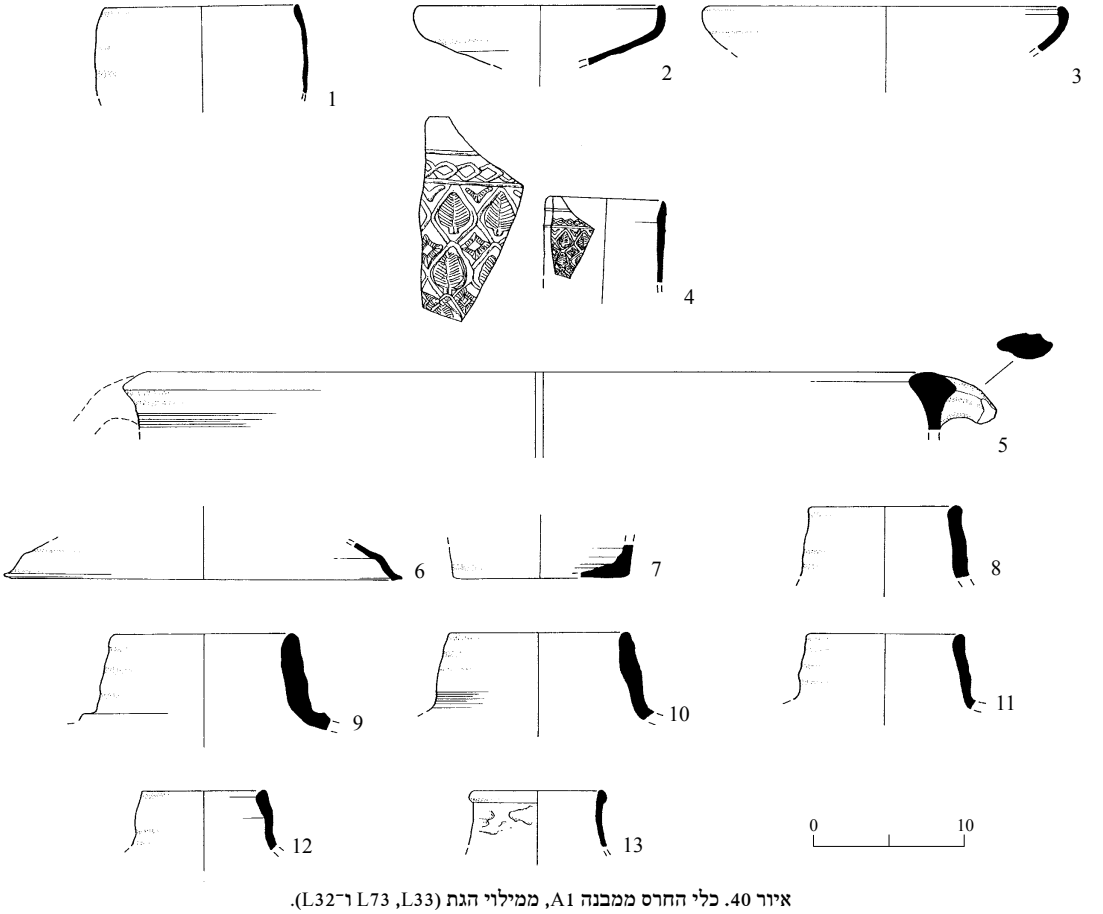

איור 40. כלי החרס ממבנה A1, ממילוי הגת (L33, L73 ו־L32).

◂ איור 40

מס׳	לוקוס	סל	הכלי	תיאור	הקבלה	תיארוך (לסה״נ)
1	32	197.3	ספל	חום–כתום; פסי צבע שחור בפנים ובחוץ	Magness 1993:194, 196, FBW Bowls, Form 1E	המאות הח׳–הט׳
2	33	395.1	קערה	לבן־צהבהב, גריסים לבנים ואדומים; מירוק מבחוץ	de Vaux and Stéve 1950: Pl. D:10 Peleg 1989: Fig. 43:22 Whitcomb 1988:55, Fig. 1, Period 3:J	המאות הי׳–הי״א
3	33	395.2	קערה	לבן־צהבהב	Whitcomb 1988:55, Fig. 1, Period 3:K	המאה הי׳
4	32	197.1	ספל	לבן־צהבהב	Brosh 1986:67, 85: Pl. 3, Fig. 1:7 Whitcomb 1988:55, Fig. 1, Period 3:E	המאות הח׳–הט׳ המאה הי׳
5	73	365.1	אגן	חום–כתום	Magness 1993:210–211, Incurved Rim Basins	המאות הח׳–הי׳
6	32	197.2	מכסה בישול	חום–כתום, גריסים לבנים		
7	33	386	בסיס פך	לבן־צהבהב	Brosh 1986:73, Fig. 1:8 de-Vaux and Stéve 1950: Pl. C:19, 21–24	המאות הח׳–הי׳
8	33	395.3	קנקן	חום; חיפוי ורדרד	Magness 1993:227–230, Storage Jars, Form 6B	המאה הו׳ – המאה הח׳
9	33	386	קנקן	חום־ורדרד, גריסים לבנים, שחורים ואדומים	ר׳ מס׳ 8	
10	73	365.2	קנקן	כתום, גריסים אדומים, שחורים ולבנים; חיפוי ורדרד	ר׳ מס׳ 8	
11	33	199	קנקן	חום–כתום גס, גריסים לבנים ושחורים; חיפוי בהיר בחוץ	ר׳ מס׳ 8	
12	32	197.4	קנקן	כתום, גריסים לבנים; ליבה אפורה	Magness 1993:230–231, Storage Jars, Form 7	סוף המאה הז׳ – המאות הט׳–הי׳
13	32	197.5	קנקן/ פך	לבן־צהבהב		

מבנה B

מקורם של כלי החרס במילויים שנחפרו מעל הרצפות ובמכלולים שנתגלו בעת פירוק הרצפות (איורים 41–46). כל הכלים מתוארכים מסוף המאה הו׳ עד המאה הח׳ לסה״נ.

מבנה C

מכלול כלי החרס מהמבנה המאוחר (איורים 47–51) תוארך ברובו לתקופה העבאסית, והוא כולל קערות פשוטות, קערות מזוגגות, קדרות, פכים, כלים עשויים מחומר ׳מפג׳רי׳ צהבהב, עדין (איורים 49:5–7; 50:11–13) וקנקנים. המקור של שברי הקערות המזוגגות מהמאה הי״ב (איור 48:2, 3) הוא ככל הנראה מסחף מאוחר.

לכלי החרס שנמצאו במבנה הקדום (איורים 52–53) נמצאו הקבלות שתאריכן המאות הו׳–הח׳ לסה״נ.

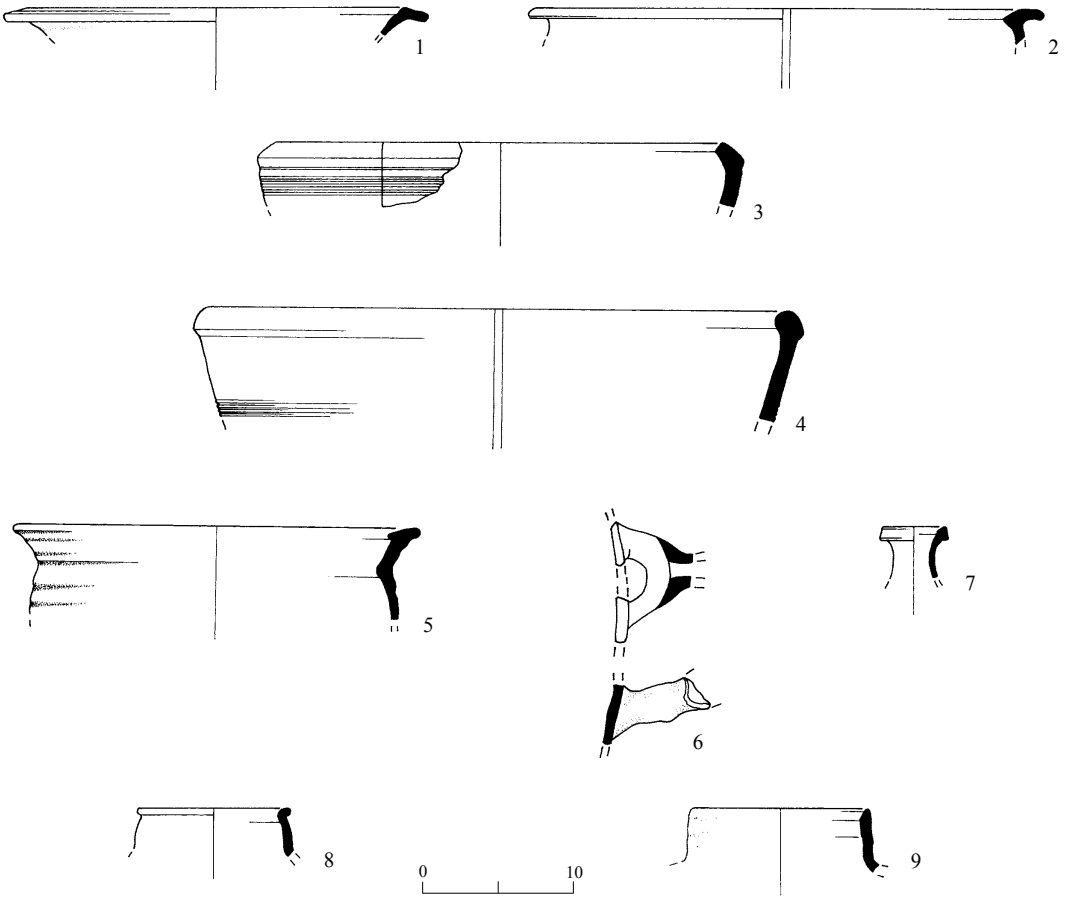

איור 41. כלי החרס ממבנה B, חדר 2 (L534, L511).

מס׳	לוקוס	סל	הכלי	תיאור	הקבלה	תיארוך (לסה״נ)
1	534	1160	קערה	חום־אדמדם; ליבה שחורה, צריפה טובה	Magness 1993:198, FBW Bowls, Form 2C	אמצע המאה הז׳ – המאה הט׳/הי׳
2	534	1155.1	אגן	חום־ורדרד, גריסים לבנים וכהים	Magness 1993:206–207, Arched Rim Basins 2A	המאה הו׳ – ראשית המאה הח׳
3	534		אגן	כתום, גריסים לבנים	Magness 1993:210, Incurved Rim Basins	המאות הח׳–הי׳
4	511	1060.1	אגן	כתום, גריסים לבנים	ר׳ מס׳ 3	
5	511	1060.2	אגן(?)	צהבהב מבחוץ, כתום־ורדרד מבפנים, גריסים לבנים, חצצים לבנים ואדומים; ליבה כתומה	Ustinova and Nahshoni 1994:163, Fig. 3:14	המאה הז׳
6	511	1094	ידית אתנח של קדרת בישול	שחור; ליבה חומה–אדומה	Magness 1993:213, Casseroles, Form 2 Ustinova and Nahshoni 1994:166, Fig. 6:27	המאות הו׳–הז׳
7	534	1134.1	פך בישול	אדום–שחור, סימני פיח		
8	534	1134.2	קנקן(?)	חום–אדום, גריסים לבנים		
9	534	1155.2	קנקן	חום–אדום, גריסים לבנים	Magness 1993:227–228, Storage Jars, Form 6A	סוף המאה הו׳ – המאה הח׳

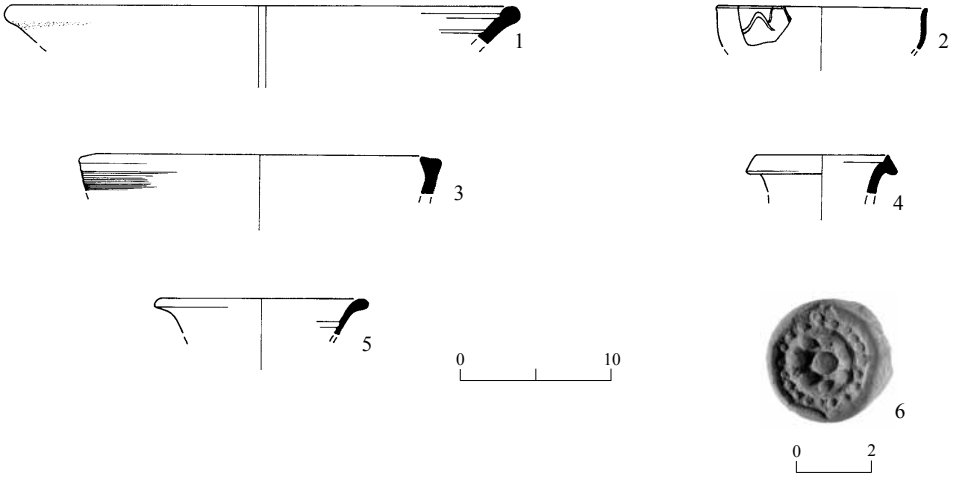

איור 42. כלי החרס ממבנה B, החצר (L517 ו־L530).

מס׳	לוקוס	סל	הכלי	תיאור	הקבלה	תיארוך (לסה״נ)
1	517	1092.1	קערה	כתום, צרוף היטב וממורק	Hayes 1972:3162–163, ARS Ware Form 104(B):16	סוף המאה הו׳ – ראשית המאה הז׳
2	517	1092.2	קערה	כתום, צרוף היטב	Magness 1993:193–194, FBW Bowls, Form 1A	המחצית השנייה של המאה הו׳ עד סוף המאה הז׳ – ראשית המאה הח׳
3	517	1092.3	קערה	חום–כתום, גריסים לבנים ואדומים; ליבה אפורה	Magness 1993:209, Arched Rim Basins, Form 3	המאה הו׳ – ראשית המאה הח׳
4	530	1118	פך	כתום, גריסים לבנים, ליבה אפורה; צריפה טובה	Magness 1993:238, FBW Jars, Jugs and Juglets, Form 1B	אמצע המאה הו׳ – ראשית המאה הח׳
5	517	1029	מכסה	חום–כתום, גריסים לבנים	Magness 1993:247, Lids and Stoppers, Form 1	המאה הו׳ – אמצע המאה הח׳
6	517	1092.4	נר	חום–כתום	Magness 1993:252–254, Oil Lamps, Form 3D	אמצע המאה הו׳ – ראשית המאה הח׳

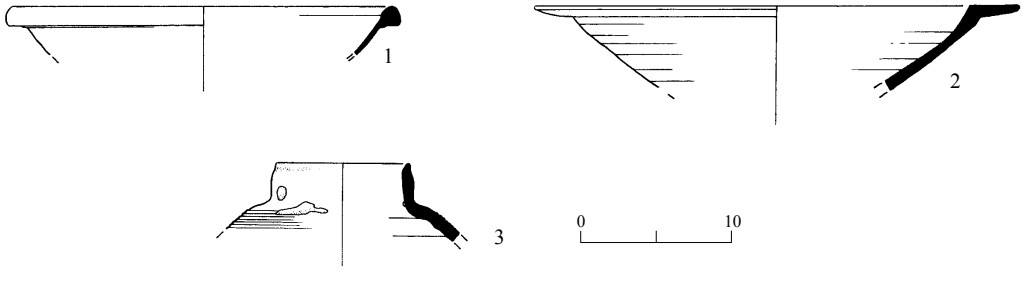

איור 43. כלי החרס ממבנה B, חדר 7 (L518).

מס׳	סל	הכלי	תיאור	הקבלה	תיארוך (לסה״נ)
1		קערה	כתום; צרוף היטב וממורק	Hayes 1972:344, LRC Ware Form 10B:4	סוף המאה הו׳ – ראשית המאה הז׳
2	1101.1	קערה	כתום; ליבה אפורה, צרוף היטב	Magness 1993:198, FBW Bowls, Form 2D	אמצע המאה הז׳ – המאה הט׳/הי׳
3	1101.2	קנקן	חום–כתום, גריסים לבנים		

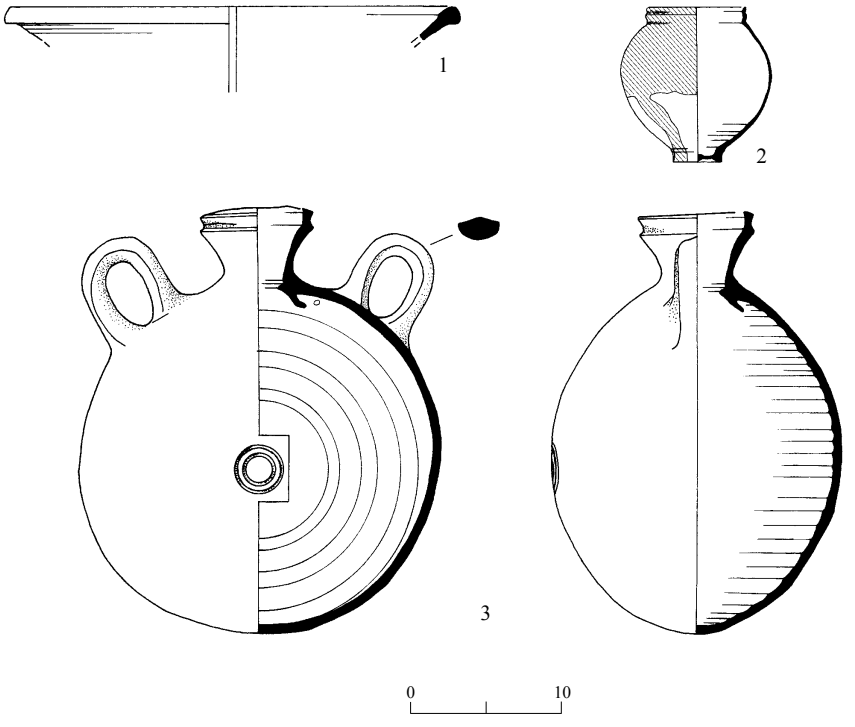

איור 44. כלי החרס ממבנה B, חדר 5 (L538).

מס׳	סל	הכלי	תיאור	הקבלה	תיארוך (לסה״נ)
1	1141.1	קערה	כתום, מעט גריסים לבנים; צרוף היטב וממורק	Hayes 1972: 344: LRC Ware Form 10:1	סוף המאה הו׳ – המאה הז׳
2	1141.2	ספל	כתום־ורדרד; אדום על החלק העליון של הדופן ונזילות צבע על חלק הגוף התחתון	Magness 2005:84–85, Fig. 15:4, 5	המאה הב׳
3	1141.3	צפחת	צהבהב, גריסים שחורים	Rosenthal-Heginbottom 1988:89 Pl. III:140	המאה הז׳ – ראשית המאה הח׳

איור 45 ◂

מס׳	סל	הכלי	תיאור	הקבלה	תיארוך (לסה״נ)
1	1137.1	קדרת בישול	חום–אדום, גריסים; סימני פיח על הבסיס	Magness 1993:212, Casseroles, Form 1	המאות הד׳–הט׳
2	1154	מכסה בישול	חום–אדום, פן פנימי מפויח	Magness 1993:215, Casserole Lids	המאות הד׳–הט׳
3	1137.3	קנקן	כתום־ורדרד, גריסים לבנים וכהים קטנים	Magness 1993:227–230, Storage Jars, Form 6A	סוף המאה הו׳ – המאה הח׳
4	1137.2	צינור חרס	חום–כתום, גריסים לבנים וכהים		
5	1085	ידית נר	עיטור בטביעה	Magness 1993:252–254, Oil Lamps, Form 3D	אמצע המאה הו׳ – ראשית המאה הח׳

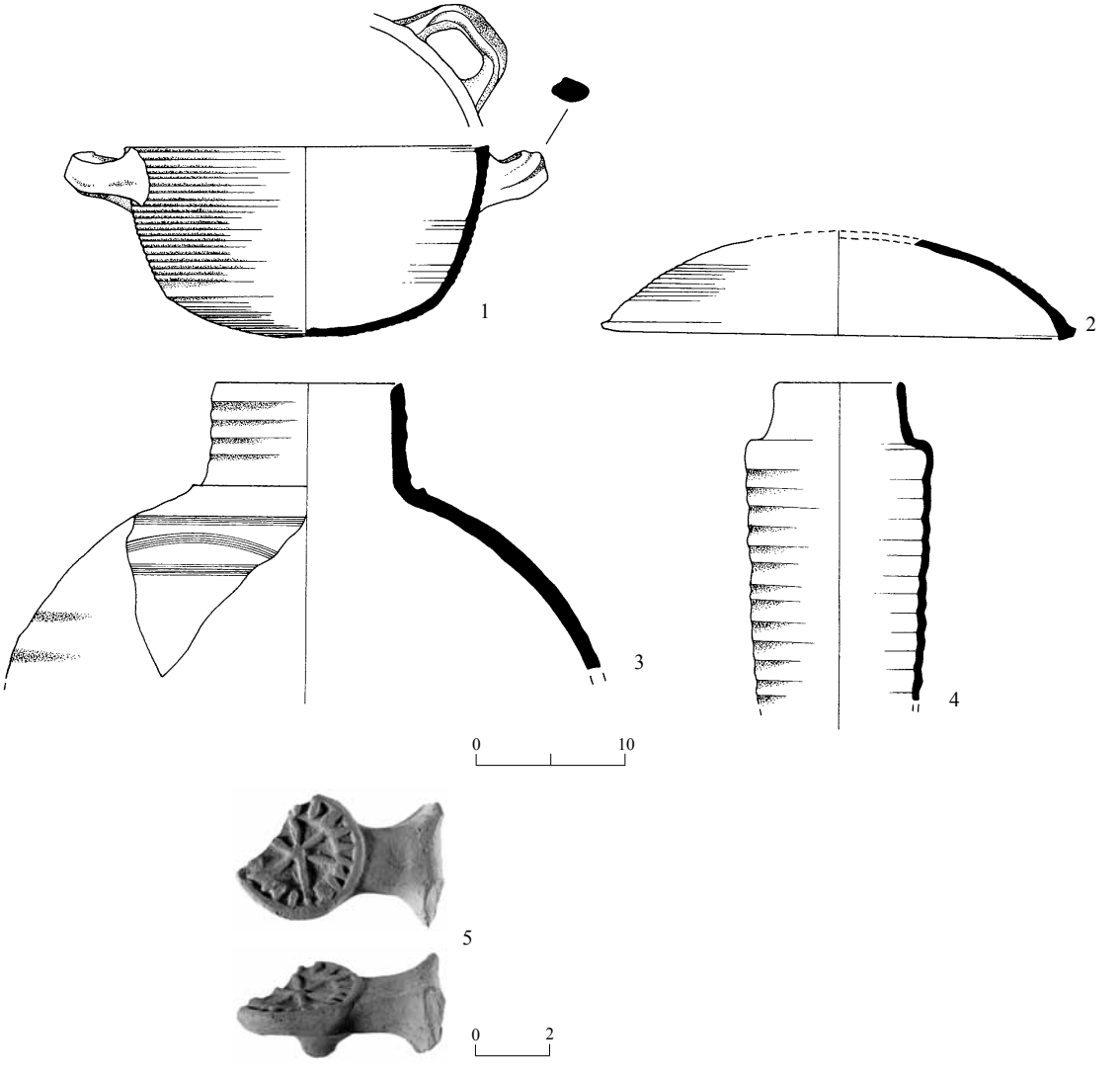

איור 45. כלי החרס ממבנה B, חדר 4 (L537)

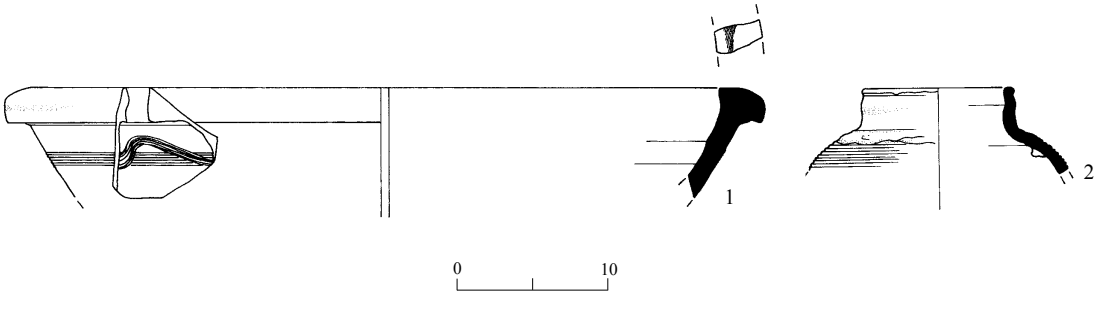

איור 46. כלי החרס ממבנה B, חדר 3 (L513)

מס׳	סל	הכלי	תיאור	הקבלה	תיארוך (לסה״נ)
1	1063.1	אגן	חום בהיר, גריסים כהים ובהירים	Magness1993:206, Arched Rim Basins, Form 2A	המאה הו׳ – סוף המאה הז׳/ראשית המאה הח׳
2	1063.2	קנקן	חום בהיר, גריסים כהים ובהירים		

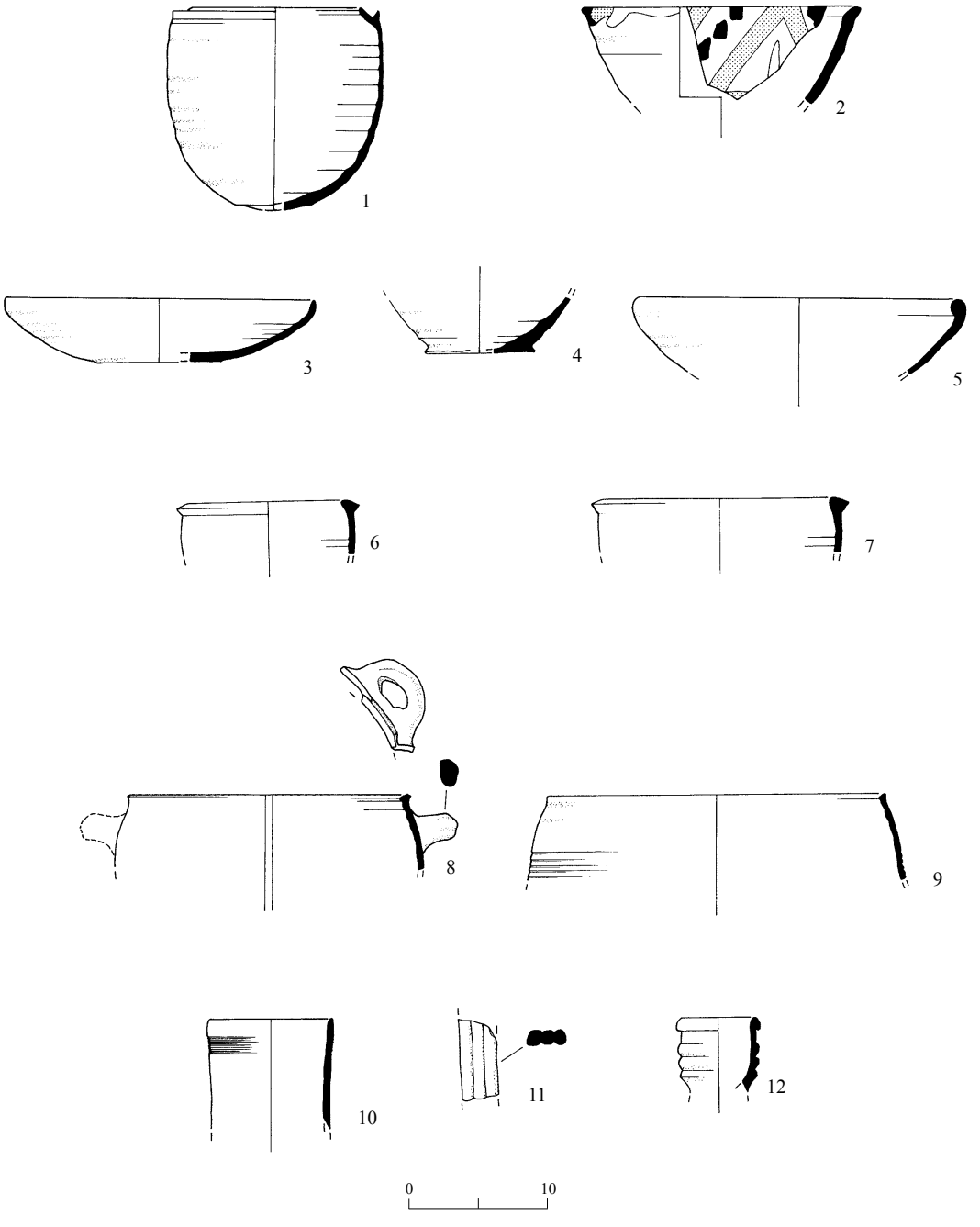

איור 47. כלי החרס ממבנה C, חדר 3 (L1013, L1014 ו־L1030).

איור 47

מס׳	לוקוס	סל	הכלי	תיאור	הקבלה	תיארוך (לסה״נ)
1	1013	2009	קערה	כתום, גריסים לבנים; ליבה אפורה	Magness 1993:199, FBW Bowls, Form 2A:1	אמצע המאה הז׳ – המאות הט׳–הי׳
2	1014	2062.1	קערה	ורדרד בפנים, צהבהב בחוץ; פן פנימי מעוטר בזיגוג צהוב בהיר וציור בירוק, צהוב ושחור	de Vaux and Stéve 1950: Pl. A:2–5 Avissar 1996:75–76, Common Glazed Bowls, Fig. XIII.2, Type 2	המאות הט׳–הי׳
3	1014	2062.2	קערה	כתום, גריסים לבנים קטנים; ליבה אפורה	de Vaux and Stéve 1950: Pl. B:13	המאות הט׳–הי׳
4	1013	2073.1	קערה/פך(?)	לבן־צהבהב, גריסים קטנים כהים	de Vaux and Stéve 1950: Pl. D:8, 9	המאות הט׳–הי׳
5	1014	2062.3	קערה	לבן־צהבהב, גריסים בהירים	de Vaux and Stéve 1950: Pl. D:10	המאות הט׳–הי׳
6	1013	2073.2	קערה	לבן־צהבהב, נקבובי		
7	1030	2102	קערה	לבן־צהבהב, גריסים בהירים וכהים קטנים		
8	1014	2089.1	קדרת בישול	כתום, גריסים כהים; ליבה אפורה; סימני פיח בפנים ובחוץ	de Vaux and Stéve 1950: Pl. B:18 Magness 1993:214, Casseroles, Form 3	המאות הט׳–הי׳ סוף המאה הז׳ – המאות הט׳–הי׳
9	1013	2073.1	קדרת בישול	חום–אדום, גריסים כהים	ר׳ מס׳ 8	
10	1014	2062.3	פך	לבן־צהבהב, מנופה היטב	de Vaux and Stéve 1950: Pl. C:22	המאות הט׳–הי׳
11	1014	2089.2	פך	לבן־צהבהב, גריסים לבנים ואדומים	de Vaux and Stéve 1950: Pls. C:23, D:11	המאות הט׳–הי׳
12	1013	2073.2	צפחת	לבן־צהבהב, גריסים קטנים כהים	Whitcomb 1988:55, Fig. 1, Period 3	המאה הי׳

איור 48

מס׳	סל	הכלי	תיאור	הקבלה	תיארוך (לסה״נ)
1	2084.1	קערה	לבן־צהבהב, מעט גריסים אדומים; זיגוג ירוק בחלק פנימי ועל השפה	Avissar 1996:82–83, Fig. XIII.8, Type 8:1, 2	המאות הט׳–הי׳
2	2001.1	קערה	לבן־צהבהב גס, גריסים כהים; זיגוג כפול על חלק פנימי ושפה: לבן, ועליו פס סגול על פן פנימי וכתמים ירוקים על שפה	Avissar 1996:89, Figs. XIII.19, Type 28:4, XIII.21, Type 30:6	המאה הי״ב
3	2001.2	קערה	חום–אדום, גריסים לבנים; חיפוי לבן בחוץ, זיגוג צהוב בפנים	ר׳ מס׳ 2	המאה הי״ב
4	2001.3	פך	צהבהב־ורדרד, מעט גריסים	Avissar 1996:157, Fig. XIII.129, Type 3:2, 5	המאות הח׳–הי׳
5	2084.2	פך	לבן־צהבהב גס, גריסים בהירים וכהים	ר׳ מס׳ 4	
6	2001.4	ידית פך כפולה	לבן בחוץ, כתום־ורדרד בפנים, גריסים לבנים	de Vaux and Stéve 1950: Pls. C:23, D:11	המאות הט׳–הי׳

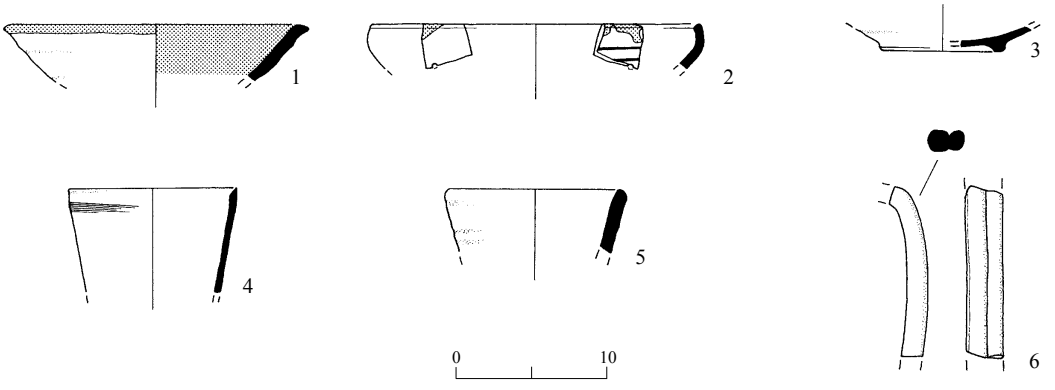

איור 48. כלי החרס ממבנה C, חדר 12 (L1001).

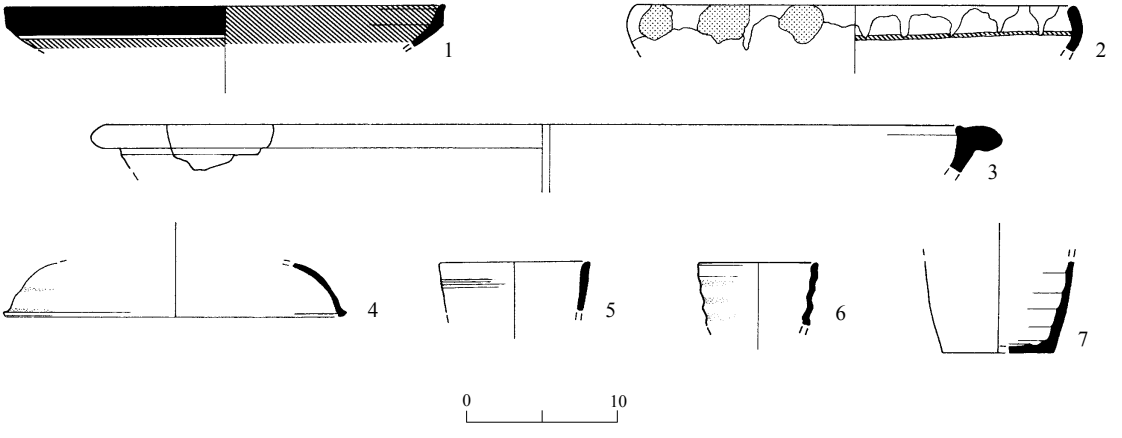

איור 49. כלי החרס ממבנה C, חדר 13 (L1006).

מס׳	סל	הכלי	תיאור	הקבלה	תיארוך (לסה״נ)
1	2099.1	קערה	חום–אדום; שפה שחורה תחומה בפס צהוב		
2	2093.1	קערה מזוגגת	צהבהב, גריסים קטנים חומים; זיגוג צהוב בחוץ ועליו כתמים ירוקים, זיגוג לבן בפנים ועליו פס חום וכתמים ירוקים	Avissar 1996:76, Fig. XIII.2, Type 2	המאות הח׳–הי׳
3	2093.2	אגן	חום־ורדרד, גריסים לבנים וכהים	Magness 1993:206–207, Arched-Rim Basins, Form 2A	המאה הו׳ – ראשית המאה הח׳
4	2025.1	מכסה בישול	חום–אדום, גריסים לבנים וכהים	Magness 1993:215, Casserole Lids	המאה הד׳ – המאה הט׳/הי׳
5	2099.2	פך	ורוד–כתום בפנים, צהבהב בחוץ	Avissar 1996:157, Fig. XIII.129, Type 3:9 de Vaux and Stéve 1950: Pl. C:22–24	המאות הט׳–הי׳
6	2025.2	פך בישול	חום–אדום		
7	2093.3	פך	לבן־צהבהב, גריסים בהירים וכתומים		

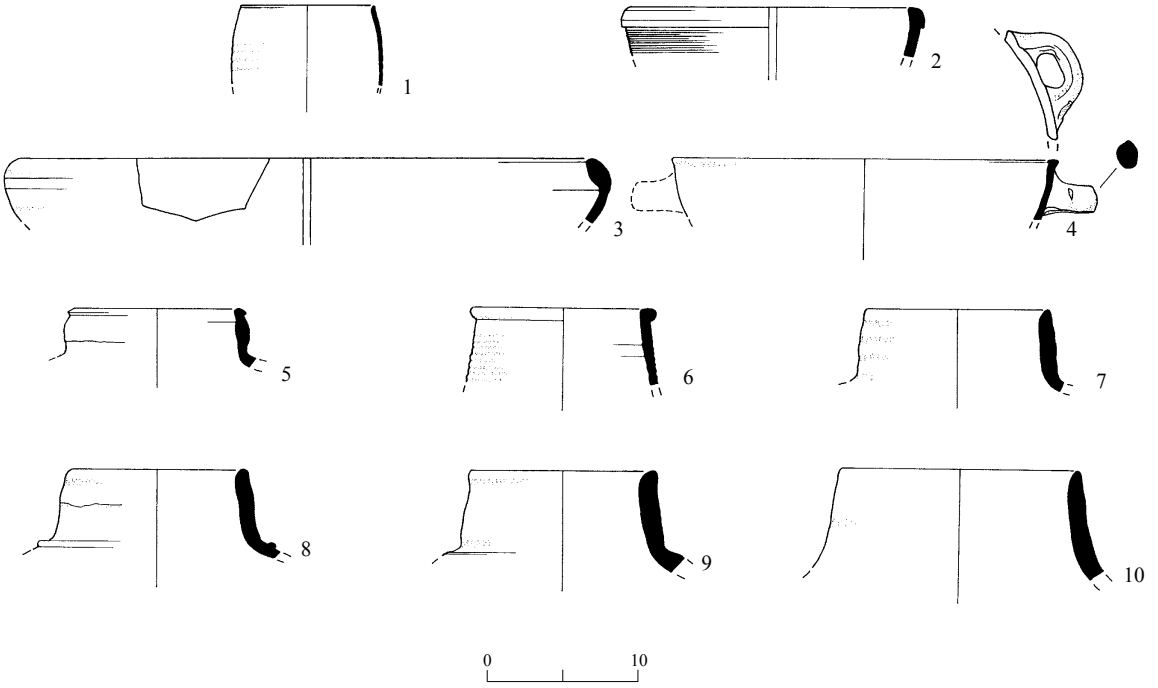

איור 50. כלי החרס מהחצר שממערב למבנה C (L1003).

מס׳	סל	הכלי	תיאור	הקבלה	תיארוך (לסה״נ)
1	2010.1	קערה עמוקה/ ספל	כתום; צריפה טובה	Magness 1993:196, FBW Bowls, Form 1E:3	המאות הח׳–הט׳
2	2020.1	קערה	חום–כתום, גריסים לבנים וכהים; חיפוי לבן־ורדרד בחוץ	Avissar 1996:119, Fig. XIII.68, Type 5:1, 2	המאה הז׳ – המאות הח׳–הי׳
3	2095.1	קערה	ורדרד, גריסים לבנים וכהים	de Vaux and Stéve 1950: Pl. D:10	המאות הט׳–הי׳
4	2010.2	קדרת בישול	חום–אדום, גריסים כהים	Magness 1993:211–212, Casseroles, Form 1	המאה הד׳ – המאה הט׳
5	2012.1	קנקן	חום־ורדרד, גריסים לבנים וכהים	Magness 1993:230–231, Storage Jars, Form 7:2	סוף המאה הז׳ – המאות הט׳–הי׳
6	2088	קנקן	ורדרד בפנים, צהבהב בחוץ, גריסים לבנים; חיפוי לבנבן בחוץ	Avissar 1996:147–148, Fig. XIII.112, Type 2	סוף אומיי – העבאסי (המאות הז׳–הח׳)
7	2012.2	קנקן	חום־ורדרד, גריסים כהים ובהירים; חיפוי לבן־ורדרד	Magness 1993:227–230, Storage Jars, Form 6A	סוף המאה הו׳ – המאה הח׳
8	2012.3	קנקן	חום־ורדרד, גריסים כהים; ליבה אפורה, חיפוי לבן־ורדרד	Magness 1993:227–230, Storage Jars Form 6B	סוף המאה הו׳ – המאה הח׳
9	2095.2	קנקן	כתום, גריסים קטנים לבנים וחומים, ליבה חומה; חיפוי לבן בפנים ובחוץ	ר׳ מס׳ 8	
10	2012.9	קנקן	חום־ורדרד, גריסים כהים; ליבה אפורה	ר׳ מס׳ 8	

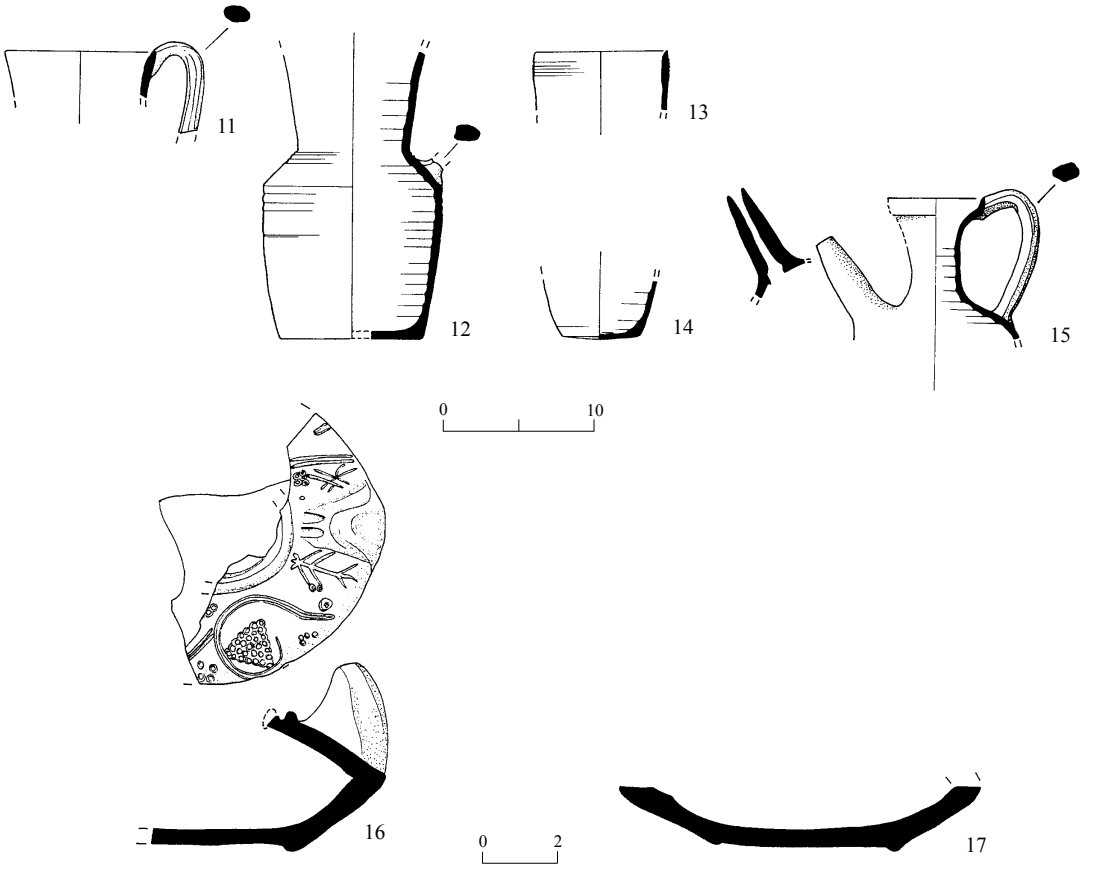

איור 51. כלי החרס מהחצר שממערב למבנה C (L1003) (המשך).

מס׳	סל	הכלי	תיאור	הקבלה	תיארוך (לסה״נ)
11	2012.4	פך	לבן־צהבהב, גריסים לבנים וכהים	Avissar 1996:157, Fig. XIII.129, Type 3:9 de Vaux and Stéve 1950: Pl. C:22–24	המאות הט׳–הי׳
12	2010.3	פך	כתום־ורדרד, גריסים לבנים וכהים; חיפוי לבן־צהבהב בחוץ	ר׳ מס׳ 11	
13	2012.5	פך	לבן־צהבהב, מעט גריסים לבנים	Avissar 1996:157, Fig. XIII.129, Type 3:2, 5	המאות הט׳–הי׳
14	2020.2	בסיס פך	לבן, מעט גריסים כהים	de Vaux and Stéve 1950: Pl. C:8	המאות הט׳–הי׳
15	2010.4	פך	כתום־ורדרד; ליבה אפורה		
16	2095.3	נר	לבן־צהבהב	ישראלי ואבידע תשמ״ח:155, נר 437 Magness 1993:258, Oil Lamps, Form 5	המאות הח׳–הי׳ המאות הט׳–הי׳
17	2114	נר	כתום־ורדרד; פיח על חרטום	ר׳ מס׳ 16	

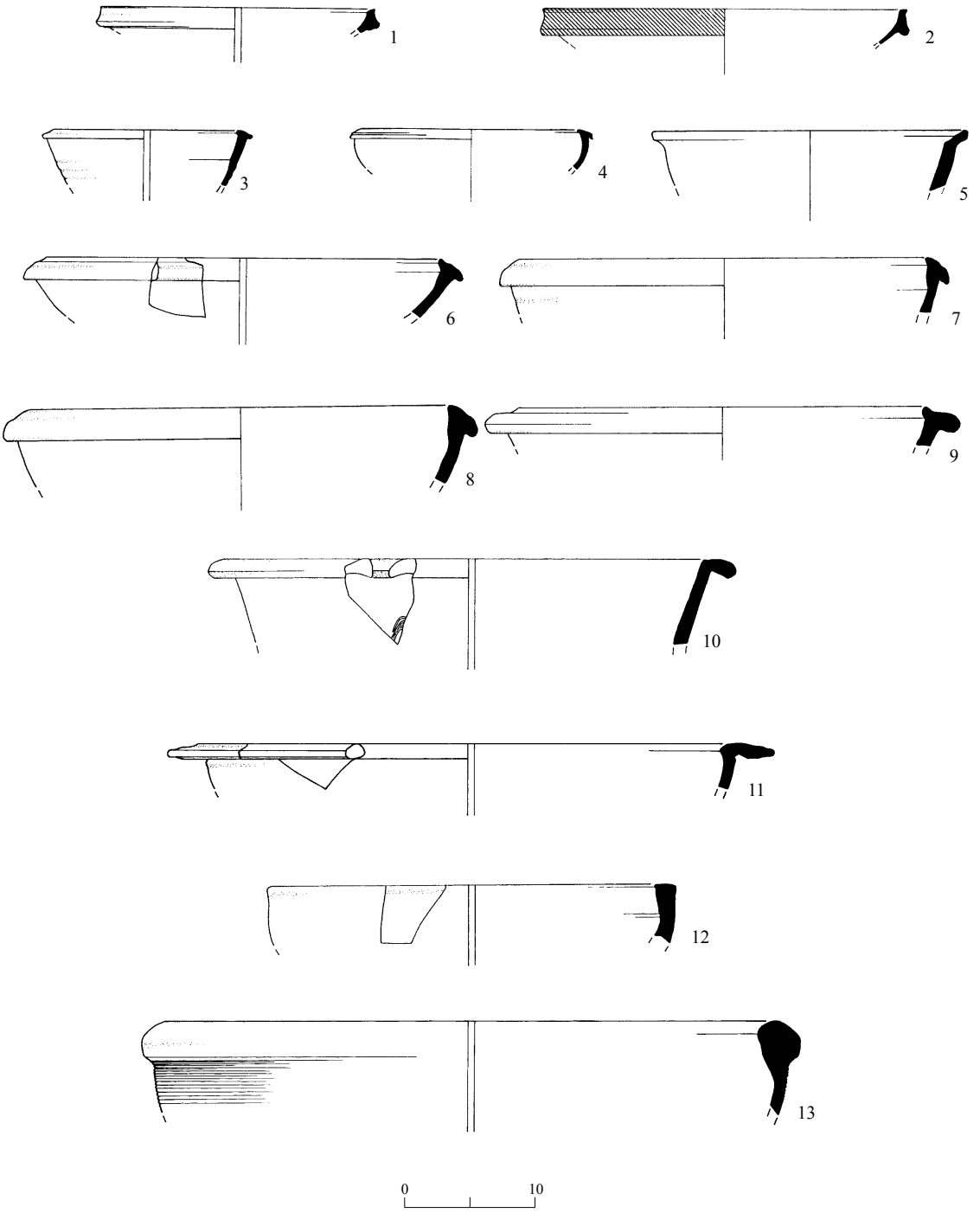

איור 52. כלי החרס ממבנה C, חדר 13 (L1046 ו־L1048).

◂ איור 52

מס׳	לוקוס	סל	הכלי	תיאור	הקבלה	תיארוך (לסה״נ)
1	1046	2130.4	קערה	כתום, צרוף היטב וממורק	Hayes 1972:334–335, LRC Ware Form 3F:40	המאה הו׳
2	1048	2137.10	קערה	כתום, גריסים לבנים קטנים, צריפה טובה; אדום על השפה מבחוץ	Hayes 1972:334–335, LRC Ware Form 3H:28	סוף המאה הו׳
3	1048	2137.9	קערה	חום–כתום	Avissar 1996:119, Fig. XIII.68:1	סוף המאה הו׳ – סוף המאה הז׳
4	1048	2137.8	קערה	חום–כתום	ר׳ מס׳ 3	
5	1048	2137.12	קערה	חום–כתום, גס, גריסים אפורים ולבנים; ליבה חומה–אפורה		
6	1048	2137.4	קערה	לבנבן מבחוץ, אפרפר מבפנים, גס, גריסים לבנים; ליבה כתומה	Magness 1993:204–205, Arched Rim Basins, Form 1	סוף המאה הג׳/ראשית המאה הד׳ – המאה הו׳
7	1048	2137.7	אגן	לבן־צהבהב, גריסים לבנים וכהים	Magness 1993:206, Arched Rim Basins, Form 2A	המאה הו׳ – ראשית המאה הח׳
8	1048	2137.5	אגן	ורדרד, גריסים לבנים וכהים	ר׳ מס׳ 7	
9	1048	2137.11	אגן	לבן־צהבהב, גריסים לבנים וכהים	ר׳ מס׳ 7	
10	1048	2137.6	אגן	חום־ורדרד, גריסים לבנים ואדומים; ליבה אפורה	ר׳ מס׳ 7	
11	1048	2137.1	אגן	חום–כתום, גריסים לבנים; ליבה אפורה, צריפה טובה	ר׳ מס׳ 7	
12	1048	2137.2	קערה	חום־ורדרד, גריסים לבנים ואדומים, ליבה אפורה; חיפוי ורדרד בהיר	Magness 1993:209, Arched Rim Basins, Form 3: No. 4	המאה הו׳ – ראשית המאה הח׳
13	1046	2130.1	אגן	כתום, גריסים לבנים גדולים; ליבה אפורה	Magness 1993:210, Incurved Rim Basins	המאות הח׳–הי׳

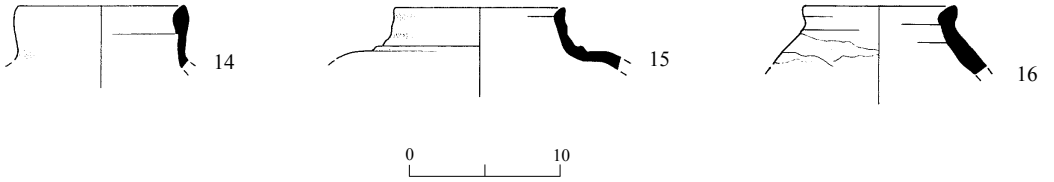

איור 53. כלי החרס ממבנה C, חדר 13 (L1046 ו־L1048) (המשך).

מס׳	לוקוס	סל	הכלי	תיאור	הקבלה	תיארוך (לסה״נ)
14	1046	2130.2	קנקן	חום בהיר, גריסים לבנים וכהים	Magness 1993:223–225, Storage Jars, Form 4B	המאות הה׳–הו׳
15	1046	2130.3	קנקן	חום־ורדרד, גריסים בהירים וכהים		
16	1048	2137.3	קנקן	חום–כתום, גס, גריסים לבנים	Majcherek 1995:172, Pl. 3:3, Form 3	המאה הו׳

כרונולוגיה

מבנה A1 (תכנית 8)
לשלב הקדום (I) מיוחסים הגת וקטעי הקירות שנחשפו מדרום לה. שלב זה תוארך למאה הו׳ או ראשית המאה הז׳ לסה״נ על סמך הטיפולוגיה של הגת ועל סמך העובדה ששרידי שכבה זו נמצאו חתומים מתחת למבנה משלב II. הממצא שנתגלה במבנה (שלב II) מאפשר להציע שהוא נבנה במאה הז׳, והמשיך לשמש עד ראשית המאה הח׳ לסה״נ. הממצא המאוחר ביותר, מהתקופה האסלאמית הקדומה (המאות הט׳–הי׳ לסה״נ), נתגלה בחדרים 12 ו־17 שהיו חתומים תחת מפולות אבנים, וכן בתוך הכניסה המזרחית של המבנה (16), שנסתמה במכוון, ובמילוי שהצטבר מעל רצפת הגת (4), לאחר שהוצא מתקן הסחיטה מאתרו. קשה לומר אם מבנה A1 שימש ברציפות מסוף המאה הו׳ – תחילת המאה הז׳ עד המאה הי׳, או שננטש במהלך המאה הח׳ לסה״נ, וחלקים ממנו היו בשימוש בתקופה העבאסית (המאות הט׳–הי׳ לסה״נ). האפשרות השנייה נראית סבירה יותר משום שהממצא ברוב חדרי המבנה תוארך למאה הח׳ לסה״נ, ואילו הממצא מהתקופה האסלאמית הקדומה (המאות הט׳–הי׳ לסה״נ) התגלה רק במקומות אחדים שבהם נעשו שינויים במבנה. אפשר אולי לייחס את נטישת המבנה במאה הח׳ לרעידת האדמה שפקדה חלקים נרחבים בארץ ישראל בשנים 747–749 לסה״נ (צפריר ופרסטר תשמ״ט; קרץ׳ ואלעד תשנ״ב). השימוש בחלקים מהמבנה בתקופה העבאסית קשור אולי לבנייה של מבנה C, כפי שיתואר בהמשך.

מבנה A2 (תכנית 8)
לא נתגלה ממצא חתום המאפשר לתארך את המבנה בוודאות. מיקומו של המבנה ממזרח לסמטה 21, המפרידה בינו לבין מבנה A1, וההתאמה בסגנון הבנייה ובממצא הקטן, מאפשרים להציע שהמבנה הוקם בו־זמנית לשלב קיומו העיקרי של מבנה A1, כלומר במאה הז׳ לסה״נ.

מבנה B (תכנית 9)
הממצא מהמבנה תוארך ברובו לפרק הזמן שבין סוף המאה הו׳ עד ראשית המאה הח׳ לסה״נ. מקורו של הספל הרומי שנתגלה בחדר 5 (L538) אינו ידוע, אולם יש לציין כי סמוך אליו נמצא מטבע מהמאה הד׳ לסה״נ, ומטבע נוסף מהמאה הג׳ לסה״נ נמצא ממזרח למבנה (סוקולוב, כרך זה: מס׳ 4, 9). על סמך המטבעות והספל נראה שהיו במקום שרידים מהתקופה הרומית המאוחרת שלא נתגלו.

מבנה C (תכנית 10)
על סמך הממצא שנחשף בתוכו, נראה שהמבנה הקדום הוקם בין המאה הו׳ לבין ראשית המאה הח׳ לסה״נ. המבנה המאוחר נבנה בתקופה האסלאמית הקדומה, ושימש ברציפות במאות הט׳–הי׳ לסה״נ. חלקו הצפוני־המזרחי בנוי מעל קירות המבנה הקדום. לא היה קשר בין המבנה הקדום למבנה המאוחר.

מכלול כלי החרס מהמבנה המאוחר שונה מאוד ממכלול הכלים הקדום. שינוי זה הוא תוצאה של התפתחות שיטות חדשות לייצור כלי חרס. כלים ביזנטיים־אומיים המשיכו להופיע בכמויות פחותות, וקערות מטיפוס LRC חדלו להופיע. כלי החרס הנפוצים במבנה הם מטיפוס ח׳ירבת אל־מפג׳ר וכלים מזוגגים. כלי אל־מפג׳ר כוללים בעיקר קערות, גביעים, פכים, נרות שמן וצפחות. הכלים עשויים מחומר נקבובי וקל בצבע לבן־צהבהב ולפעמים ורדרד. החומר גס בכלים הגדולים ומנופה בכלים הקטנים. הצריפה בינונית באיכותה. רמת העיטור הפלסטי גבוהה. נפוצים נרות, פכים וקערות העשויים בתבנית, וידיות כפולות ומשולשות של פכים, שעליהן מודבקים מגוון קישוטים. כלי ח׳ירבת אל־מפג׳ר תוארכו בעבר לתקופה האומיית (Baramki 1942), ואילו היום מקובל לשייכם לתקופה העבאסית (Whitcomb 1988; Walmsley et al. 1993:214, Ware VI, Fig 23:8, 9; Magness 1997:484–485). טיפוס נוסף של כלים שהופיע לראשונה במכלולים העבאסיים הן קערות מזוגגות בזיגוג עופרת (איורים 2:47; 1:48; 2:49), שתוארכו למאות הח׳–הי׳ לסה״נ.

דיון ומסקנות

בחפירות שנערכו בחורבת עילין (עלית) נחשפו שרידים ממגוון תקופות. השרידים הקדומים ביותר הם מתקנים חצובים, ובהם בורות מים, מערות קבורה, מערת מגורים, גת ומחצבה שנחשפו בראש הגבעה ובמורדה. מתקנים אלו נחצבו ושימשו בתקופות ההלניסטית והרומית הקדומה (מהמאה הא׳ לפסה״נ עד המאה הב׳ לסה״נ), ומרמזים על קיומו של יישוב סמוך מימי הבית השני אשר לא נתגלה. נראה כי חלק מהבורות והמערות שנחשפו בראש המדרון היו בשימוש בתקופות מאוחרות, כפי

שמעידים שברי כלי החרס מהתקופות הביזנטית, האומיית והממלוכית שנתגלו בהם.

עיקר השרידים שנתגלו שייך ליישוב שהתקיים במרכז המדרון, ככל הנראה מהמאה הו׳ עד המחצית הראשונה של המאה הח׳ לסה״נ, בתקופות הביזנטית והאומיית, ובהם ארבעה מבנים. בשלושה מהם (A1, B, C [המבנה הקדום]) נתגלה ממצא המאפשר לתארך אותם לשלהי התקופה הביזנטית, והם המשיכו לשמש עד אמצע המאה הח׳ לסה״נ. דרומית־מזרחית למבנה A1 נחשפה פינה של מבנה נוסף (A2) וסמטה (21) שהפרידה בין שני המבנים. במבנה A2 לא נמצאו ממצאים מתארכים, אולם הסמטה הקושרת בינו לבין מבנה A1 מאפשרת להציע כי הם שימשו בו־זמנית. מבנה חדש (C [המבנה המאוחר]) הוקם בראשית המאה הט׳ לסה״נ, והוא חתם תחתיו שרידים של מבנה קדום, שתוארך מהמאה הו׳ עד ראשית המאה הח׳ לסה״נ.

התכנית הדומה של מבנים A1 ו־B, הדמיון בסגנון הבנייה, שרידי מבנים נוספים שנחשפו סמוך להם, והעובדה שכל המבנים היו מיושבים בו־זמנית, מאפשרים להציע כי בתקופה זו התקיים באתר יישוב כפרי. ביישוב היו כמה מבנים שנבנו סביב חצרות מרכזיות, וביניהן סמטות. הגת שנחשפה במבנה A1, וכן בתי הבד מתקופה זו שתיעדו זליגמן ומאי (תשנ״ג), מעידים על האופי החקלאי של היישוב.

במועד כלשהו, ככל הנראה באמצע המאה הח׳ לסה״נ, נעזבו מבנים A1 ו־B. גם מבנה C מהשלב הקדום התקיים לכל המאוחר עד אמצע המאה הח׳. ייתכן שנטישת המבנים קשורה לרעידת האדמה שפקדה חלקים נרחבים בארץ בשנים 747–749 לסה״נ (ר׳ צפריר ופרסטר תשמ״ט; קרץ׳ ואלעד תשנ״ב), אף על פי שלא נתגלתה עדות לכך באתר. אפשרות אחרת היא שחילופי השלטון בין בית אומייה לבית עבאס, שהתרחשו באמצע המאה הח׳ לסה״נ, השפיעו בדרך כלשהי על תושבי המקום.

האתר נושב מחדש בתקופה העבאסית, בראשית המאה הט׳ לסה״נ. הממצא מעיד על שינוי חד, הניכר הן בתכנית של השלב המאוחר במבנה C הן במסורת חדשה של כלי החרס שנתגלו בו. במבנה העבאסי החדרים קטנים ורבועים, ובהם מתקנים רבים לאחסון ודרגשי אבן מוגבהים, שאולי שימשו מיטות. כמו כן נתגלתה בו עדות ראשונה לקשת, שכנראה תמכה בתקרה.

האתר נעזב במועד כלשהו במאה הי׳ לסה״נ, ולא נמצאה עדות לקיומם של מבנים מאוחרים יותר. נתגלו שברים אחדים של כלים מאוחרים, ובהם שבר של קערה צלבנית מהמאה הי״ב לסה״נ (איור 2:48, 3) שנחשפה מעל רצפה (L1001) במבנה C, ושברי כלים מהתקופה הממלוכית (המאות הי״ד–הט״ו לסה״נ) שנמצאו בתוך מילוי של בור חצוב במעלה המדרון (לא צוירו), כנראה תוצאה של שימוש ארעי שנעשה במקום בתקופות אלו.

הערות

[1] החפירה (הרשאה מס׳ A-2009) נערכה מטעם רשות העתיקות בניהול המחברת. סייעו ירדן הגר, דוד מילסון ועומר עבד־רבו (ניהול שטחים), הארי אלנקווה (מנהלה וניהול שטח), אבי האג׳יאן (מדידות), סנדו מנדראה (צילום), לוסיה מילבסקי (רפאות), יאנה בראשי (ציור), קלרה עמית וצילה שגיב (צילום) ואלה אלטמרק (ניקוי מתכות). את כלי הזכוכית עיבדה נטשה כצנלסון וצייר מייקל מיילס. את המטבעות עיבדו הלנה סוקולוב וגבריאלה ביכובסקי ואת המחקר האנתרופולוגי ערך יוסי נגר. סקירת המחקרים שנעשו בעבר על חורבת עילין הוכנה על ידי יוחנן (ג׳ון) זליגמן. ברצוני להודות למרים אבישר, לאלכסנדר און, לאלון דה גרוט, ליזהר הירשפלד ולג׳ודי מגנס על עצותיהם המועילות.

[2] המתקנים החצובים נמצאו מתחת למבנים מהתקופות הביזנטית והאסלאמית הקדומה שחשף יוחנן זליגמן. הם נחשפו לאחר ששרידי המבנים הוסרו ופני השטח הונמכו לצורך בניית מאגר מים עגול. המתקנים נפגעו ברובם מכלים מכניים שפעלו בשטח.

[3] השברים מהתקופות המאוחרות קטנים מדי, ולכן לא צוירו.

[4] במערה נמצאו שרידים של כיפת גולגולת ועצמות פוסטקרניאליות במצב השתמרות גרוע. העצמות מייצגות פרט בוגר אחד לפחות, שהערכת גילו ומינו אינה ברורה. ייתכן שבמערה נקברו כמה פרטים, אך מצב ההשתמרות של העצמות אינו מאפשר זיהוי ודאי של יותר מפרט אחד (יוסי נגר, מידע בעל פה).

[5] הגלוסקמות נשברו בעת העברתן למחסני רשות העתיקות ולא רופאו. שברי אצבעות, עצמות ארוכות ושיניים, שנתגלו בניפוי העפר מתוך גלוסקמה B4014, מייצגים שני פריטים לפחות: ילד בן 3–4 שנים ובוגר שגילו 18–25 שנה (יוסי נגר, מידע בעל פה).

[6] המתקן היה מלא באדמה, באבנים קטנות ובמעט חרסים ועצמות.

הפניות

בראון א׳ תשנ״ג. חורבת עילין (תחתית). **חדשות ארכיאולוגיות צט**:71–72.

גרינהוט צ׳ תשס״ד. שרידים מן התקופה האסלאמית הקדומה בחורבת עילין (עלית). **עתיקות** 47:15–32.

גרשוני ל׳ וזיסו ב׳ תשנ״ז. מערות קבורה מימי הבית השני בגבעת שפירא, ירושלים. **עתיקות** 45:30–59.

הרשקוביץ מ׳ תשמ״ו. כלי־החרס של גבעת רם (חפירות 1949) מן המאות הא׳ והב׳ לסה״נ. **ארץ ישראל יט**:314–325.

ויזל י׳ תש״ם. שפלת יהודה. בתוך ס׳ בן־יוסף, עורך. **מדריך ישראל: אנציקלופדיה שימושית לידיעת הארץ** 6. ירושלים. עמ׳ 8–20.

וקסלר־בדולח ש׳ תשנ״ז. חורבת עילין (עילית). **חדשות ארכיאולוגיות** קו:143–144.

וקסלר־בדולח ש׳ תשנ״ח. מערות קבורה ומתקנים מימי הבית השני במצפור הר הצופים, ירושלים. עתיקות 23:35–54.

זליגמן י׳ ומאי נ׳ תשנ״ג. חורבת עילין (עילית). **חדשות ארכיאולוגיות צט**:69–71.

ישראל י׳, נחליאלי ד׳ ובן־מיכאל י׳ תשנ״ה. אתר נחל שחק: יישוב מן התקופה האיסלאמית הקדומה בצפון הערבה. **עתיקות** 26:1–4.

ישראלי י׳ ואבידע א׳ תשמ״ח. **נרות חרס מארץ ישראל: אוסף לואיס וכרמן וורשאו**. ירושלים.

מגנס ג׳ תשמ״ד. הקראמיקה מחפירת 1980 במעון (נירים). **ארץ ישראל יט**:217.

סוקולוב ה׳, כרך זה. המטבעות מחורבת עילין (עלית).

עמית ד׳, זליגמן י׳ וזילברבוד א׳ תשס״ב. מחצבה ובית מלאכה לייצור כלי אבן במורד הר הצופים. **קדמוניות** לד:102–110.

פרנקל ר׳ תשמ״ד. **תולדות עיבוד יין ושמן בגליל בתקופת המקרא המשנה והתלמוד**. עבודת דוקטור, אוניברסיטת תל אביב. תל אביב.

צפריר י׳ ופרסטר ג׳ תשמ״ט. לשאלת התאריך של ׳רעש שביעית׳. **תרביץ** נח:357–362.

קלונר ע׳ תש״ם. **קברים וקבורה בירושלים בימי בית שני**. עבודת דוקטור, האוניברסיטה העברית. ירושלים.

קרץ׳ י׳ ואלעד ע׳ תשנ״ב. על תיארוך ׳רעש שביעית׳ ומשמעותו. **תרביץ** סא:67–83.

שיאון ע׳ תשנ״ז. ח׳ירבת אבו־צונה. **עתיקות** 32:183–194.

Adan-Bayewitz D. 1986. The Pottery from the Late Byzantine Building and Its Implications (Stratum 4). In L.I. Levine and E. Netzer. *Excavations at Caesarea Maritima 1975, 1976, 1979. Final Report* (Qedem 21). Jerusalem. Pp 90–129.

Aharoni Y. 1962. *Excavations at Ramat Rachel* I: *Seasons 1959 and 1960*. Jerusalem.

Aharoni Y. 1964. *Excavations at Ramat Rachel* II: *Seasons 1961 and 1962*. Jerusalem.

Arav R., Di Segni L. and Kloner A. 1990. An Eighth Century Monastery near Jerusalem. *LA* 40:313–320.

Avissar M. 1996. The Medieval Pottery. In A. Ben-Tor, M. Avissar and Y. Portugali. *Yoqne'am* I: *The Late Periods* (Qedem Reports 3). Jerusalem. Pp. 75–172.

Ball W., Bowesher J., Kehrberg I., Walmsley A. and Watson P. 1986. The North Decumanus and the North Tetrapylon at Jerash: An Archaeological and Architectual Report. In F. Zayadine ed. *Jerash Archaeological Project 1981–1983* I. Amman. Pp. 351–375.

Barag D. and Hershkovitz M. 1994. Lamps. In J. Aviram, G. Foerster and E. Netzer eds. *Masada* IV: *The Yigael Yadin Excavations 1963–1965, Final Report*. Jerusalem.

Baramki C.C. 1942. The Pottery from Khirbat el-Mafjar. *QDAP* 10:65–103.

Bar-Nathan R. 1981. Pottery and Stone Vessels of the Herodian Period. In E. Netzer. *Greater Herodium* (Qedem 13). Jerusalem. Pp. 54–75.

Bar-Nathan R. 2002. *Hasmonean and Herodian Palaces at Jericho, Final Reports of the 1973–1987 Excavations* III. Jerusalem.

Ben-Arieh R. and Coen-Uzzielli T. 1996. The Pottery. In G. Avni and Z. Greenhut. *The Akeldama Tombs: Three Burial Caves in the Kidron Valley, Jerusalem* (IAA Reports 1). Jerusalem. Pp. 73–94.

Brosh N. 1986. Ceramic Remains: Pottery of the 8th–13th Centuries C.E. (Strata 1–3). In L.I. Levine and E. Netzer. *Excavations at Caesarea Maritima 1975, 1976, 1979. Final Report* (Qedem 21). Jerusalem. Pp. 66–89.

Cahill J. 1992. The Chalk Assemblages of the Persian, Hellenistic and Early Roman Periods. In A. De Groot and D.T. Ariel eds. *Excavations at the City of David Directed by Yigal Shilo* III (Qedem 33). Jerusalem. Pp. 190–275.

Calderon R. 1999. The Pottery. In Y. Hirschfeld ed. *The Early Byzantine Monastery at Khirbet ed-Deir in the Judean Desert: The Excavations in 1981–1987* (Qedem 38). Jerusalem. Pp. 135–147.

Cohen-Finkelstein J. 1997. The Islamic Pottery from Khirbet Abu Suwwana. *'Atiqot* 32:19*–34*.

Gichon M. 1993. *En Boqeq* I. Mainz am Rhein.

Guz-Zilberstein B. 1996. The Typology of the Hellenistic Coarse Ware and Selected Loci of the Hellenistic and Roman Periods. In E. Stern ed. *Excavations at Dor: Final Report* IA (Qedem Reports 1). Jerusalem. Pp. 289–342.

Hayes J.W. 1972. *Late Roman Pottery.* London.

Katsnelson N. This volume. Glass Vessels from Ḥorbat ʻIllin (Upper).

Kingsley S.A. 1994–1995. Bag Shaped Amphorae and Byzantine Trade: Expanding Horizons. *BAIAS* 14:39–56.

Magen Y. 2002. *The Stone Vessel Industry in the Second Temple Period.* Jerusalem.

Magness J. 1992. The Late Roman and Byzantine Pottery from the City of David. In A. De Groot and D.T. Ariel eds. *Excavations at the City of David Directed by Yigal Shiloh* III (Qedem 33). Jerusalem. Pp. 149–186.

Magness J. 1993. *Jerusalem Ceramic Chronology: Circa 200–800 CE*. Sheffield.

Magness J. 1997. The Chronology of Capernaum in the Early Islamic Period. *JAOS* 117 (3): 481–486.

Magness J. 1999. Redating the Forts at Ein Boqeq, Upper Zohar, and Other Sites in SE Judea, and the Implications for the Nature of the Limes Palestinae. In J.H. Humphrey ed. *The Roman and Byzantine Near East* 2: *Some Recent Archaeological Research* (*JRA* Supplementary Series 31). Rhode Island. Pp. 189–206.

Magness J. 2005. The Roman Legionary Pottery from Binyanei Ha'Uma. In B. Arubas and H. Goldfus eds. *Ecxavations on the Site of the Jerusalem International Convention Center (Binyanei Ha'Uma): A Settlement of the Late First to Second Temple Period, The Tenth Legion's Kilnworks, and a Byzantine Monastic Complex; The Pottery and Other Finds* (*JRA* Supplement Series 60). Rhode Island. Pp. 69–191.

Majcherek G. 1995. Gazan Amphorae: Typology Reconsidered. In H. Meyza ed. *Hellenistic and Roman Pottery in the Eastern Mediterranean—Advances in Scientific Studies.* Warsaw. Pp. 163–178.

Mazar E. and Mazar B. 1989. *Excavations in the South of the Temple Mount* (Qedem 29). Jerusalem.

Najjar M. 1989. Abbasid Pottery from El-Muwaqqar. *ADAJ* 33:305–322.

Peleg M. 1989. Domestic Pottery. In V. Tzaferis. *Excavations at Capernaum* I: *1978– 1982*. Winona Lake. Pp. 31–113.

Rosenthal R. and Sivan R. 1978. *Ancient Lamps in the Schloessinger Collection* (Qedem 8). Jerusalem.

Rosenthal-Heginbottom R. 1988. The Pottery. In Y. Tsafrir. *Excavations at Rehovot-in-the-Negev* I: *The Northern Church* (Qedem 25). Jerusalem.

Tushingham A.D. 1985. *Excavations in Jerusalem 1961–1967* I. Toronto.

Ustinova Y. and Nahshoni P. 1994. Salvage Excavations in Ramot Nof, Be'er Sheva. *'Atiqot* 25:157–177.

de Vaux R. and Stéve A.M. 1950. *Fouilles at Qaryet el-Enab Abu-Gosh Palestine.* Paris

Walmsley A.G., Macumber P.G., Edwards P.C., Bourke S.J. and Watson P.M. 1993. The Eleventh and Twelfth Seasons of Excavations at Pella (Tabaqat Fahl) 1989–1990. *ADAJ* 37:165–218.

Whitcomb D. 1988. Khirbet al-Mafjar Reconsidered: The Ceramic Evidence. *BASOR* 271:51–67.

Whitcomb D. 1989. Mahesh Ware: Evidence of Early Abbasid Occupation from Southern Jordan. *ADAJ* 33:269–285.

תכנית 8. מבנים A1, A2, תכנית וחתכים (מאחור).

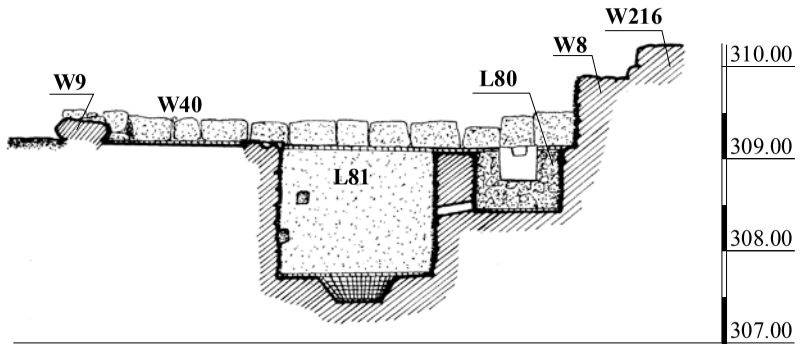

1-1

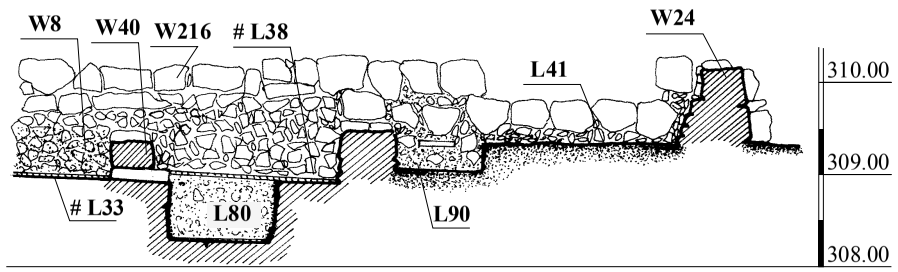

2-2

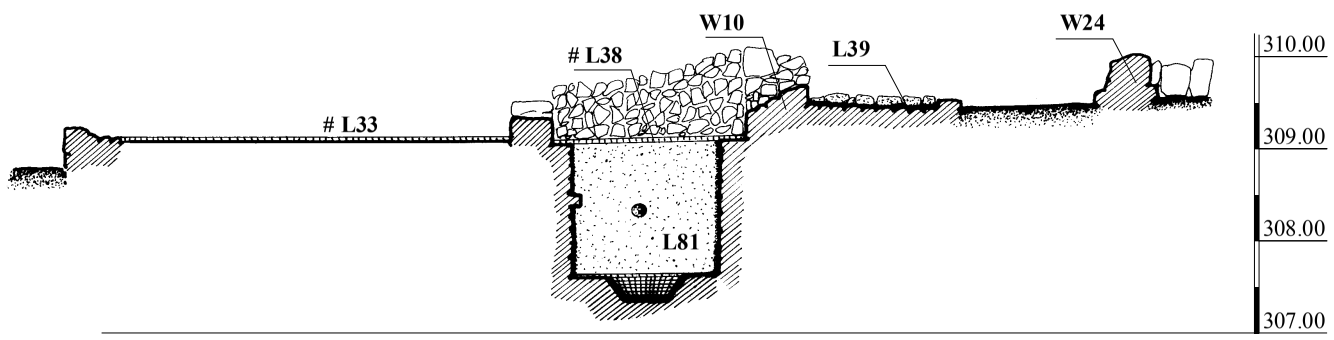

3-3

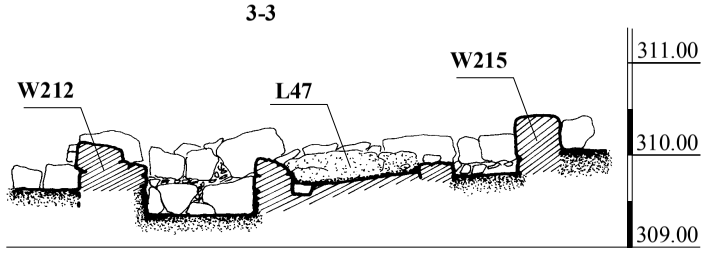

4-4

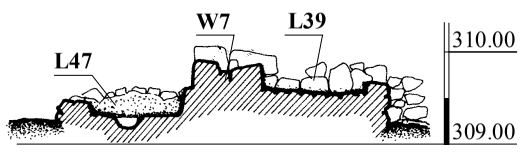

5-5

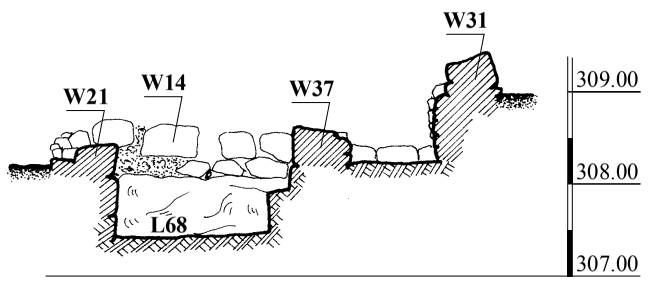

6-6

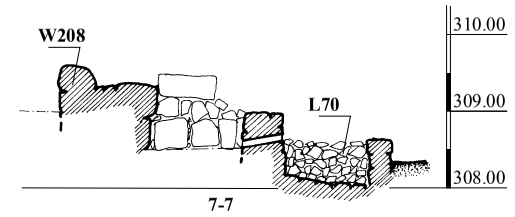

7-7

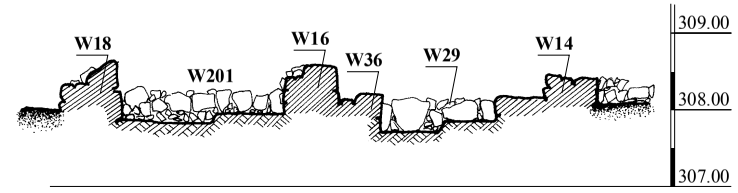

8-8

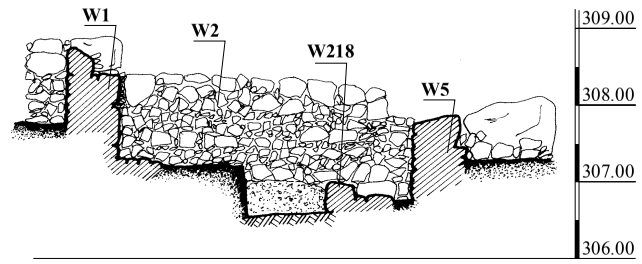

9-9

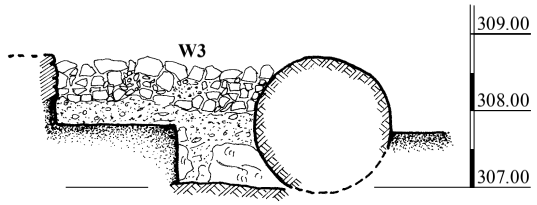

10-10

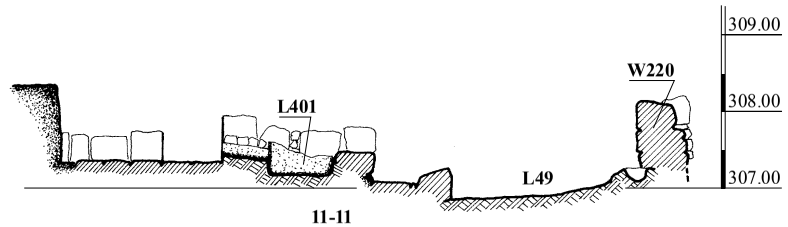

11-11

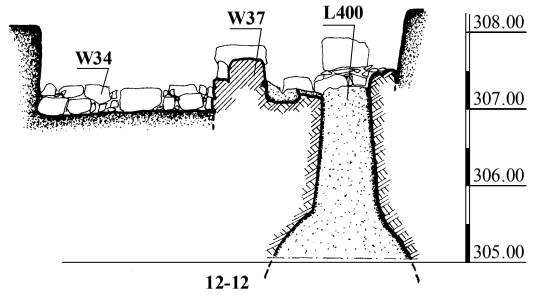

12-12

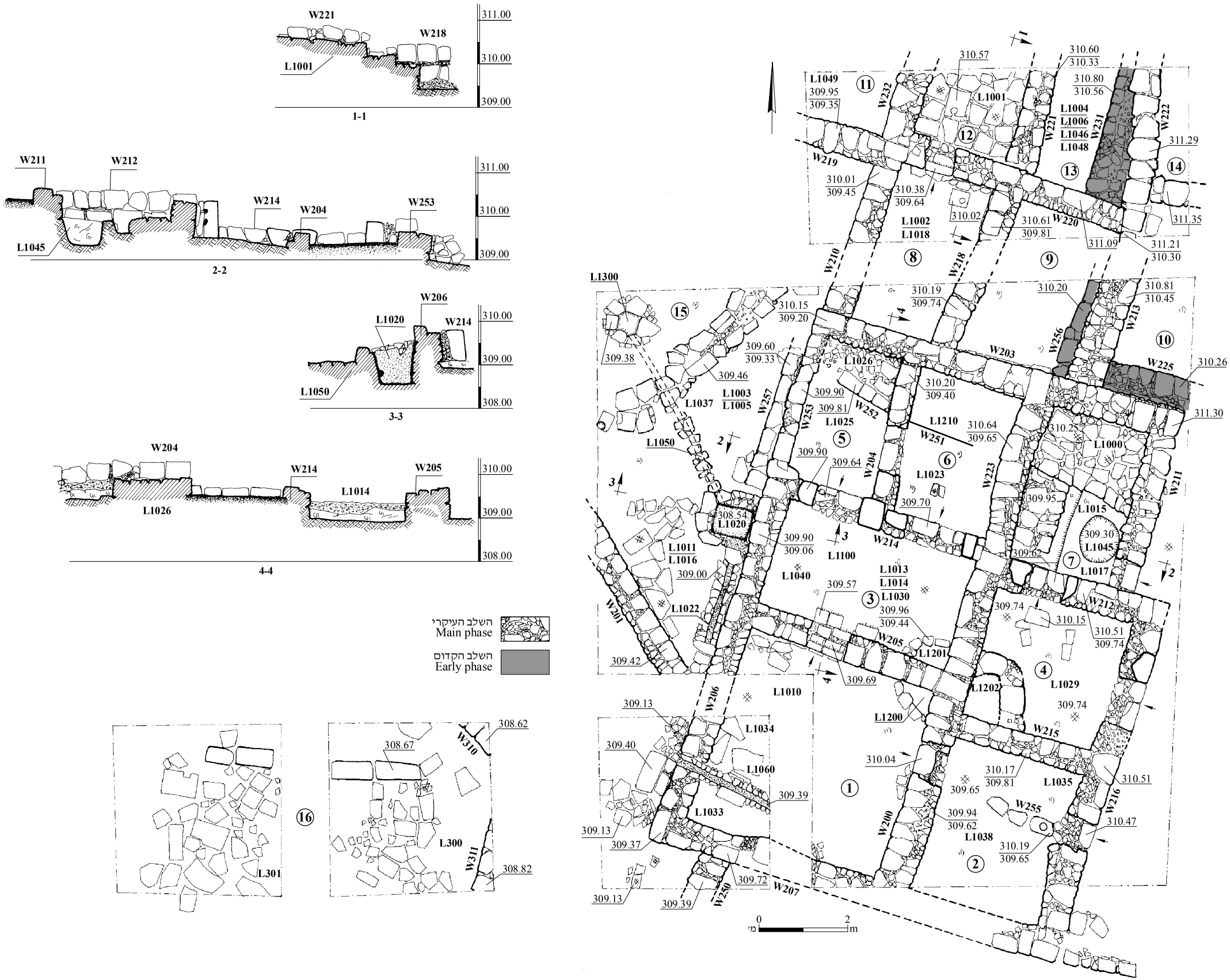

תכנית 10. מבנה C, תכנית וחתכים.

ḤORBAT 'ILLIN (UPPER): ROCK-CUT INSTALLATIONS FROM THE LATE HELLENISTIC AND EARLY ROMAN PERIODS, AND REMAINS OF A SETTLEMENT FROM THE BYZANTINE AND EARLY ISLAMIC PERIODS

SHLOMIT WEKSLER-BDOLAH

(PP. 13–75)

A salvage excavation was conducted in May–July 1993 at Ḥorbat 'Illin (map ref. NIG 19935–75/62805–30, OIG 14935–75/12805–30) in the Judean Shephelah (Fig. 1). Burial caves, cisterns and underground installations (I–VII) were excavated on the hilltop (Fig. 2). The installations were quarried out and used in the first century BCE–second century CE. Some of them were in use in later periods, as shown by pottery finds from the Byzantine, Umayyad and Mamluk periods. The main excavated areas were located in the center of the western slope (A, B, and C; Figs. 2, 3), covering c. 4000 sq m, revealing the remains of a settlement from the end of the Byzantine period (sixth–seventh centuries CE) until the end of the Early Islamic period (tenth century CE). At the foot of the western slope, excavations were conducted in a burial cave (E), dated to the first century BCE–mid-second century CE, a winepress (D) and a quarry (F).

The Late Hellenistic and Early Roman Periods

Burial Caves

Cave I (Plan 1). A narrow vertical and stepped shaft (0.6 m wide) led from the top of the hill to an underground, oval burial chamber (3.5 × 2.0 m, height 2 m). Traces of red paint were evident above the burial niche, and on the walls and ceiling of the cave. Poorly-preserved human bones were found in the cave, as well as three intact storage jars and various potsherds (Fig. 9), a glass vessel (not illustrated) and a coin dating from the rule of Alexander Jannaeus (103–76 BCE; Sokolov, this volume: No. 1). The cave was in use during the first century BCE, and possibly also in the first century CE.

Cave II (Plan 2). A narrow vertical, stepped shaft (0.6 m wide) led from the top of the hill to an underground, oval burial chamber (3.0 × 1.5 m, 2 m high) with a level floor (Plan 2: Section 1–1). Poorly-preserved human bones were found on the floor of the cave. The pottery finds (Fig. 10) included fragments of a knife-pared lamp (not illustrated) and storage jars. Based on the finds, the cave was used mainly in the first century CE, and probably also at the beginning of the second century CE.

Cave E (Plan 3; Fig. 4). This burial cave, with seven loculi (*kokhim*; I–VII) hewn into three of its sides, was quarried c. 300 m northwest of Caves I and II. A rectangular courtyard hewn in the rock (3.0 × 2.5 m, preserved height of walls 1.2 m) was exposed in the western facade of the cave. An arched niche (width 1.4 m, max. height 2.5m, depth 0.2 m) was hewn on the eastern side of the courtyard, into which the entrance to the cave had been cut (0.8 × 0.8 m; Fig. 4), flanked by a narrow slot to hold a roll-stone. The cave entrance led down into a square burial chamber with a level floor (3.0 × 2.5 m, 1.4 m high; Plan 3: Sections 1–1, 2–2). A few bones, in a very poor state of preservation, were found on the floor of the burial chamber and inside the loculi. Fragments of pottery vessels were also found (Fig. 11), including a cooking pot, storage jars, a juglet, lamps and two ossuaries. The practice of primary burial in niches, followed by depositing the bones in ossuaries, enables the cave's use to be dated to the end of the Second Temple period. A Southern-type lamp found in the cave (Fig. 11:6) shows that it was in use after 70 CE, probably until the Bar Kokhba Revolt (135 CE).

Dwelling Cave, Water Cisterns and Plastered Installations

Cave VI (Plan 4; Fig. 5). This subterranean dwelling cave with a rectangular plan (0.8 × 2.5 m) was hewn to the southwest of Cistern III. The cave was accessed via a stepped shaft to the west. It contained a plastered installation (L100; width 2.3 m), partially excavated, which was entered via at least two steps, indicating that it may have been used as a ritual bath (*miqveh*). Based on potsherds found in the fill that sealed the cave and its installations (Fig. 16), the cave was dated to the Second Temple period (first century BCE–first century CE).

The cave was reused during the Byzantine period. A built wall (W1; Plan 4; Fig. 4) divided the cave into two chambers, western (L15) and eastern (L80). In the southern corner of Chamber 80, a rectangular pool was constructed (L90; 1.4 × 0.6 m, 0.7 m deep), with a bench (1.8 m long, 0.3 m wide) running along the length of the northern wall. The pool and the bench were plastered in reddish mud containing small pebbles.

Cistern III (Plan 4). The cistern, hewn in the rock and plastered, was bell-shaped, and only the lower part of it was preserved (diam. 3.35 m, max. height 1.5 m). In the earth layer accumulated on its base (L5) were fragments of pottery dated to the second–mid-first centuries BCE (Figs. 12:10–14; 13:25, 26; 14:39, 43, 44). An additional earth layer (L4, L3, L2) had accumulated above the lower one, and included pottery vessels dated from the end of the first century BCE to the mid-second century CE (Figs. 12:1–9; 13:15–24, 27–31; 14:32–38, 40–42, 45–50), and a Herodian-period coin (37–4 BCE; Sokolov, this volume: No. 3). The fragment of a stone measuring cup was also found in the cistern (Fig. 15:1), together with a turquoise bead (Fig. 15:2) and a bone die (Fig. 15:3). The finds indicate that the cistern was in continuous use from the end of the second century BCE to the second century CE.

Cisterns IV and VII (Cistern IV: Plan 5, Fig. 6; Cistern VII: Plan 6). Both cisterns are hewn and plastered; they are located near Cistern III and are similarly shaped. Based on the shape and location of these cisterns, they can be assumed to have been used at the same time as Cistern III, i.e., between the first century BCE and the first century CE.

Installation V (Plan 5). The installation, located 3 m south of Cistern IV, was accessed via at least four steps coated with gray plaster (each 0.3–0.4 m high). The finds consisted of small fragments of Early Roman pottery and glass vessels (not illustrated). The installation probably belonged to a system of cisterns and caves quarried out during the Second Temple period.

Industrial Installations

Winepress D (Plan 7; Fig. 7). This rock-hewn winepress had a square treading floor (L2020; 2.0 × 3.5 m), a square settling pit (L2021; 0.9 × 0.9 m, 0.75 m deep) and a collecting vat (L2022; 1.6 × 1.3 m, 1.2 m deep). A hole perforated its eastern margin, probably for tying a rope—possibly to tether a work animal. Based on the shape and elements of the winepress, it can be attributed to Frankel's "Four Squares" type. The lack of elements such as a mosaic, beam or screw press, which are common in Byzantine-period winepresses, suggests that the winepress predates the Byzantine period, although this is not absolutely certain.

Quarry F (Fig. 8). To the north of Cave E, the remains of a rocky outcrop used as a quarry were found (11 × 4 m, max. depth 1.06 m).

The Byzantine and Early Islamic periods

Lower down the western slope, three areas were excavated (A–C), exposing part of a settlement occupied between the late Byzantine (sixth–seventh centuries CE) and Early Islamic (tenth century CE) periods (Figs. 1, 2). The

remains belong to four adjacent buildings: Building A1, most of which was excavated; to its southeast, the corner of Building A2, which remains largely unexcavated—between the buildings, a stone-paved alley was excavated; Building C, partially exposed, approximately 50 m north of Building A1; and part of Building B, about 25 m to its northwest. The condition of the remains was poor, and in many instances the walls remained only to the height of their foundations.

Building A1 (Plan 8)
The building is square in plan (c. 25 × 35 m), covering an area of some 800 sq m. Three phases were identified, dating from the sixth–eighth centuries CE. The building was subsequently abandoned. Some of the rooms revealed finds from the Early Islamic period (ninth–tenth centuries CE), indicating that they were in partial use during this period. The finds from Building A1 are presented in Figs. 25–40.

Phase I. In the northern part of the building, a winepress was exposed (L33–L38; Plan 8:3, 4; Fig. 17). It included two square units: a treading floor paved with white tesserae (L33; 4.1 × 4.2 m), and to its east, a rectangular floor paved with a mosaic (L38; 2.2 × 5.0 m), in which a rectangular settling pit (L80) and a square collecting vat (L81) had been set. The plan of the winepress is similar to the type termed by Frankel "Composite Wine-Production Installation—Four Squares Plan". The pottery fragments incorporated in the plaster are characteristic of winepresses from the Byzantine period.

The remnants of walls exposed south of the winepress, and covered with later constructions, belong to this stage: W50, W37, W201, W29, W36, W29, W21, W37 and W218. This phase was dated to the sixth or early seventh century CE.

Phase II. In this phase, apparently in the seventh century CE, Building A1 was constructed in the form of a square complex with a central courtyard (Plan 8:5, 19, 20) divided into three sections. Around its sides lay an industrial area (in the north) and rooms (in the west, south and east). The building was surrounded by an outer wall with two or three entrances. The construction shows that the building developed around the Phase I winepress, to which installations were added (Plan 8:1, 2, 19); a cistern (Plan 8:7) and dwelling rooms were added in its southern part (Plan 8:6, 8–12, 14, 15, 17, 18).

Phase III. During the eighth century CE, a number of alterations were made to the building, including the blocking up of the eastern entrance and changes in the building's southern entrance system. In the northern wing, installations were added in the rooms adjacent to the winepress.

Building A2 (Plan 8)
Southeast of Building A1, the corner of Building A2 was exposed (Plan 8:23). An alley paved with flagstones (L49; Plan 8:21; 3.3 m wide) separated the two buildings, flanked by W34 to the east and W220 to the west.

Building B (Plan 9)
Part of a dwelling was exposed (10 × 25 m), consisting of two units and a courtyard on its eastern side (L517, L530). The northern unit (Plan 9:1, 2; 4.8 × 11.9 m; Fig. 22) consisted of two rooms built on a north–south axis. The southern unit (Plan 9:5–7; 7.0 × 6.8 m; Fig. 23) comprised three rooms (L538, L520, L518). In the space between the two units, a narrow rectangular installation was built (L537; Plan 9:4; 1.4 × 3.2 m; Fig. 23). The remains belong to two building phases. Based on the pottery finds (Figs. 41–46), the main phase can be dated to the late sixth–early seventh centuries CE, and the later phase, with its additions and alterations, to the eighth century CE.

Building C (Plan 10)
The building (10 × 20 m) was unearthed 4–5 m north of Building A1. The main building

phase comprises 14 small and medium-sized rooms (Plan 10:1–14; average width 2.0–2.5 m, average length 3–4 m). West of the building (Plan 10:15), an open area that had served as a courtyard was excavated, containing a water channel leading to a cistern. Many rooms retained sections of tamped-earth floors containing small stones, with various installations incorporated in the floors or built above them. One of the rooms contained pilasters, indicating that the ceiling had been supported by an arch. Water was channeled into a water cistern hewn to the west of the building. Finds from the rooms attribute this phase to the Early Islamic period (ninth–tenth centuries CE; Figs. 47–51).

Three walls of the earlier building were excavated: W231 (Plan 10:13), W256 (Plan 10:9) and W225 abutting W256 to the east to form a right angle. These walls probably formed a corner that was sealed beneath W213. This phase was dated on the basis of pottery, found inside the fill that had accumulated near the western face of W231 (L1046–L1048), to the sixth–beginning of the eighth centuries CE (Figs. 52, 53).

Discussion and Conclusions

The earliest remains found at Ḥorbat 'Illin (Upper) were rock-cut installations from the Hellenistic and early Roman periods (first century BCE–second century CE), suggesting the existence of a nearby settlement from the Second Temple period that has not been excavated. Some of the cisterns and caves excavated on the hilltop were used in later periods, as testified by pottery finds from the Byzantine, Umayyad and Mamluk periods.

Most of the remains belong to a settlement halfway down the slope, occupied at the end of the Byzantine period and during the Early Islamic period, probably from the sixth to the first half of the eighth centuries CE. Four buildings were exposed, some of them built around central courtyards, with interspersing alleys. The winepress, found inside Building A1, and oil presses previously recorded from this period at the site, testify to the rural character of the settlement. At some time, probably around the mid-eighth century CE, Buildings A1 and B were abandoned. The early phase of Building C was also occupied until the mid-eighth century CE at the latest, before being abandoned.

The buildings' abandonment should probably be attributed to the earthquake that struck extensive parts of the country in 747–749, although the site has yielded no concrete substantiation for this suggestion. Another possibility is that the transfer of power from the Umayyad to the Abbasid dynasties, which occurred in the mid-eighth century CE, in some way affected the local population. The site was reoccupied during the Abbasid period, at the beginning of the ninth century CE. The finds testify to a sudden change evidenced by the plan of Building C, which differs significantly from the earlier abandoned buildings, and new kinds of pottery styles found at the site. The Abbasid building has small, square rooms containing a number of storage installations, as well as raised stone benches that may have been used as beds, and traces of an arch that probably supported the ceiling. The site was abandoned at some time in the tenth century CE, and no evidence has been found of a later settlement.

CAPTIONS TO ILLUSTRATIONS

Fig. 1. Location map.
Fig. 2. Location map of excavation areas.
Fig. 3. Ḥorbat 'Illin, center of slope, aerial view to the south.
Plan 1. Cave I, plan and section.
Plan 2. Cave II, plan and section.
Plan 3. Cave E, plan and sections.
Fig. 4. Facade of Cave E, looking east.
Plan 4. Cave VI, plan and sections.
Fig. 5. Cave VI, W1, looking west.
Plan 5. Cistern IV and Installation V, plan and section.
Fig. 6. Cistern IV, looking west.

Plan 6. Cistern VII, plan and section.
Plan 7. Winepress D, plan and sections.
Fig. 7. Winepress D, looking east.
Fig. 8. Quarry F, looking east.
Fig. 9. Pottery from Cave I.
Fig. 10. Pottery from Cave II.
Fig. 11. Pottery from Cave E.
Fig. 12. Pottery from Cistern III.
Fig. 13. Pottery from Cistern III (cont.).
Fig. 14. Pottery from Cistern III (cont.).
Fig. 15. Stone and bone artifacts from Cistern III.
Fig. 16. Pottery from Cave VI.
Fig. 17. Winepress in Building A1, looking west.
Plan 8. Buildings A1, A2, plan and sections.
Fig. 18. Eastern entrance to Building A1, looking east.
Fig. 19. Building A1, Cistern 100, looking southeast.
Fig. 20. Building A1, industrial area, looking north.
Fig. 21. Building A1, rounded stone (oil press weight?) in secondary use, looking east.
Plan 9. Building B, plan and sections.
Fig. 22. Building B, looking south.
Fig. 23. Building B, looking west.
Plan 10. Building C, plan and sections.
Fig. 24. Building C, looking east.
Fig. 25. Pottery from a rock-cut surface in Building A1 and beneath floor in Room 9 (L68, L72).
Fig. 26. Pottery from Building A1, Room 10 (L53).
Fig. 27. Pottery from Building A1, Room 9 (L62, L74).
Fig. 28. Pottery from Building A1, Room 17 (L85).
Fig. 29. Pottery from Building A1, Room 2 (L90).
Fig. 30. Pottery from Building A1, Room 15 (L43).
Fig. 31. Pottery from Building A1, Room 9 (L58).
Fig. 32. Pottery from Building A1, Room 10 (L46).
Fig. 33. Pottery from Building A1, Room 10 (L46) (cont.).
Fig. 34. Pottery from Building A1, Room 2 (L41).
Fig. 35. Pottery from Building A1, Courtyard 20 (L13).
Fig. 36. Pottery from Building A1, Courtyard 20 (L13) (cont.).
Fig. 37. Pottery from Building A1, Room 7 (L63).
Fig. 38. Pottery from Building A1, Room 16 (L16).
Fig. 39. Pottery from Building A1, Room 17 (L15).
Fig. 40. Pottery from Building A1, above the winepress floor (L32, L33, L73).
Fig. 41. Pottery from Building B, Room 2 (L511, L534).
Fig. 42. Pottery from Building B, courtyard (L517, L530).
Fig. 43. Pottery from Building B, Room 7 (L518).
Fig. 44. Pottery from Building B, Room 5 (L538).
Fig. 45. Pottery from Building B, Room 4 (L537).
Fig. 46. Pottery from Building B, Room 3 (L513).
Fig. 47. Pottery from Building C, Room 3 (L1013, L1014, L1030).
Fig. 48. Pottery from Building C, Room 12 (L1001).
Fig. 49. Pottery from Building C, Room 13 (L1006).
Fig. 50. Pottery from courtyard west of Building C (L1003).
Fig. 51. Pottery from courtyard west of Building C (L1003) (cont.).
Fig. 52. Pottery from Building C, Room 13 (L1046, L1048).
Fig. 53. Pottery from Building C, Room 13 (L1046, L1048) (cont.).