ממצאי הזכוכית מחורבת הרמאס

יעל גורין־רוזן

בחפירה נמצאו 91 שברי זכוכית — כמחציתם שברי גוף שאינם ניתנים לזיהוי ופסולת מתעשיית זכוכית.[1] מבין הכלים המזוהים נבחרו ארבעה שברים המייצגים את שתי התקופות המיוצגות בממצא הזכוכית: הרומית המאוחרת–הביזנטית (שכבה II; מס׳ 1) והאסלאמית הקדומה (שכבה I; מס׳ 2–4); לכלי מס׳ 4 חשיבות רבה בחקר הזכוכית האסלאמית. נוסף על כלים אלה יוזכרו כלים נוספים שמצב השתמרותם לא אפשר לציירם, אך יש בהם כדי להוסיף מידע על אודות התקופות הנדונות. הכלים יתוארו לפי סדר כרונולוגי וטיפולוגי מהקדום למאוחר. כל שבר יתואר ולאחריו יובא הדיון בו. לבסוף יוצג דיון קצר על תעשיית הזכוכית שעדויות לה התגלו בחפירה.

כלי הזכוכית (איור 1)

1. שבר חלק תחתון של דר־שפופרת תמרוקים. לוקוס 109, סל 527, שכבה II. זכוכית בגוון כחלחל־ירקרק מכוסה בלייה חומה וחולית. גוף השפופרת עוטר בחוטים דקים שלופפו סביבו, אולם רק שרידים דלים מהם נמצאו. בבסיס יש צלקת קטומה של מוט הזגג.

שבר זה מייצג את שכבה II, המתוארכת לתקופה הרומית המאוחרת ולראשית התקופה הביזנטית (המאות הד׳–הה׳ לסה״נ). דו־שפופרות תמרוקים היו נפוצות מאוד ברחבי ארץ ישראל בתקופות אלה, בעיקר במכלולי קבורה ולעתים גם במכלולי יישוב. כלים אלה נחלקים לטיפוסי משנה על פי אופן עיטורם ומערך ידיותיהם. למרות ששבר זה הוא רק החלק התחתון של הכלי, סביר להניח שהוא שייך לטיפוס י״ב 2.1 או 3.1 שגופם מעוטר בחוט אופקי דק, הנבדלים בתוספת ידית הסל בתת־טיפוס 3.1 (בר״ג תש״ל:175–177, ושם הפניות לכלים מהר הזיתים, בית פאג׳ר, עין יברוד וירושלים).

בשכבה זו נמצאו שברים קטנים של כלים נוספים, למשל שברי שפות של קערות, מקופלות חוצה וחלולות. כן נתגלה שבר קטן מבסיס עשוי חוליות מוספות (לוקוס 104, סל 558), האופייני לאזור בתקופה הנדונה (לדוגמה בסיס מאשקלון: כצנלסון תש״ס:120*, איור 9:5 ושם הפניות נוספות).

2. שפה וצוואר של בקבוקון קטן. לוקוס 114, סל 545. שכבה I. זכוכית בגוון כחלחל־ירקרק מכוסה בלייה כסופה וחולית. שפת הכלי מקופלת פנימה וצווארו גליל קצר.

בקבוק זה נמנה עם הטיפוסים הנפוצים ביותר בארץ בתקופה האסלאמית הקדומה, בעיקר בתקופה האומיית. בקבוקונים שלמים נמצאו במכלולים אומיים בבית שאן: לאחד גוף אגסי מוארך ולשני גוף כדורי פחוס, לא־סימטרי (חדד תשנ״ט:35, לוח 5:96). נוסף על כך נמצאו שם בקבוקונים מטיפוס זה גם במכלולים המתוארכים לתקופות העבאסית–הפאטימית (חדד תשנ״ט: לוח 41: 680, 681).

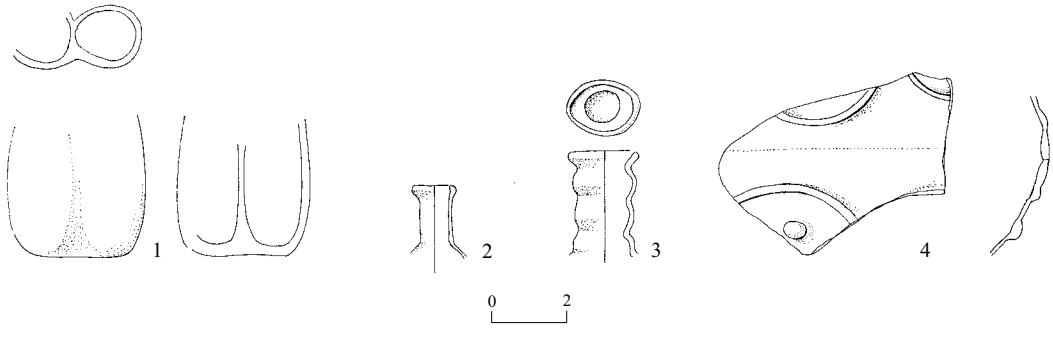

איור 1. ממצא הזכוכית.

3. שפה וצוואר של בקבוק. לוקוס 104, סל 566, שכבה I. זכוכית בגוון כחלחל־ירקרק בהיר מכוסה בלייה שחורה־כסופה וחולית, מאכלת. לכלי שפה מעוגלת נוטה חוצה ולצווארו הגלילי שלושה רכסים אופקיים לא־אחידים, היוצרים צוואר גלי. השפה מאוד לא־רגולרית.

טיפוס זה החל להופיע בתקופה האומיית והיה נפוץ מאוד בתקופה העבאסית. בבית שאן נמצאו בקבוקים כאלה, המכונים "בקבוקים בעלי צוואר דמוי חוליות", בעיקר במכלולים עבאסיים, אך שניים נחשפו במכלולים מהתקופה האומיית (חדד תשנ"ט:93–95, לוח 42:708).

4. שבר גוף. לוקוס 126, סל 574, שכבה I. זכוכית חסרת צבע עם תת־גוון ירקרק וזכוכית סגלגלה. בלייה שחורה־זהובה וספגונית, מאוד מאכלת, יש חורי בלייה. איכות הזכוכית ירודה. שלושה שברים שחוברו יחד. שני החלקים עוטרו בהטבעה, או נופחו לתבניות ולאחר מכן חוברו יחד בחום. נקודת החיבור בין שתי הבועות היתה נקודת תורפה שבה הכלי נשבר לשניים. בנקודת החיבור שלהן ניתן לראות עיבוי של קצה הבועה ביחס לעובי הדופן. הדגם הוא של אליפסה עם זיז בולט במרכז. בשבר חסר הצבע הדגם ברור יותר והזיז שרד במרכז.

שבר זה הינו ממצא הזכוכית החשוב ביותר מחפירה זו, שכן הוא מייצג כלי זכוכית דו־גוני נדיר למדי. שברים של כלים דו־גוניים המורכבים משתי בועות בגוונים שונים שחוברו יחד נמצאו בשנים האחרונות בחפירות הצלה ברחבי הארץ, אך טרם פורסמו. שני בקבוקים דו־גוניים נמצאו בבית שאן, במכלולים המתוארכים למן המחצית השנייה של המאה הח' ועד למאה הי"א לסה"נ (חדד תשנ"ט:99–102, לוח 44:748a, 748b). לבקבוק 748a יש עיטור שנעשה במלקחיים, בדגם של אליפסות שבמרכזן בליטה, בדומה לשבר מחורבת הרמאס. חדד מציינת שלאור נדירותם של הכלים בבית שאן, ולאור העובדה שהכלים הספורים שנמצאו בחפירות מיוחסים לשלושה אתרים שנמצאים במדינות שונות, נראה שהם מיובאים (חדד תשנ"ט:102).

אחד המקומות שבהם נמצאו כלים מסוג זה בחפירה ארכיאולוגית הוא ח' אל־מינה שבצפון סוריה (Lane 1938:70, Fig. 11:H, I, N). שם נמצאו שלושה שברי כלים שנעשו משתי בועות בגוונים שונים: בועה אחת חסרת צבע והשנייה בגוון כחול או סגול. בשניים מהשברים הדגם מעטר רק את הבועה התחתונה. על השבר השלישי, שמצב השתמרותו הטוב ביותר, העיטור קיים בשני החלקים (N); העיטור על החלק העליון מורכב מאליפסה עם זיז בולט, בדומה לכלי מחורבת הרמאס. גם הגוונים בכלי זה תואמים לאלה של שבר מס' 4: החלק העליון סגול והתחתון חסר צבע.

ליין מגדיר את העיטור כמוטבע (Impressed pattern) בעזרת כלי דמוי מצבט, ואת הפעולה הוא מגדיר כהטבעה (Stamped with the pattern). לאור ריכוז השברים האלה בח' אל־מינה הוא מציע שייצורם נעשה בבית מלאכה מקומי בסוריה במאות הט'–הי' לסה"נ (Lane 1938:70, ר' דיון שם).

באוסף מוזיאון בנאקי באתונה יש כלי ששתי בועותיו מעוטרות בדגם דומה מאוד לזה של הכלי מחורבת הרמאס, אך גוניו שונים והוא משלב זכוכית חסרת צבע בחלק התחתון עם זכוכית בגוון ירוק בחלק העליון (Clairmont 1977:69–71, Pl. XIV:231, ר' שם ספרות ודיון בהגדרת טכניקת העיטור ותיארוך הקבוצה).

רוב הכלים האחרים, המשלבים בועות בשני צבעים ודגם במלקחיים או בדפוס, מצויים באוספים שונים בעולם; על חלקם נאמר שמקורם באיראן, אך יש ומצוין שמקורם במזרח הים התיכון (כך, למשל, כלי ממוזיאון המטרופוליטן — Jenkins 1986:21, 56, No. 19).

על פי הממצא בחפירות הצלה באתרי יישוב קטנים בארץ, כמו גם בערים דוגמת בית שאן, נראה כי אין צורך לחפש מקור מרוחק לכלים אלה, או לייחסם לייבוא. נראה שכלים אלה היו פריטי יוקרה שנעשו בבתי מלאכה מרכזיים בארץ ישראל, בסוריה ובמצרים וייתכן שאף באיראן. לכשיימצאו עוד שברים ניתן יהיה לסווגם לקבוצות משנה לפי גוון ודגם עיטור ולנסות לעמוד ביתר דיוק על מקורם.

פסולת תעשיית זכוכית

באתר נמצאו שרידים רבים המעידים על תעשיית זכוכית במקום. נמצא שבר גדול למדי של דופן כבשן העשויה מאבן גיר שעליה יש שכבה של זכוכית (לוקוס 100, סל 507), וכן גוש בינוני של זכוכית גולמית בצבע כחלחל־ירקרק (לוקוס 100, סל 500). נוסף על כך נמצאו שרידים של תחתית כבשן וחומרי פסולת מייצור זכוכית (לוקוס 39).

בחפירה שנערכה באתר בשנת 2000 (שיאון 2005) נמצאה כמות רבה של פסולת מתעשיית זכוכית שכללה פסולת כבשנים, שברי דופנות של כבשנים ועליהם שכבת זכוכית, פסולת מתחתית כבשנים, נטיפות זכוכית במגוון צורות שהתקררו בתהליך העבודה ופסולת ניפוח — בעיקר שברי זכוכית מהחלק המחבר בין אבוב הניפוח לבועת הזכוכית (moils). הכלים שנמצאו עם הפסולת תוארכו לתקופה הביזנטית, או הביזנטית המאוחרת

(סוף המאה הו׳ – המאה הז׳ לסה״נ), למשל גביעי יין ששפתם מעוטרת בחוטי זכוכית כחולים, בקבוקים ממגוון טיפוסים וקערות ששפתן מקופלת בכפל רחב וגס.

על פי ניתוח ממצאי החפירות השונות באתר (אלישע, בהכנה; שיאון ופרנוס, כרך זה; שיאון 2005) ניתן לומר שבמקום נעשו כל שלבי העבודה בזכוכית. נמצאו שרידים המצביעים על ייצור זכוכית גולמית ועל הכנת כלים בניפוח. נראה כי לפחות בתקופה הביזנטית ובראשית התקופה האומיית פעל במקום בית מלאכה, אך אין עדיין מספיק עדויות לייצור זכוכית בתקופה מאוחרת, או לבית מלאכה קדום יותר באתר.

הערה

[1] תודתי לחופר האתר ע׳ שיאון, שהעביר את ממצאי הזכוכית מחפירותיו לטיפולי, ולציירת כרמן הרש שהוציאה מהם את המיטב.

הפניות

אלישע י׳ בהכנה. חורבת הרמאס. **חדשות ארכיאולוגיות — חפירות וסקרים בישראל.**

בר״ג ד׳ תש״ל. **כלי הזכוכית בארץ־ישראל בתקופה הרומית והביזנטית.** עבודת דוקטור, האוניברסיטה העברית. ירושלים.

חדד ש׳ תשנ״ט. **כלי זכוכית מבית שאן מן התקופה האומיית ועד לתקופה הממלוכית (המאות ה־7–14 לסה״נ).** עבודת דוקטור, האוניברסיטה העברית. ירושלים.

Lane A. 1938. Medieval Finds at Al-Mina in North Syria. *Archaeologia* 87:19–78.

כצנלסון נ׳ תש״ס. כלי זכוכית. בתוך א׳ קוגן־זהבי. שרידים רומיים–ביזאנטיים באשקלון. **עתיקות** 37:119*–121*.

שיאון ע׳ ופרנוס ג׳ כרך זה. חורבת הרמאס.

שיאון ע׳ 2005. חורבת הרמאס. **חדשות ארכיאולוגיות — חפירות וסקרים בישראל** 117 (8/9/2005) http://www.hadashot-esi.org.il/report_detail.asp?id=229&mag_id=110.

Clairmont C.W. 1977. *Benaki Museum: Catalogue of Ancient and Islamic Glass: Based on the Notes of C.J. Lamm*. Athens.

Jenkins M. 1986. *Islamic Glass: A Brief History* (The Metropolitan Museum of Art). New York.

The Glass Finds from Ḥorbat Hermas

Yael Gorin-Rosen
(Pp. 33*–35*)

The salvage excavation conducted by O. Sion (this volume) at Ḥorbat Hermas yielded 91 glass fragments, half of which were diagnostic; the rest were unidentified body fragments and remains from glass production. Four fragments were chosen to present the two main periods: the Late Roman–Byzantine (Stratum II; Fig. 1:1) and the Early Islamic (Stratum I; Fig. 1:2–4). In addition to the illustrated vessels a few more fragments are mentioned in the report. The vessels are presented below typologically in chronological order from early to late (Fig. 1).

Number 1 is the lower part of a double kohl-tube, of very common type, dated to the Late Roman and Byzantine periods. Other contemporary fragments are bowls with out-folded hollow rims and a small fragment of a vessel with a multiple trail-wound base, which is typical of the region during this period.

The Early Islamic vessels include small bottles Nos. 2 and 3, which are dated to the Umayyad and Abbasid periods. Fragment No. 4, of similar date, is of special interest, presenting a bicolor vessel made of two blobs decorated with an impressed oval pattern. One blob is of colorless glass with a greenish tinge and the second is of purple glass. Vessels of this type have been recovered in a few salvage excavations that have yet to be published. Published examples are from excavations at Bet She'an and Al-Mina, Syria, as well as from museum collections. Regarding the excavated examples, we may suggest that such vessels were made in central glass workshops, in Israel, Syria, Egypt and maybe also Iran. Collecting more excavated examples in the future may help to relate them by fabric, color and composition to various regional workshops.

Remains of a glass industry were also found in rather large quantities, including fragments of furnace walls, raw glass chunks and wasters. During several previous salvage excavations at the site, a large amount of glass production debris came to light, indicating both raw glass and vessel production. Some of these finds could be assigned to the Byzantine or Late Byzantine period (sixth–seventh centuries CE), while others seem to point to earlier or later workshops at the site.

Caption to Illustration

Fig. 1. Glass finds.