תשתית לדרך(?) מהתקופה האסלאמית הקדומה ברמלה

אלי הדד

בחפירת הצלה שנערכה במתחם המיועד לבנייה, כ־250 מ׳ ממזרח לצומת מעשיהו (צומת התעבורה) ברמלה (נ״צ רי״ח 475–188850/950–648400, רי״י 475–138850/950–148400; איור 1), נפתחו שישה ריבועי חפירה (4 × 4 מ׳; תוואי כללי צפון־מערב–דרום־מזרח), המרוחקים כ־20 מ׳ זה מזה. כמו כן, נעשו ארבעה חתכי בדיקה במחפרון (נטול שיניים בכף האחורית) מצפון לריבועי החפירה ומדרום להם. הם יתוארו להלן בסדר זה.[1]

החפירה

ריבוע R1 (תכנית 1). בגובה 63.46 מ׳ מעל פני הים נחשפה תשתית של אבני שדה קטנות דמויות חצץ, מעורבות בשברי כלי חרס וזכוכית (L116), שהופיעה כמעט בכל הריבוע. מחתך בדיקה שנערך במקום עולה שעוביה 0.3–0.5 מ׳ (תכנית 1: חתכים 1–1, 2–2; איורים 2, 3). מתחת לתשתית נחשפה אדמת חמרה כהה, קשה מעט (L127; 0.1 מ׳ עובי),

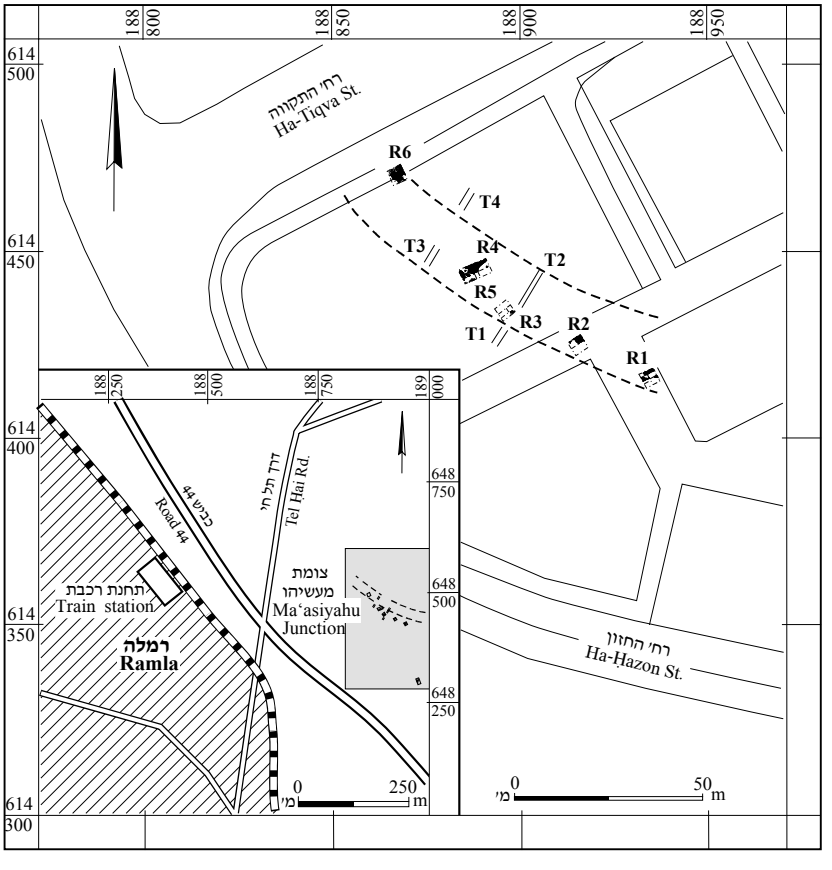

איור 1. מפת איתור.

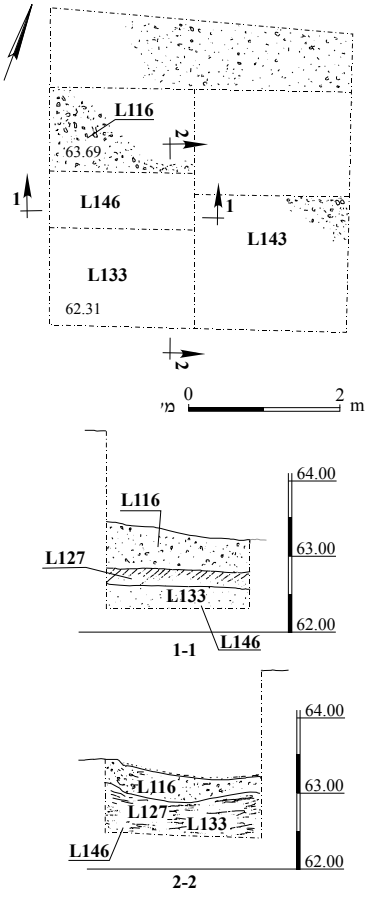

תכנית 1. ריבוע R1: תכנית וחתכים.

איור 2. ריבוע R1, מבט לצפון־מערב.

ומתחתיה אדמת חמרה חולית (L133; כ־0.1 מ׳ עובי). מתחת לשכבה זו הייתה קרקע נקייה (L146; 62.31 מ׳ גובה מעל פני הים).

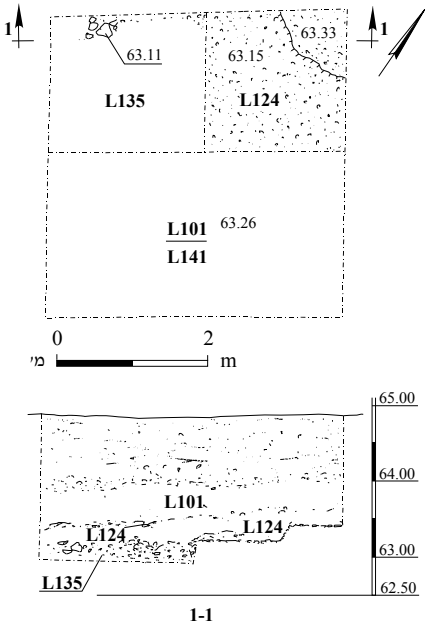

תכנית 2. ריבוע R2: תכנית וחתך.

איור 3. חתך מערבי של התשתית (L116), מבט לצפון־מערב.

ריבוע R2 (תכנית 2). החפירה נערכה בעיקר בחציו המערבי של הריבוע, ואף כאן נחשפה אותה תשתית (L124; 63.33 מ׳ גובה מעל פני הים).

בדופן המערבית של הריבוע נחשפו כמה אבני שדה (L135; 63.11 מ׳ גובה מעל פני הים).

ריבוע R3 (תכנית 3). בריבוע זה נמצאו אדמת חמרה חולית, כלי חרס מעטים וקבורה של בעל חיים בפינה הצפונית־המזרחית (L102). מתחת לקבורה נשתמר קטע קטן מאוד מהתשתית (L102a; 63.63 מ׳ גובה מעל פני הים). במרכז הריבוע נעשה חתך בדיקה שהגיע עד לקרקע נקייה (L121; 63.25 מ׳ גובה מעל פני הים).

ריבועים R4 ו־R5 (תכנית 4; איור 4). שני הריבועים צמודים זה לזה, ולכן יתוארו יחד. בדופן המערבית נחשפו כמה אבני שדה וחלוקי נחל בינוניים (63.79 מ׳ גובה מעל פני הים), ומתחתם נחשף המשכה של התשתית (L140; 63.58 מ׳ גובה מעל פני הים). יש לציין שבחלקה המערבי התשתית גסה יותר, והיא עשויה מאבנים גדולות יותר מאלו שנמצאו בריבועים שתוארו לעיל. בדופן הדרומית נחשפו עצמות סוסים (L137; איור 5) מעל מילוי

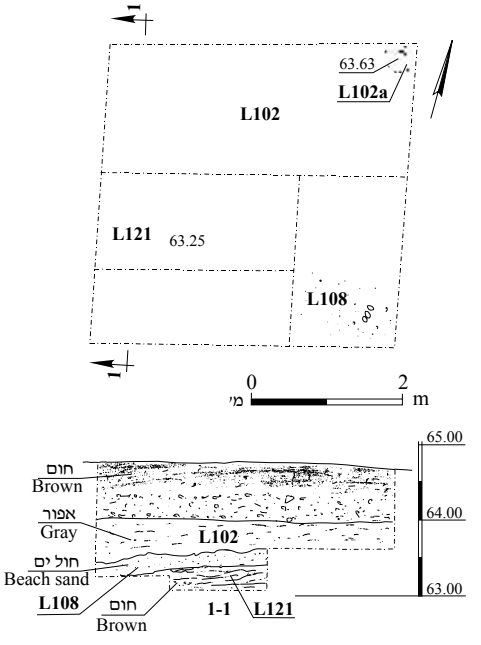

תכנית 3. ריבוע R3: תכנית וחתך.

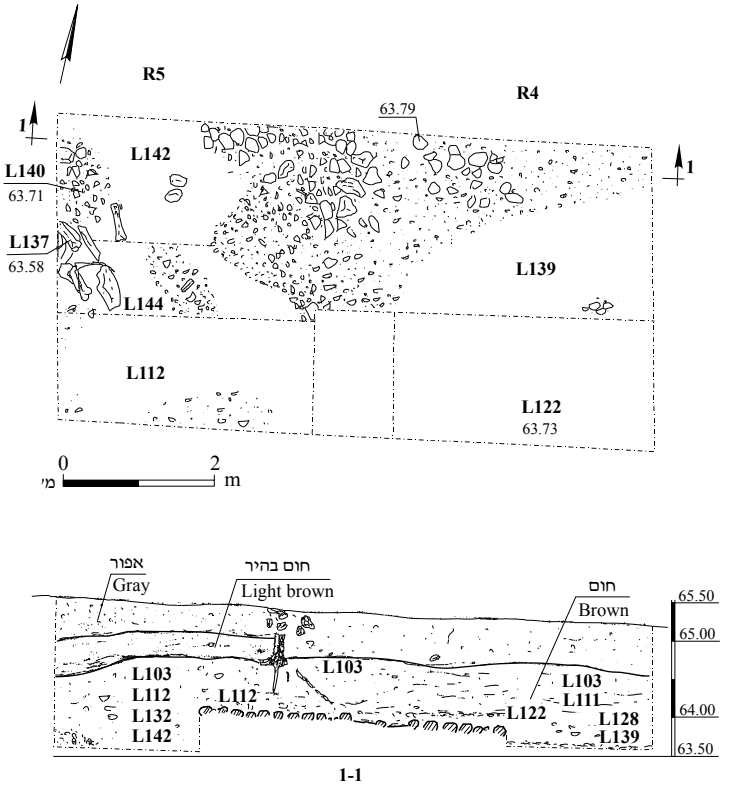

תכנית 4. ריבועים R4 ו־R5: תכנית וחתך.

איור 4. ריבועים R4 ו־R5, מבט לצפון־מזרח.

איור 5. עצמות סוסים, מבט לצפון־מזרח.

של אדמה חומה בהירה. בגובה כ־0.15 מ׳ מעל אבני השדה נמצאו כלי חרס (ר׳ למשל איור 14:1) מהתקופה הממלוכית.

ריבוע R6 (תכנית 5). בריבוע זה נחשף חלק ממשטח העשוי מחומר מליטה קשה מאוד שצבעו

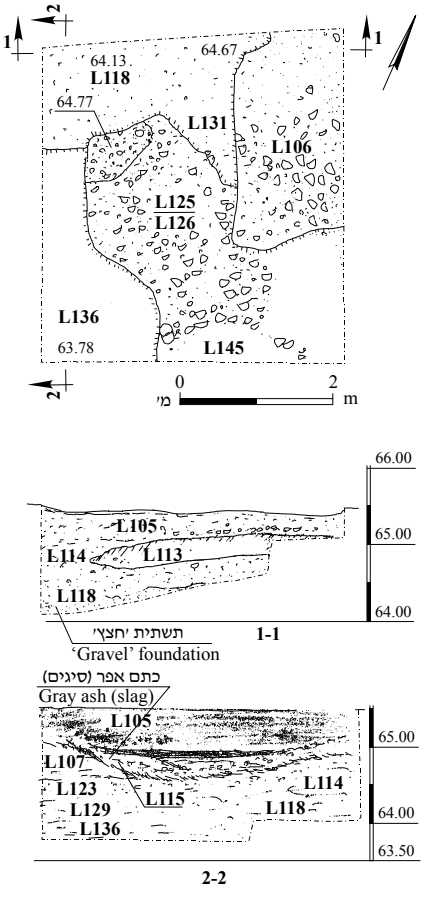

תכנית 5. ריבוע R6: תכנית וחתכים.

לבן–אפור, ובתוכו שברי טין אדום (L126; איור 6). בצדו הדרומי של הריבוע הובחנה גומחה ובה אפר (L115; תכנית 5: חתך 2–2; איור 7); נראה כי היה בה חומר קרמי, שנצרף בטמפרטורה גבוהה והותך עד שאי אפשר לזהות את מרכיביו.[2] גומחה זו תוארכה על סמך כלי החרס (לא אוירו) לתקופה האסלאמית הקדומה.

בחלקו הצפוני של הריבוע נחפר מילוי של אדמת חמרה אדומה (L113; תכנית 5: חתך 1–1), המתוארך לתקופה הממלוכית על סמך ממצא כלי החרס (איור 14:2, 3). שרידי הגומחה צפים מעל מילוי אדמה (L118) ומתחת לה נראית התשתית (64.08 מ׳ גובה מעל פני הים).

חתך T1 (3.5 מ׳ אורך; ר׳ איור 1). בחתך לא נתגלה כל ממצא ארכיאולוגי. הקרקע הייתה נקייה מגובה פני השטח (64.79 מ׳ גובה מעל לפני הים) עד תחתית החתך (62.4 מ׳ גובה מעל פני הים).

איור 6. ריבוע R6, מבט לצפון־מזרח.

איור 7. החתך הדרומי בריבוע R6.

חתך T2 (10 מ׳ אורך; ר׳ איור 1). במרחק 2 מ׳ מהקצה הדרומי של החתך, בגובה 63.67 מ׳ מעל פני הים, הובחן מפלס חיים ובו כלי חרס (לא אוירו) מהתקופה האסלאמית הקדומה. במרחק 4.8 מ׳ מהקצה הדרומי של החתך, בגובה 64.10 מ׳ מעל פני הים, נמצאה התשתית, ובמרחק 8 מ׳ מהקצה הדרומי, בגובה של 63.24 מ׳ מעל פני הים, הובחנה שכבת חיים ובה אבני שדה קטנות.

חתך T3 (כ־3.5 מ׳ אורך; ר׳ איור 1). בחתך הובחנו כמה שכבות של מילויי אדמה. מפני השטח (65.06 מ׳ גובה מעל פני הים) ועד 64.11 מ׳ גובה מעל פני הים היה מילוי של אדמה חומה, ומתחת לו — שכבת חול ים (עד 63.57 מ׳ גובה מעל פני הים). משכבה זו ועד 62.81 מ׳ גובה מעל פני הים זוהתה שכבת אדמת חמרה חומה, ובה חרסים ומעט מאוד אבני שדה. מתחת לשכבה זו הופיעה תשתית (עד

איור 8. התשתית בחתך הבדיקה T3, מבט לצפון־מערב.

61.97 מ׳ גובה מעל פני הים), המתאפיינת בשברי אבני שדה מעורבים בשברי כלי חרס (לא אוירו)[3] וזכוכית (איור 8; גורין־רוזן, כרך זה). יש לציין שאבני התשתית כאן גדולות וגסות יותר מאלו שנמצאו בריבועים R1 ו־R2. מתחת לשכבה זו נראו כמה אבני גיר, אך עקב מגבלה טכנית החפירה הופסקה בגובה זה.

חתך T4 (כ־3 מ׳ אורך; ר׳ איור 1). לא נמצאה כל עדות ארכיאולוגית בחתך. הקרקע הייתה נקייה מפני השטח (65.26 מ׳ גובה מעל פני הים) ועד ל־62.72 מ׳ גובה מעל פני הים.

הממצא

בחפירה נמצאו כלי חרס וחפצים מסטאטיט, מעצם ומברונזה (להלן). כן נמצאו עצמות בעלי חיים (משה שדה, להלן) וכלי זכוכית (ר׳ גורין־רוזן, כרך זה). מטבע אחד מהתקופה הממלוכית נמצא על פני השטח (זוהה על ידי אריאל ברמן; לא אויר).

כלי החרס

התקופה הביזנטית

קערה (איור 1:9).— הקערה שייכת לטיפוס LRCF3, המתוארך לאמצע המאה הו׳ לסה״נ (Avissar 1996:68, Fig XII.2:5).

התקופה האסלאמית הקדומה

קערות פשוטות (איור 2:9–4).— לקערה מס׳ 2 שפה מזווה. קערה דומה נמצאה בחפירה אחרת ברמלה (אבישר תשס״ו:*42, איור 5:4). לקערה מס׳ 3 שפה מקופלת חוצה. מקערה מס׳ 4 נשתמר רק הבסיס, שבמרכזו חרות עיגול; נראה שהקערה שייכת לקבוצה הכלים הביזנטיים העדינים (Fine Byzantine Ware).

קדרות (איור 5:9, 6).— לקדרות שפה מעובה ועיטור סרוק. הן נפוצות בעיקר באזור שפלת החוף, משלהי התקופה הביזנטית עד המאות הט׳–הי׳ לסה״נ, ואולי אף עד המאה הי״א לסה״נ (אבישר תשס״ו:*41, איור 9:4; 10; Avissar 1996:124, Types 25–29; Kletter 2005:69).

קערות מזוגגות (איור 10).— קערה מס׳ 1 נשתמרה בשלמותה, ומהאחרות נשתמרה שפה משתפלת חוצה. הן מעוטרות בהתזה (לדיון נרחב, ר׳ Avissar 1996:75–78).

קנקן (איור 1:11).— לקנקן צוואר נפוח. מקבילה לו נמצאה בחורבת הרמאס (שיאון ופרנוס תשס״ו:*25, איור 22:8).

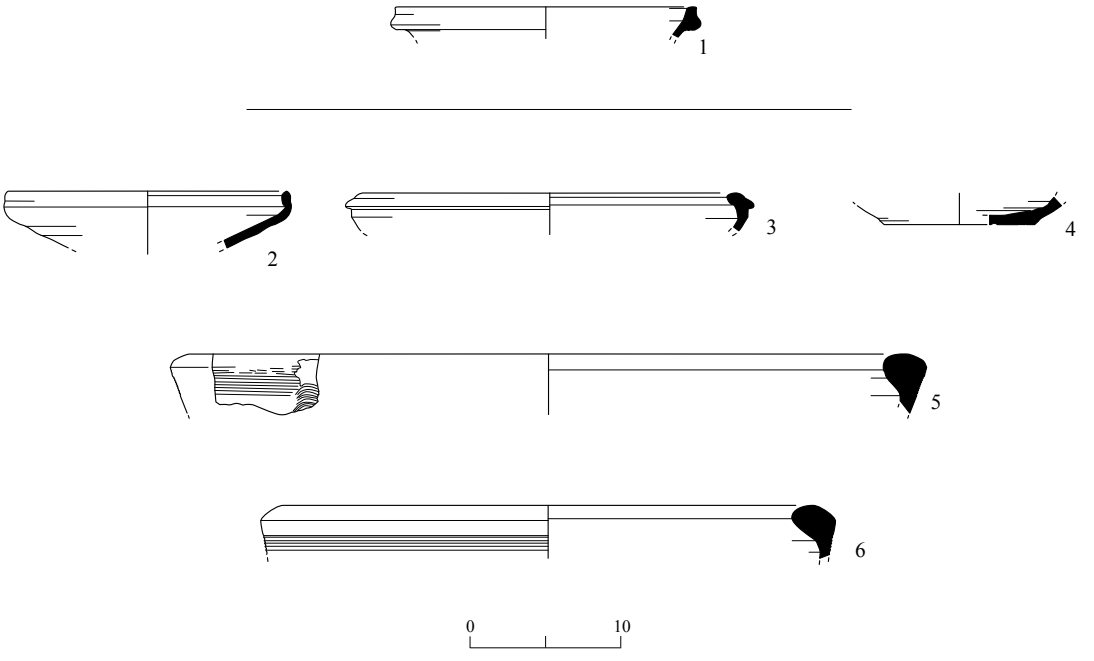

איור 9. כלי חרס מהתקופה הביזנטית (1) ומהתקופה האסלאמית הקדומה (2–6).

מס׳	הכלי	ריבוע	לוקוס	סל	תיאור
1	קערה	R6	118	1083/5	טין חום–כתום, חיפוי אדמדם
2	קערה	R5	142	1162/2	טין חום־ורדרד בהיר
3	קערה	R6	125	1117/3	טין חום־ורדרד בהיר
4	קערה	R5	140	1170/2	טין חום–כתום
5	קדרה	R1	116	1116/3	טין חום
6	קדרה	R5	137	1157/2	טין חום

פכים (איור 11:2–16).— הפכים עשויים מטין צלהב (לדיון בכלים מסוג זה, ר׳ Cytryn-Silverman 2010:104–108). לפכים מס׳ 2–6 שפה נוטה חוצה, ומתחת לה קווים חרותים. מקבילות לפכים 3 ו־5 נמצאו ביקנעם (Avissar 1996:158, Types 3, 5, Figs. XIII.129; XIII.131). פך מס׳ 7 מעוטר בעיטור דמוי כתובת; מקבילות נמצאו בטבריה (Stacey 2004:130–131, Fig. 5.41) ובקיסריה (Arnon 2008:41, Type 53li), ותוארכו לסוף המאה הח׳ – המאה הי״א לסה״נ.

לפך מס׳ 8 שפה מחודדת ונוטה מעט חוצה, מסננת בבסיס הצוואר וידית כפולה שעליה עיטור פלסטי. פכים שלהם מסננת מתוארכים למאה הי״א לסה״נ (Stacey 2004:132). שלושה סוגי בסיסים נמצאו: בסיס שטוח (מס׳ 9 ו־10), בסיס דיסקוס (מס׳ 11 ו־12) ובסיס טבעת (מס׳ 13). פכים שלהם בסיס שטוח נמצאו בחפירות אחרות ברמלה (אבישר תשס״ו:*41–*42; Kletter 2005:73, Fig. 16:1, 2), ופכים שלהם בסיס דיסקוס נמצאו בחורבת הרמאס (שיאון ופרנוס תשס״ו:*27, איור 5:9–7).

שבר מס׳ 14 הוא ידית מטיפוס ״משענת אגודל״ (Kletter 2005:82, Fig. 20:1). פכים מס׳ 15 ו־16 הם שברי גוף מעוטרים בדגם ורדה חרות והעיטור פלסטי; מקבילות להם נמצאו ביקנעם (Avissar 1996:159–160, Type 7, Fig. XIII.133).

נרות (איור 12).— הנרות נמנים עם טיפוס הנר בעל ידית הלשון, המתוארך לתקופות העבאסית–הפאטימית (Hadad 2002:95–106, Type 37).

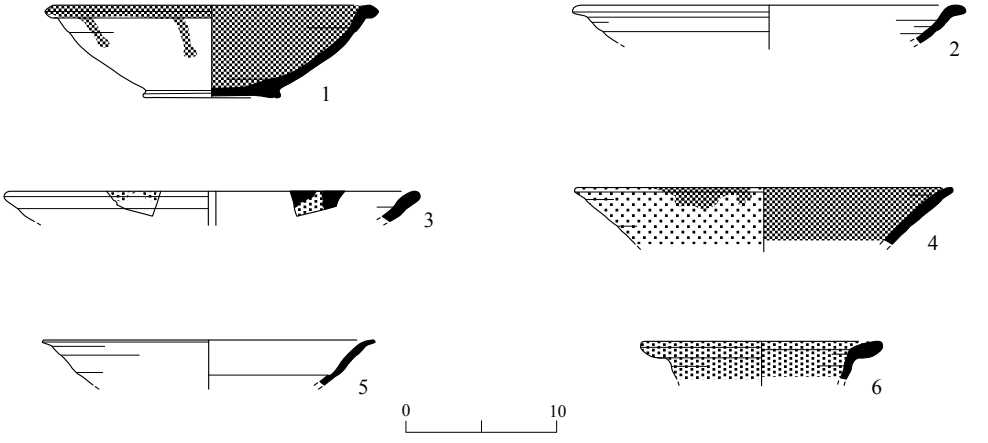

איור 10. קערות חרס מהתקופה האסלאמית הקדומה.

מס׳	ריבוע	לוקוס	סל	תיאור
1	R5	142	1190/1	טין צלהב, גריסים כהים, זיגוג חום
2	R5	137	1157/5	טין חום־ורדרד בהיר, זיגוג צהוב וירוק
3	R5	140	1170/4	טין חום בהיר, זיגוג צהוב–חום וירוק
4	R1	116	1094/2	טין צלהב, זיגוג צהבהב וירוק
5	R6	118	1083/4	טין חום בהיר מאוד, זיגוג צהוב
6	R6	118	1081	טין צלהב, זיגוג בדיל לבן

איור 11 ◂

מס׳	הכלי	ריבוע	לוקוס	סל	תיאור
1	קנקן	R5	142	1190/5	טין חום–כתום בהיר
2	פך	R5	142	1162/5	טין צלהב
3	פך	R1	116	1118/8	טין צלהב־ירקרק
4	פך	R3	108	1031/2	טין חום–כתום בהיר
5	פך	R1	127	1132/2	טין צלהב־ירקרק
6	פך	R5	142	1190/4	טין חום–כתום
7	פך	R1	116	1094/8	טין צלהב
8	פך	R6	118	1083/1	טין צלהב, גריסים כהים מעטים
9	פך	R1	116	1118/1	טין חום בהיר
10	פך	R5	142	1190/2	טין צלהב
11	פך	R5	140	1170/3	טין חום בהיר
12	פך	R5	137	1157	טין צלהב
13	פך	R1	133	1145/1	טין צלהב
14	פך	R5	140	1158/5	טין צלהב
15	פך	R5	140	1170/1	טין צלהב
16	פך	R1	127	1132/1	טין צלהב

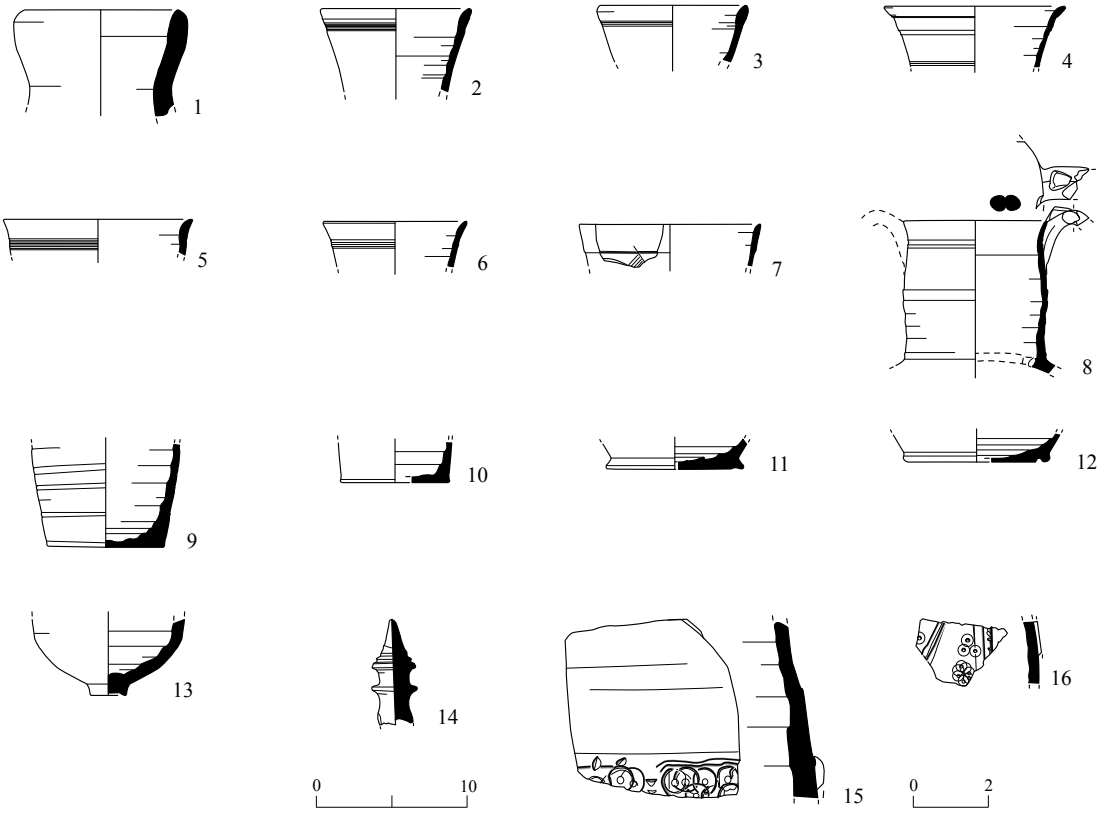

איור 11. כלי חרס מהתקופה האסלאמית הקדומה.

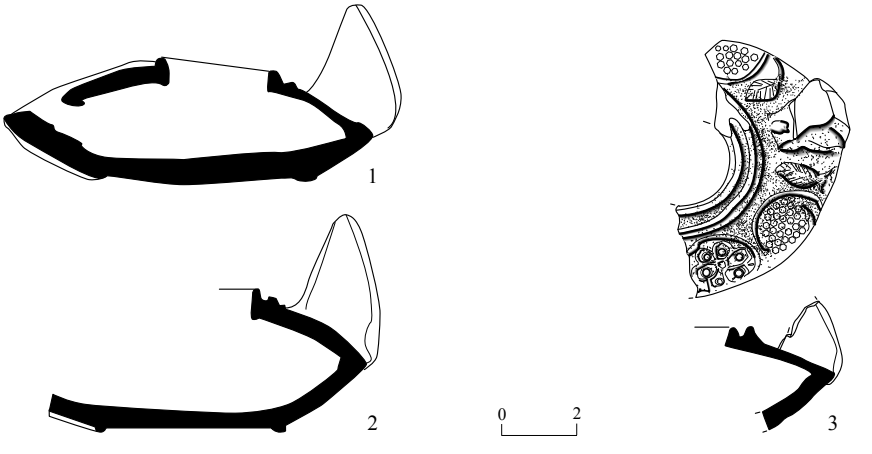

איור 12. נרות מהתקופה האסלאמית הקדומה.

מס׳	ריבוע	לוקוס	סל	תיאור
1	R1	116	1115	טין צלהב
2	R1	116	1104	טין צלהב
3	R3	108	1051	טין צלהב

כלים זואומורפיים (איור 13).— נמצאו שני שברים של כלים זואומופריים: איור 1:13 הוא כנראה ראש חמור שלו אוזניים ארוכות (הדד 2010[א]: איור 6; Kletter 2005:86, Fig. 22:1–3), ואיור 2:13 הוא שבר גוף של רגל אחת (Kletter 2005: Fig. 22:4). כלים אלה אופייניים לתקופה האסלאמית הקדומה (Avissar 1996:171).

התקופה הממלוכית

קערה עשויה בדפוס (איור 1:14).— הקערה מזוגגת ועליה עיטור סכמתי של עץ. קערות מטיפוס זה נמצאו ביקנעם, ותוארכו לתקופה הממלוכית (Avissar 1996:102–103, Type 55, Fig. XIII.43:3; לדיון בקערות דומות, ר׳ Milwright 2004).

קערות פשוטות (איור 2:14, 3).— לקערות דופן מזווה, עבה. הן מתוארכות לתקופות הממלוכית–העות׳מאנית (לזר תש״ס:*131, איור 1:4–6; Avissar and Stern 2005:82–83, Type II.1.1.3, Fig. 35:10).

שונות

בחפירה נמצאו קערה שלמה מסטאטיט (איור 1:15), שמקבילה לה נמצאה בטבריה (Stacey 2004:94–95, Fig. 5.8), ושבר ידית או בסיס מסטאטיט (איור 2:15). כן נמצאו שבר של לוחית עצם מעובדת (איור 3:15; השוו Kubiak and Scanlon 1989:9, Fig. 9)[4] ומוט ברונזה קטן (איור 4:15).

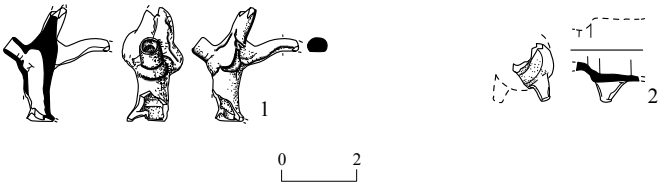

איור 13. כלים זואומורפיים מהתקופה האסלאמית הקדומה.

מס׳	ריבוע	לוקוס	סל	תיאור
1	R5	144	1165	טין חום־כתום בהיר, גריסים לבנים מעטים
2	R3	108	1069	טין חום־ורדרד בהיר, שרידי צבע לבן

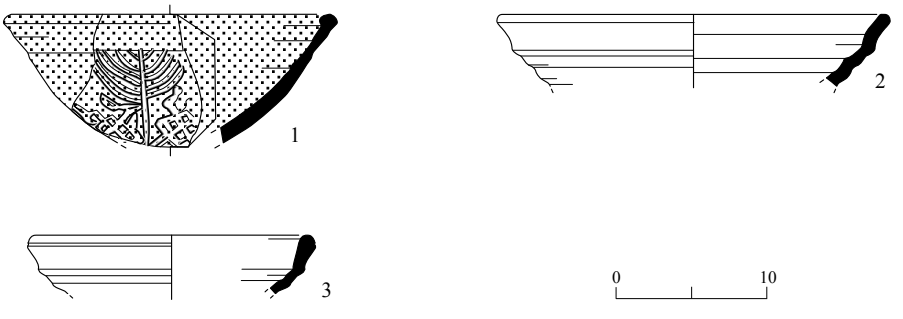

איור 14. כלי חרס מהתקופה הממלוכית.

מס׳	לוקוס	סל	תיאור
1	103	1003/3	טין ירקרק, גריסים לבנים, זיגוג צהוב־ירוק
2	113	1047/3	טין חום
3	113	1047/2	טין חום

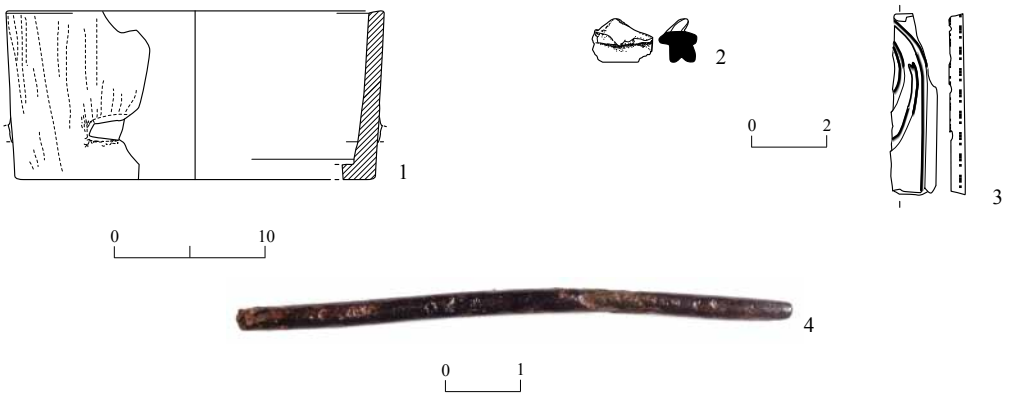

איור 15. הממצא מהתקופה האסלאמית הקדומה.

מס׳	החפץ	ריבוע	לוקוס	סל	תיאור
1	קערה	R5	112	1130	סטאטיט
2	ידית? בסיס?	R1	116	1126	סטאטיט
3	לוחית		110	1066	עצם
4	מוט	R4	139	1177	ברונזה

הממצא הארכיאוזואולוגי
משה שדה

הממצא הארכיאוזואולוגי מוצג בשלוש טבלות: טבלה 1 מציגה את התפלגות עצמות בעלי החיים; טבלה 2 מפרטת את עצמות הגפיים של בעלי החיים (שמאל וימין); וטבלה 3 מציגה את מספר הפרטים המינימלי. בחפירה נתגלו רק יונקים מבויתים: צאן, בקר, סוס, חמור הבית, חזיר הבית, גמל חד־דבשתי וכלב הבית. הסוס הוא בעל החיים השכיח.

את המינים שנמצאו, למעט הכלב, אפשר לחלק לשתי קבוצות: בעלי חיים לרכיבה או לנשיאת משאות (סוס, חמור, גמל ושור; 66.66%) ובעלי חיים למאכל (בקר, צאן וחזיר; 38.89%). הבקר מופיע בשתי הקבוצות. הממצא שנתגלה בחפירה זו ייחודי, שכן התפלגות כזאת לא הובחנה באף יישוב אחר, ובשום תקופה לא ידוע על דגם כזה. אפשר שהוא מעיד על יחידות צבאיות שנלחמו זו בזו על אם הדרך, על שהות של יחידה צבאית במקום לאורך זמן, על התנפלות אלימה של שודדים על שיירה שעברה במקום או על השלכת פגרי בעלי חיים מחוץ ליישוב, דבר שבשגרה שנעשה על ידי התושבים או על ידי אנשים שעברו במקום.

סיכום

הממצא העיקרי בחפירה הוא תשתית לדרך, המורכבת מאבני שדה קטנטנות, דמויות חצץ.[5] התשתית שנמצאה במזרח השטח (ריבוע R1) הונחה על אדמת חמרה חולית שמתחת לה נמצאה קרקע נקייה. ריבוע R3 הוא גבולה הדרומי של התשתית, כפי שעולה מהחפירה בריבוע זה ובחתך הבדיקה T1 שמדרום לו. אבני שדה וחלוקי נחל שנמצאו מעל התשתית בריבועים R4 ו־R5 מעידים אולי על בנייה מכוונת. מחתך הבדיקה T3 עולה, שעוביה של התשתית כאן הוא 0.8 מ׳ ושמתחת לה הונחו אבני גיר. על סמך החפירה והחתכים, נראה שרוחבה המשוער של התשתית אינו עולה על 20 מ׳.

נראה שהתשתית — אולי חלק מסוללה בתוואי ערוץ קטן, שהתחתר בגבעות החמרה הטבעיות — הונחה כדי לשאת דרך.[6] חפירות דוראר (2010) וגורזלזני (2009) תומכות בהנחה שבאזור זה עברה דרך — בחפירה של גורזלזני אף נמצאה כתובת מונומנטלית המתארת בניית גשר. נראה שיש למקם את הגשר בקרבת מקום, אולם אין בחפירה זו כדי לסייע בקביעת מיקומו המדויק. רשת הדרכים הראשיות של התקופה הביזנטית המשיכה לשמש

טבלה 1. התפלגות עצמות בעלי החיים

מינים / עצמות	צאן	בקר	סוס	חמור הבית	חזיר הבית	גמל חד־דבשתי	כלב הבית	סה״כ
גולגולת	12	1	8					21
לסת עליונה			1	1				2
לסת תחתונה	7	3	18				1	29
שן טוחנת	17	7	46	1			2	73
שן טרום טוחנת	11	3	14					28
שן חותכת	7	1	23	8				39
ניב			1	6				7
שכמה	11	3	6	2				22
זרוע	12	2	3		2		1	20
אמה גדולה	5	3	5			2		15
אמה קטנה	3	2	5			1		11
שורש כף רגל קדמית	2	1	6	3				12
פיסת שורש כף רגל קדמית	1	1	4					6
אגן ירכיים	19	2	8				1	30
ירך	5		1	2				8
שוק	7	2	5					14
שוקית		1	4					5
פיקת ברך						1		1
עקב	5	1	2			1		9
קרסול		1	3	1				5
שורש כף רגל אחורית	3	1	5					9
פיסת שורש כף רגל אחורית			1					1
גף לא מזוהה	25	5	21	2		1		54
פרק אצבע	9	1	6			4		20
פרק אצבע II		3	2					5
פרק אצבע III			1					1
חוליית צוואר I – אטלס	1		3					4
חוליית צוואר II – אקסיס	1	1	6	2				10
חוליות צוואר III–VII			2					2
חוליית גב עליון	2	2	14					18
חוליית גב תחתון	15	7	119	8		1		150
עצם העצה			1					1
צלע	52	5	79	5		1		142
סה״כ	232	59	423	41	2	12	5	774
%	29.07	7.62	54.65	5.30	0.27	1.55	0.64	100.00

טבלה 2. שמאל (ש), ימין (י), עליון (ע) ותחתון (ת) בעצמות הגפיים של בעלי החיים

מינים / עצמות	צאן		בקר		סוס		חמור הבית		חזיר הבית		גמל חד־דבשתי		כלב הבית	
	י	ש	י	ש	י	ש	י	ש	י	ש	י	ש	י	ש
זרוע ע	1	2		1										
זרוע ת	4	4	1		1	2				1				
אמה גדולה ע		4		2								2		1
אמה גדולה ת	2				2	1								
אמה קטנה ע	1	2		1		3						1		
שורש כף רגל קדמית ע		2		1	1	6		2 1						
שורש כף רגל קדמית ת					1	4		1						
ירך ע	2	1			1	1								1
ירך ת	1				1	2								1
שוק ע	1	3			3	2								
שוק ת	1	2			1	1		1						
עקב	2	2	1	2		3						1		
קרסול						3		1						
שורש כף רגל אחורית ע		2		1	4	2								
שורש כף רגל אחורית ת					1	2								

טבלה 3. מספר פרטים מינימלי של בעלי החיים

	צאן	בקר	סוס	חמור הבית	חזיר הבית	גמל חד־דבשתי	כלב הבית	סה״כ
מס׳ פרטים	4	2	6	2	1	2	1	18
%	22.22	11.11	33.33	11.11	5.56	11.11	5.56	100.00

גם בראשית התקופה האסלאמית. עם ייסודה, רמלה ירשה את מקומה של לוד, כיוון שהייתה ממוקמת בצומת דרכים חשוב, בין הדרך הראשית דמשק–מצרים והדרך יפו–ירושלים (Fischer, Isaac and Roll 1996:334).

התשתית והממצא הרב של עצמות הסוסים מלמדים ששטח זה היה אזור פתוח מחוץ לגבולות העיר בתקופה האסלאמית הקדומה. תוואי הדרך המוצע כאן (דרום־מזרח–צפון־מערב), שכיוונו הכללי לירושלים, אינו מעיד בהכרח שזהו חלק מהדרך הראשית יפו–ירושלים (Fischer, Isaac and Roll:317), אלא אולי אחד מסעיפיה.[7] התשתית שנתגלתה בחפירה יכולה לסייע בהבנת אופן סלילת דרכים, כנראה משניות, בתקופה האסלאמית הקדומה באזור רמלה.[8] אפשרות נוספת, פחות סבירה בעיניי, היא שהאזור שימש מקום לזריקת אשפה.

הערות

[1] החפירה נערכה בעקבות חתכי בדיקה שנעשו ביום 21.11.2005 בפיקוחו של יעקוב מויאל מטעם רשות העתיקות. החפירה (הרשאה מס׳ A-4740), מטעם רשות העתיקות ובמימון חברת פלדינוקס, נוהלה על ידי המחבר בסיוע יעקוב מויאל (הכנת השטח), אברהם האג׳יאן (מדידות וסרטוט), צילה שגיב (צילום) ופועלים מחברת כוח אדם.

תשתית דומה נחשפה בחתכי בדיקה שנערכו בפיקוחה של אלה נגורסקי טרם החפירה הנידונה ומדרום לה.

[2] אני מודה לד״ר ענת כהן־וינברגר על העזרה בזיהוי החומר; לדעתה, אין זה כלי חרס צרוף, אלא חומר אחר שנעשה מטין, כגון דופן טבון.

[3] אני מודה לד״ר קטיה ציטרין־סילברמן שבחנה את הממצא, ותיארכה אותו למאה הח׳ – תחילת המאה הט׳ לסה״נ. בממצא שברי פיטסי זיר ופך מטיפוס ״כלי חרס אפורים צבועים לבן״.

[4] לדעת ד״ר קטיה ציטרין־סילברמן, יש לתארכו למאה הח׳ או הט׳ לסה״נ.

[5] אני מודה לד״ר אורן אקרמן, שראה חלק מהרכב התשתית וקבע שזהו מעשה ידי אדם.

[6] בחפירתה של לבנת יחיא (הרשאה מס׳ A-4826; נ״צ רי״ח 17–43/647300–187807), המרוחקת כ־2 ק״מ מהחפירה הנדונה, נחשפה תשתית דומה. אני מודה לחופרת על הרשות לציין זאת.

[7] במאה הי׳ לסה״נ כתב שלמה בן ירוחם הקראי שהדרך מרמלה לירושלים היא דרך ידועה מאוד (Sela 1996:29).

[8] האפשרות שזוהי דרך מימי המנדט הבריטי אינה סבירה, שכן הדרכים בתקופה זו נסללו אחרת לחלוטין: האבנים גסות יותר וסיתותן אחר (הדד 2010[ב]: שכבה 1).

הפניות

אבישר מ׳ תשס״ו. הממצא הקירמי. בתוך ח׳ ברבה. קטעי מבנים מהתקופה האסלאמית הקדומה ברחוב הגדוד העברי ברמלה. **עתיקות** 51: 41*–46*.

גורזלזני א׳ 2009. רמלה, צומת תעבורה. **חדשות ארכיאולוגיות—חפירות וסקרים בישראל** 121 (9.7.2009). http://www.hadashot-esi.org.il/report_detail.asp?id=1167&mag_id=115 (תאריך גישה 30.3.2011).

גורין־רוזן י׳, כרך זה. ממצאי הזכוכית מהתקופות האסלאמית הקדומה והממלוכית מרמלה.

דוראר מ׳ 2010. רמלה, צומת תעבורה. **חדשות ארכיאולוגיות — חפירות וסקרים בישראל** 122 (26.1.2010). http://www.hadashot-esi.org.il/report_detail.asp?id=1323&mag_id=117 (תאריך גישה 30.3.2011).

הדד א׳ 2010(א). רמלה, מסילת הרכבת. **חדשות ארכיאולוגיות — חפירות וסקרים בישראל** 122 (15.9.2010). http://www.hadashot-esi.org.il/report_detail.asp?id=1496&mag_id=117 (תאריך גישה 30.3.2011).

הדד א׳ 2010(ב). יפו, רחוב יהודה הימית. **חדשות ארכיאולוגיות — חפירות וסקרים בישראל** 122 (15.7.2010). http://www.hadashot-esi.org.il/report_detail.asp?id=1427&mag_id=117 (תאריך גישה 30.3.2011).

לזר ד׳ תש״ס. גבעת דני: יישוב מן התקופות הממלוכית והעות׳מאנית בעמק איילון. **עתיקות** 38: 127*–136*.

שיאון ע׳ ופרנוס ג׳ תשס״ו. חורבת הרמאס. **עתיקות** 51: 19*–31*.

Arnon Y.D. 2008. *Caesarea Maritima: The Late Periods (700–1291 CE)* (BAR Int. S. 1771). Oxford.

Avissar M. 1996. The Medieval Pottery. In A. Ben-Tor, M. Avissar and Y. Portugali. *Yoqne'am* I: *The Late Periods* (Qedem Reports 3). Jerusalem. Pp. 75–172.

Avissar M. and Stern E.J. 2005. *Pottery of the Crusader, Ayyubid, and Mamluk Periods in Israel* (IAA Reports 26). Jerusalem.

Cytryn-Silverman K. 2010. The Ceramic Evidence. In O. Gutfeld. *Ramla: Final Report on the Excavations North of the White Mosque* (Qedem 51). Jerusalem. Pp. 97–211.

Fischer M., Isaac B. and Roll I. 1996. *Roman Roads in Judaea* II: *The Jaffa–Jerusalem Roads* (BAR Int. S. 628). Oxford.

Hadad S. 2002. *The Oil Lamps from the Hebrew University Excavations at Bet Shean* (Qedem Reports 4). Jerusalem.

Kletter R. 2005. Early Islamic Remains at ‘Opher Park, Ramla. *‘Atiqot* 49:57–99.

Kubiak W. and Scanlon G.T. 1989. *Fusṭāṭ Expedition Final Report 2: Fusṭāṭ-C* (American Research Center in Egypt Reports 11). Winona Lake.

Milwright M. 2004. An Inscribed Pottery Bowl of the Mamluk Period. *ADAJ* 48:233–238.

Sela S.1996. Medieval Arabic Sources on the Jaffa–Jerusalem Roads. In M. Fischer, B. Isaac and I. Roll. *Roman Roads in Judaea* II: *The Jaffa–Jerusalem Roads* (BAR Int. S. 628). Oxford. Pp. 25–29.

Stacey D. 2004. The Pottery. In D. Stacey. *Excavations at Tiberias, 1973–1974: The Early Islamic Periods* (IAA Reports 21). Jerusalem. Pp. 89–147.

AN EARLY ISLAMIC-PERIOD ROADBED(?) IN RAMLA

ELIE HADDAD
(PP. 31*–44*)

In 2006, a salvage excavation was conducted in an area earmarked for construction, c. 250 m east of Ma'asiyahu Junction in Ramla (map ref. NIG 188850–950/648400–475; OIG 138850–950/148400–475; Fig. 1). Six 4 × 4 m squares (R1–R6), aligned approximately northwest–southeast, were opened (two of them contiguous); in addition, four test trenches (T1–T4) were dug with a backhoe to the north and south of the line of excavation squares (Fig. 1).

The excavations uncovered the probable infrastructure of an ancient road, dating from the Early Islamic period (Plans 1–5; Figs. 2–8). The roadbed, up to 0.8 m thick and 20 m wide, consists of a large quantity of gravel-like, chalk fieldstones. In most places this foundation lies over a layer of dark, sandy *ḥamra* soil, although in T3 it is above some limestone rocks. Mixed in with the stones of the roadbed were potsherds, objects made of steatite, bone and bronze (Figs. 9–13, 15), and glass vessels (see Gorin-Rosen, this volume, Fig. 1:1–8). The faunal remains include a large number of horse bones (at least six individuals; studied by Moshe Sade).

Evidence from recent excavations in the vicinity supports the interpretation of this thick layer of stones as the infrastructure of a road running northwest–southeast. This was probably a secondary route, perhaps a branch of the Jaffa–Jerusalem highway.

One of the excavation squares (R6) yielded a fill from the Mamluk period, which included potsherds (Fig. 14) and glassware (see Gorin-Rosen, this volume: No. 9). A coin found on the surface also dates from this period (not illustrated).

CAPTIONS TO ILLUSTRATIONS

Fig. 1. Location map.
Plan 1. Square R1, plan and sections.
Plan 2. Square R2, plan and section.
Fig. 2. Square R1, looking northwest.
Fig. 3. Western section of the roadbed (L116), looking northwest.
Plan 3. Square R3, plan and section.
Plan 4. Squares R4 and R5, plan and section.
Fig. 4. Squares R4 and R5, looking northwest.
Fig. 5. Horse bones, looking northwest.
Plan 5. Square R6, plan and sections.
Fig. 6. Square R6, looking northeast.
Fig. 7. Southern section in Sq R6.
Fig. 8. The roadbed in trench T3, looking northwest.
Fig. 9. Pottery from the Byzantine (1) and Early Islamic (2–6) periods.
Fig. 10. Pottery bowls from the Early Islamic period.
Fig. 11. Pottery from the Early Islamic period.
Fig. 12. Lamps from the Early Islamic period.
Fig. 13. Zoomorphic vessels from the Early Islamic period.
Fig. 14. Pottery from the Mamluk period.
Fig. 15. Finds from the Early Islamic period.