בית חווה מהתקופה הרומית באל־קבו, מדרום לאשקלון

עפר שיאון

האתר נמצא כ־3 ק״מ מדרום לתל אשקלון, כ־100 מ׳ ממזרח לקו המים וכ־10 מ׳ מעל פני הים (נ״צ רי״ח 155075/616250, רי״י 105075/116250; איור 1), ומדרום לאתר 37 בסקר מפת זיקים (ברמן, שטרק וברדה תשס״ד:28). שטח האתר מלבני (40 × 215 מ׳; 8.6 דונם); חלקו הבנוי משתרע על דונם אחד לערך. הוא התגלה באקראי במהלך עבודות של כלים מכניים במקום.[1]

בסביבת האתר נמצאו חוליות בגובה עשרות מטרים; מקורן בסחף הנילוס, והן מאוחרות לתקופה הביזנטית (Horowitz 1979:25). חוליות אלו כיסו חוליות קדומות שהתאבנו והפכו לכורכר (Issar 1968:25; Ronen 1983:121). ממוצע המשקעים באזור הוא 400 מ״מ בשנה. אספקת המים ליישוב ולסביבתו הקרובה התבססה על מי בארות. בארות אחדות נתגלו בסקר מפת זיקים (ברמן, שטרק וברדה תשס״ד:10) ובאתר עצמו.

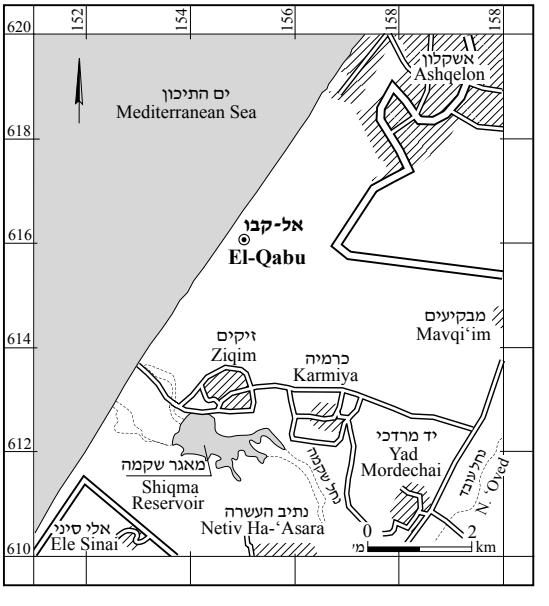

איור 1. מפת איתור.

האתר הנדון אינו מופיע במפת סקר זיקים; נסקרו אתרים מצפון לאתר, וכן ממזרח וממערב לו (ברמן, שטרק וברדה תשס״ד: אתרים 26, 51–60). הוא בנוי על שתי גבעות בולטות ברכס הכורכר, והשרידים נראו על פני השטח. בחפירה נפתחו כ־50 ריבועים, ונחשפו מבנים, שנשתמרו לגובה של עד 0.3 מ׳, וקברים שנשתמרו למלוא גובהם (תכנית 1).[2]

הממצאים מהחפירה מלמדים שאלו הם שרידי בית חווה מהתקופה הרומית (המחצית השנייה של המאה הב׳ – המאה הג׳ לסה״נ), כפי שמעידים כלי החרס (ר׳ Rapuano, this volume), כלי הזכוכית (ר׳ Katsnelson, this volume) והמטבעות (ר׳ Kool, this volume).

הגבעה הצפונית

נחשפו ארבעה מבנים (תכניות 1, 2), הערוכים סביב חצר אחת (L154); פתחיהם ופתחי חדריהם לא נמצאו. לשניים מהמבנים, 3 ו־4, חזיתות עמודים שפנו אל החצר. בין מבנה 1 למבנה 3 נמצאה רצפת כורכר כתוש ומהודק (L147) שאבן פותה (0.12 מ׳ קוטר) שקועה בה.

מבנה 1

במבנה ארבעה חדרים, שרוחב קירותיהם נע בין 0.6 (W10) ל־1.3 (W14) מ׳.

חדר 1. החדר רבוע (3.4 × 3.8 מ׳); קירו הדרומי (W11) רחב מאוד (1 מ׳ רוחב). רצפתו, העשויה אבני כורכר כתושות ומהודקות, שרדה בפינה הדרומית־המזרחית. ממזרח לקיר 12 נחשפו יסודות של קיר (W13) שנבנה צמוד אליו. הוא בנוי מאבנים גדולות שביניהן אבנים קטנות; אפשר שזהו ספסל.

חדר 2. החדר מלבני (2.2 × 4.1 מ׳), ורצפתו עשויה עפר כבוש.

חדר 3. החדר מלבני (2.1 × 4.4 מ׳) ורצפתו עשויה כורכר מהודק. צמוד לקיר 3A נחשף יסוד עגול,

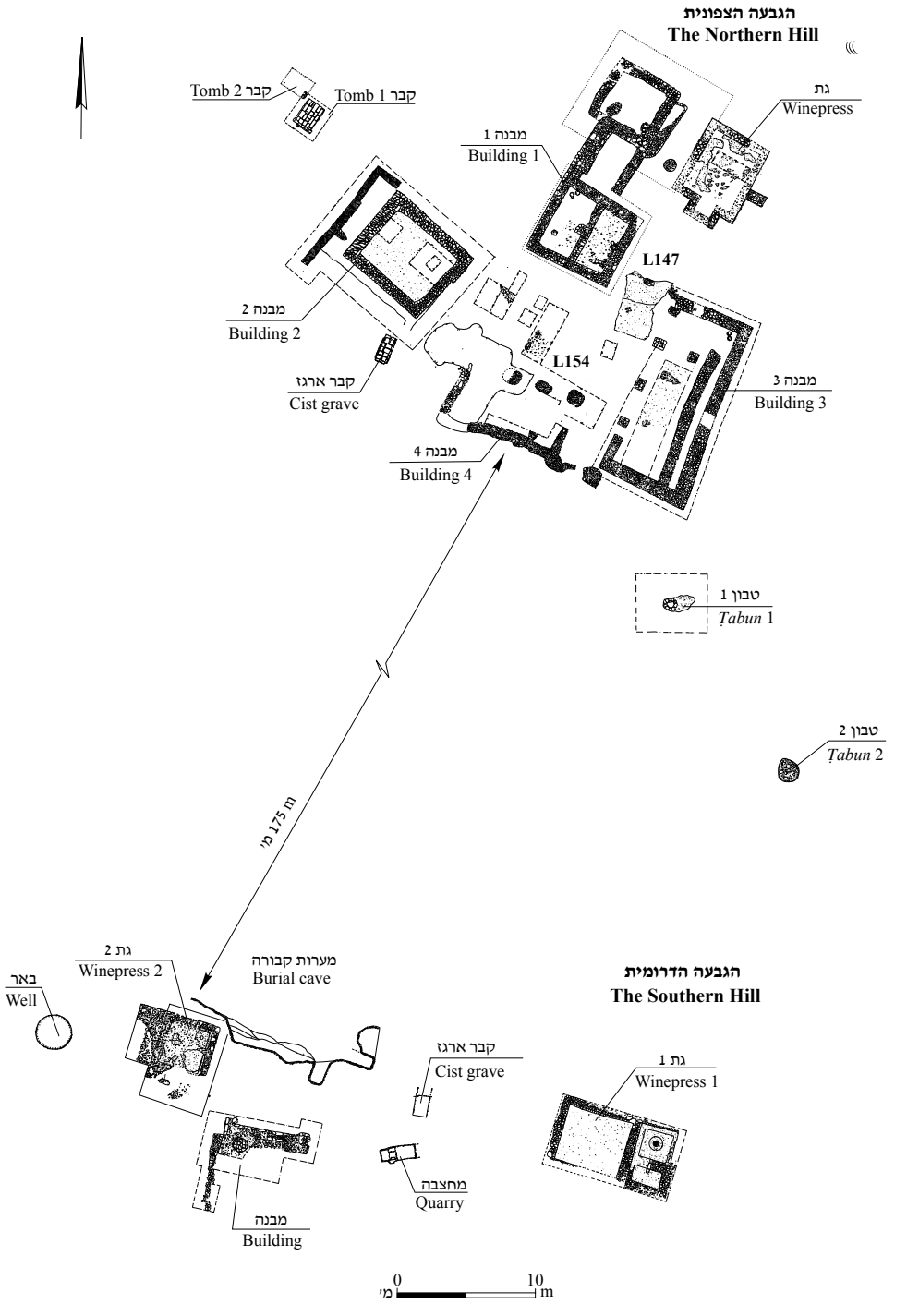

תכנית 1. תכנית כללית של החפירה.

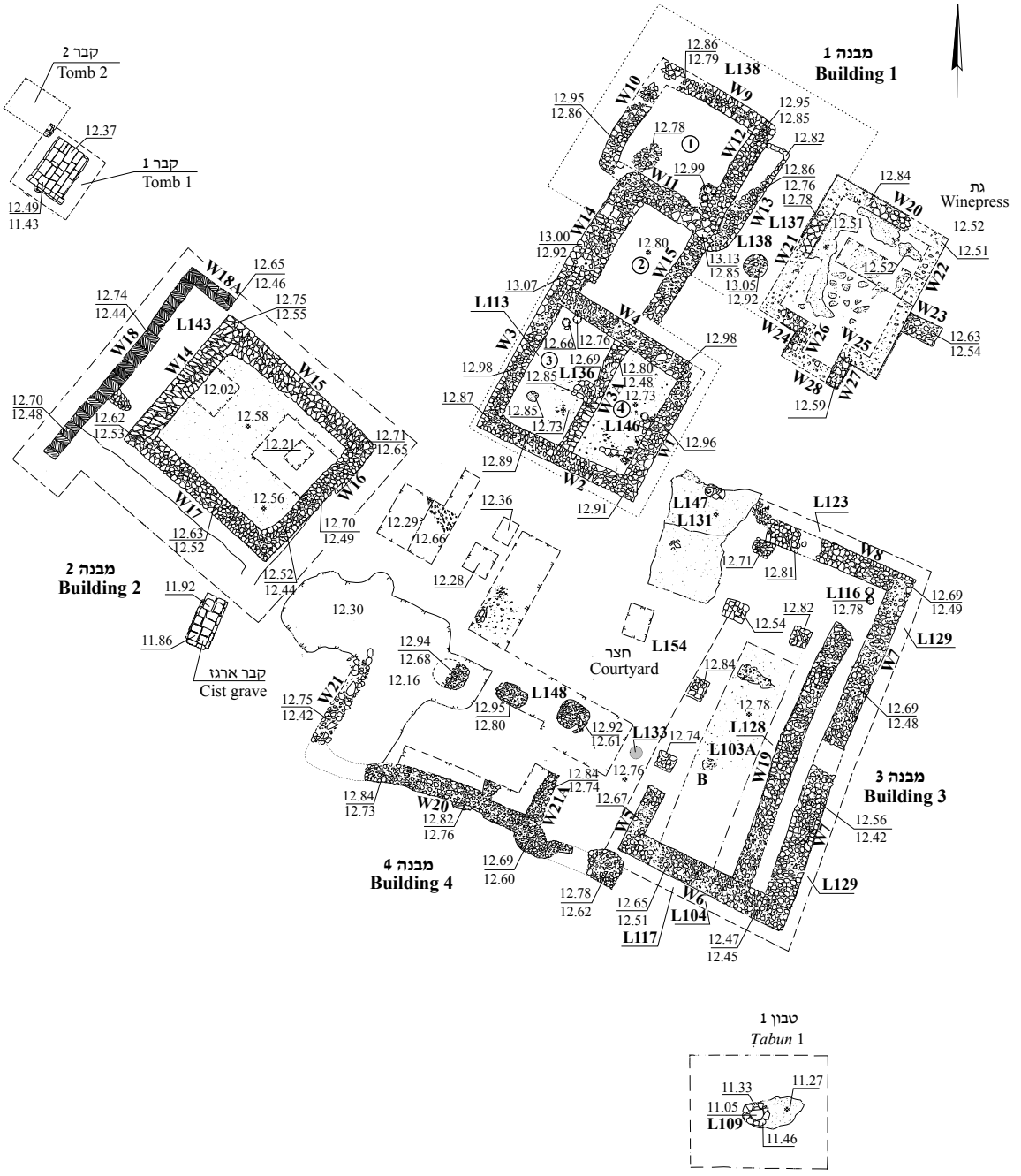

תכנית 2. הגבעה הצפונית.

הבנוי מאבני כורכר, שנשתמר לגובה 0.12 מ׳; ייתכן ששימש בסיס לעמוד שנועד לתמוך בתקרה. בפינה הדרומית־המערבית של החדר נחשף מוקד אש (0.4 מ׳ קוטר), ובפינתו הצפונית־המערבית נמצאו שני חצאי קנקנים שקועים ברצפה.

קנקנים שקועים ברצפה נפוצים במישור החוף והנגב בשלהי התקופה הרומית ובתקופה הביזנטית (פטר פביאן וטלי אריקסון־גיני, מידע בעל פה). שישה קנקנים נמצאו במתקן חקלאי שנתגלה בחוף אשקלון, שלב 3, שתוארך לסוף המאה הה׳ לסה״נ; לדעת החופרת (ברנד 2001:206), הם שימשו לאגירה. לדעת אריקסון־גיני (Erickson-Gini 2004:333–335), בממשית (בניין XXV, חדר 2) הם שימשו מוקדי חימום ותאריכם במחצית השנייה של המאה הד׳ – המאה הה׳ לסה״נ. בכפר ג׳ון, שמצפון לנווה מונסון, נמצאו ארבעה קנקנים כאלה מסודרים בשורה, סמוך לטבון; הם תוארכו למאות הה׳–הו׳ לסה״נ (שיאון 2007).

חדר 4. החדר צמוד לחדר 3 ולהם קיר משותף (W3A). גם חדר זה מלבני (2.4 × 4.6 מ׳). רצפתו עשויה כורכר מהודק. בחדר נתגלו ארבעה קנקנים, אחד מהם שקוע ברצפה. במקביל לקיר 2 נבנה דרגש משורת אבנים אחת; רוחבו 0.4 מ׳, והוא נשתמר לאורך 1.1 מ׳.

מבנה 2

במבנה חדר ומסדרון. החדר מלבני (6.1 × 7.2 מ׳) וקירותיו רחבים (0.8–0.9 מ׳). רצפתו, העשויה כורכר כתוש ומהודק, השתמרה חלקית. המסדרון (L143) נמצא ממערב לקיר 14. קירותיו בנויים מלבנים (1.3–1.7 מ׳ רוחב): קיר 18 בנוי מפן אחד של לבנים מלבניות (0.20 × 0.45 מ׳) שהונחו לרוחב, ואילו קיר 18A נבנה משני פנים של לבנים מלבניות שהונחו לאורך.

מבנה 3 (איור 2)

המבנה מלבני (6.2 × 13.7 מ׳), ובו שתי יחידות: יחידה מלבנית בחזיתו, התופסת את רוב שטחו (4 × 12 מ׳), ויחידה צרה, דמויית מסדרון (0.6 × 10.0 מ׳), ממזרח לה. עובי הקירות החיצוניים 0.9–1.1 מ׳. בחזית המבנה, הפונה לחצר, נמצאו

איור 2. מבנה 3, מבט לדרום.

שלושה יסודות רבועים, הבנויים אבני כורכר. בין קיר 19 לאחד היסודות נמצא יסוד רבוע נוסף; נראה שאלה היו בסיסים לעמודים שהוצבו בשתי שורות מקבילות. בקיר 7 נמצא פתח ברוחב 1.1 מ׳.

רצפת המבנה עשויה כורכר כתוש ומהודק (2–4 ס״מ עובי); היא השתמרה בחלקו הדרומי־המערבי (L103A) וסמוך לה נמצא מוקד אש (B). בפינת קירות 8 ו־7 (L116) נמצאו שני קנקנים שקועים ברצפה (דוגמת אלו שנמצאו במבנה 1, חדרים 3 ו־4).

מבנה 4

מהמבנה שרדו קטעי קירות; רצפתו עפר מהודק. בחזיתו, הפונה לחצר, נמצאו שלושה יסודות לעמודים. בחזית המבנה, 0.3 מ׳ מתחת לרצפה (L133), נמצא מטמון ובו 23 מטבעות ברונזה המתוארכים לשנים 150–250 לסה״נ (ר׳ Kool, this volume).

גת

הגת נמצאת ממזרח למבנה 1. רק משטח הדריכה הרבוע שלה (5.1 × 5.8 מ׳) השתמר; רצפתו, שרק קטעים ממנה שרדו, מטויחת בשתי שכבות של טיח לבן.

טבונים

נמצאו שני טבונים: טבון 1 בגבעה הצפונית (איור 3) וטבון 2 מדרום לו, בין שתי הגבעות; הם בנויים אבני כורכר. טבון 1 נמצא כ־7 מ׳ מדרום למבנה 3; קוטרו 0.8 מ׳, והוא השתמר לגובה נדבך אחד (0.2 מ׳). ממזרח לו נחשפה רצפת כורכר כתוש, ומעליה — שכבת אפר. טבון 2 גדול מאוד, קוטרו 1.55 מ׳.

איור 3. טבון 1, מבט לצפון.

קברים

נתגלו שלושה קברים; הם לא נחפרו. קבר 1 (תכנית 3), שצירו צפון־מזרח–דרום־מערב, הוא חדר מלבני מקורה בקמרון (1.45 × 2.05 מ׳, גובה 1.1 מ׳), הבנוי אבני כורכר בבניית גזית (0.25–0.30 מ׳ רוחב; 0.25–0.65 מ׳ אורך; 0.08–0.15 מ׳ עובי). הקיר בחזיתו משווה לו מתאר רבוע (1.55 מ׳ אורך;

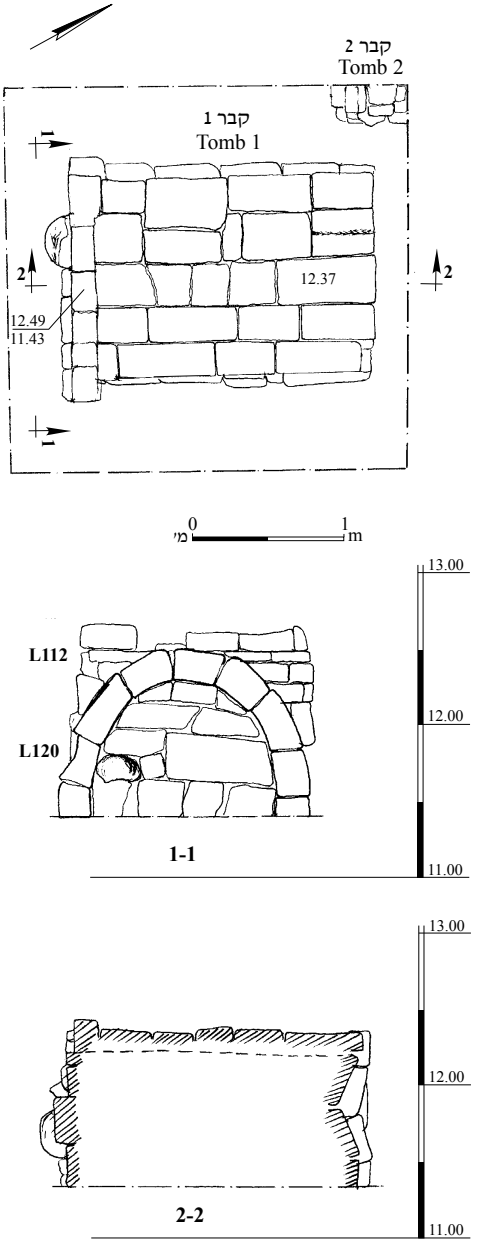

תכנית 3. קבר 1 ופינת קבר 2: תכנית וחתכים.

תכנית 3: חתך 1–1; איורים 4, 5). הכלים המכניים שעבדו באתר טרם החפירה פחסו קלות את תקרתו (תכנית 3: חתך 2–2). מקבר 2, הזהה לקבר 1, נחשפה רק הפינה (תכנית 3; איור 5).

קברים דומים נמצאו ביבנה (מירון תשל"ג), באשקלון (מירון תשל"ה; ורגה 1999) ובחורבת רקיק (נגב 1996); בקברים בשני האתרים הראשונים נמצאו ארונות עופרת, ואילו באחרון — סרקופג אבן. הקברים ביבנה ובאשקלון (חפירת ורגה) תוארכו למאות הא'–הג' לסה"נ, והקבר בחורבת רקיק תוארך למאה הד' לסה"נ. הקבר באשקלון (חפירת מירון) תוארך למאות הו'–הז' לסה"נ.

איור 4. חזית קבר 1, מבט לצפון־מזרח.

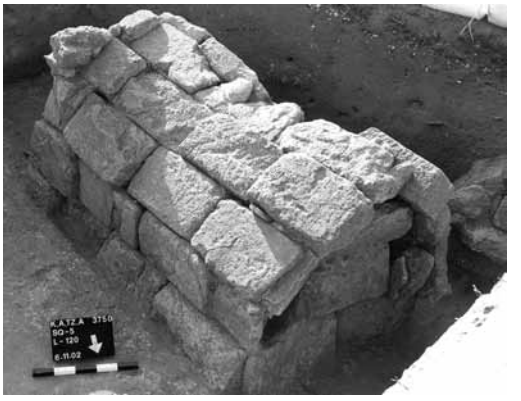

איור 5. קבר 1 ופינת קבר 2, מבט לדרום.

כ־3 מ' מדרום למבנה 2 נמצא קבר ארגז נוסף (0.95 × 2.05 מ'), שצירו צפון־מזרח–דרום־מערב. הקבר דופן וכוסה באבני כורכר. קברי ארגז נפוצים מאוד באזורי מישור החוף, השפלה והנגב (אבני 1997: 24–30).[3]

הגבעה הדרומית

מבנה (תכניות 1, 4)

מהמבנה שרדה פינתו הצפונית. הקירות (W22, W23) השתמרו לגובה סנטימטרים אחדים, והם בנויים אבני כורכר מסותתות שביניהן אבנים קטנות. רצפתו עשויה אבני כורכר קטנות, ושוקע בה טבון עשוי מחרס חום כהה (L151; 1.1 מ' קוטר) לעומק 0.2 מ'. רצפת הטבון עשויה אבני כורכר גדולות, ובתוכו ובסביבתו נמצא אפר.

גתות

גת 1 (5.3 × 9.4 מ'; תכניות 1, 5; איורים 6, 7). הגת חצובה בסלע וכל מרכיביה — משטח הדריכה (L132), בור השיקוע (L111) ובור האיסוף (L118) — נשתמרו. משטח הדריכה (4.1 × 4.7 מ') נוטה בשיפוע מתון למזרח. מגרעת שנמצאה בקיר 33 מעידה כנראה על מיקום התעלה שחיברה בין משטח הדריכה לבור השיקוע. המשטח טויח בשתי שכבות של טיח לבן, עשיר בגריסי כורכר גסים וחומרי מליטה. בור השיקוע נחצב לעומק 0.4 מ'; רצפתו נוטה קלות לצפון ומטויחת בשתי שכבות של טיח לבן. צינור (0.15 מ' קוטר) חיבר בינו לבין בור האיסוף. בור האיסוף רבוע (2.1 × 2.1 מ', עומק 1.29 מ'), מטויח בארבע שכבות טיח. במרכזו —

איור 6. גת 1: בור השיקוע, מבט לצפון.

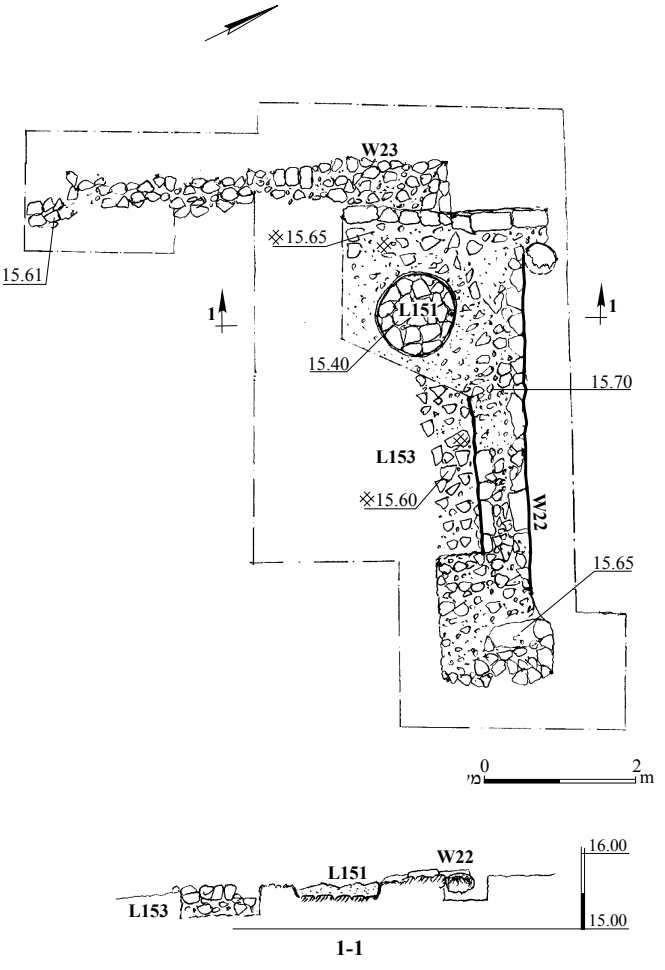

תכנית 4. מבנה: תכנית וחתך.

איור 7. גת 1, מבט כללי לכיוון דרום.

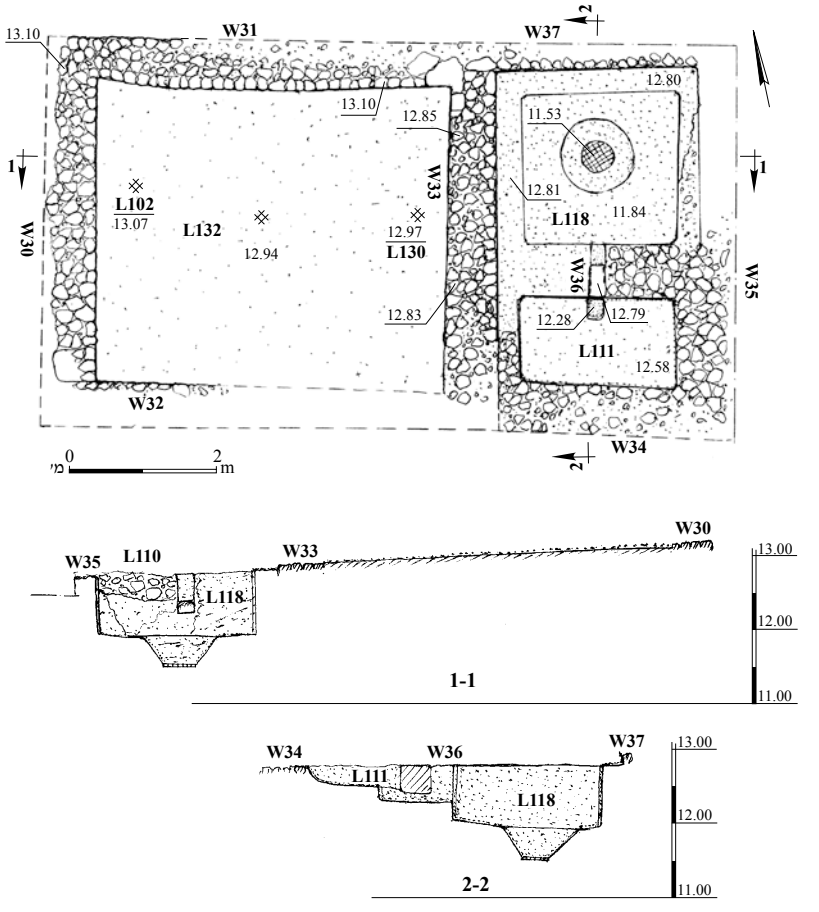

תכנית 5. גת 1 : תכנית וחתכים.

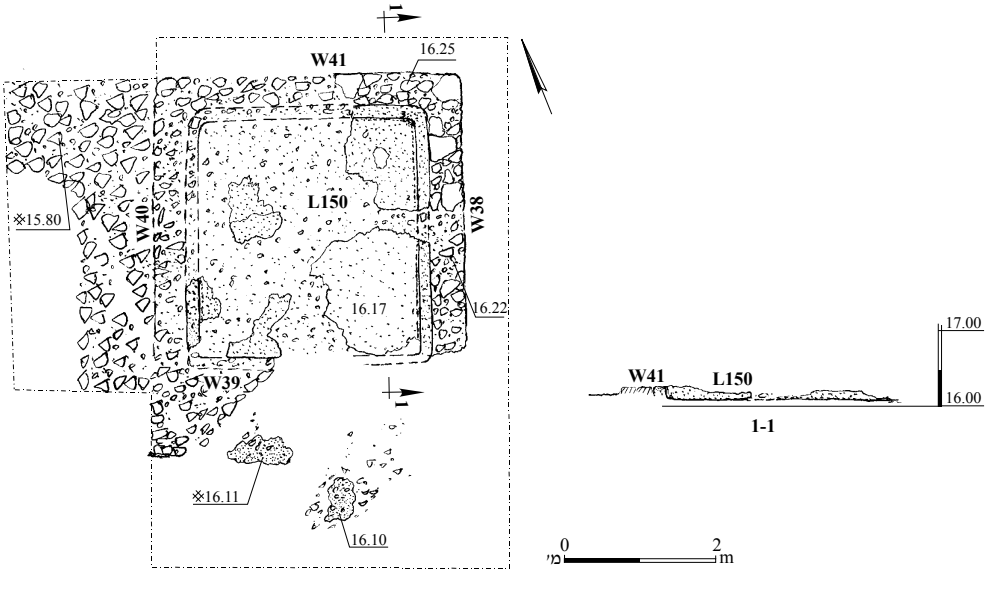

תכנית 6. גת 2 : תכנית וחתך.

איור 8. הבאר, מבט לצפון.

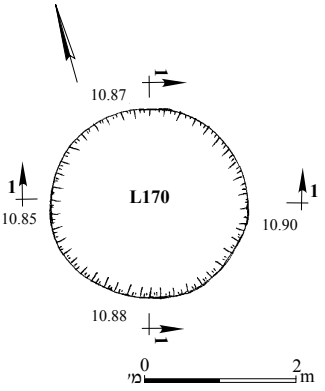

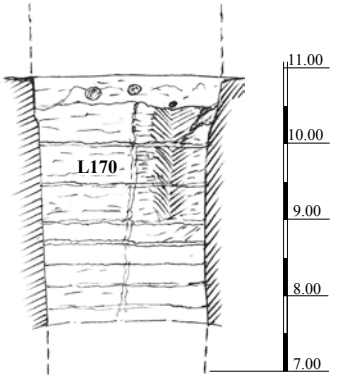

1-1

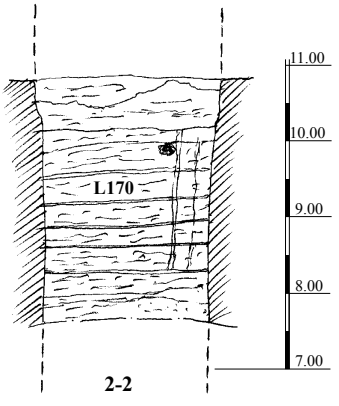

2-2

תכנית 7. באר: תכנית וחתכים.

גומה עגולה (קוטר 0.85 מ׳) שחתכה טרפז (תכנית 5: חתכים 1–1, 2–2), והיא מרוצפת פסיפס לבן גס.

גת 2. מהגת נשתמר משטח דריכה רבוע (L150; 2.85 × 3.10 מ׳; תכניות 1, 6), מטויח בטיח לבן ומשופע קלות לדרום. ממערב לו נחשפה תשתית של אבני כורכר קטנות מלוכדת בחומר מליטה.

באר (L170; תכניות 1, 7; איור 8)
הבאר (2.20–2.55 מ׳ קוטר, 3.3 מ׳ עומק) נמצאת 6.5 מ׳ ממערב לגת 2. היא נחצבה בסלע האם, אל מי תהום גבוהים שנמצאים כ־10 מ׳ מתחת לפני השטח. לבאר חתך רוחב עגול וחתך אורך פעמוני.

בארות רבות נסקרו לאורך מישור החוף. הן נחצבו לתוך מפלס מי התהום שעוקב אחרי מפלס פני הים שלא השתנה ביותר מ־±1.5 מ׳. הבארות שנחפרו תוארכו למן תקופת הברונזה המאוחרת עד התקופה הצלבנית (איילון 1999; באומגרטן 1999; Carmi et al. 1994). הבארות הקרובות ביותר לאתר הנדון נמצאו בתל אשקלון, שם הן תוארכו לתקופה הרומית.

מערת קבורה (תכניות 1, 8)
המערה נחצבה לעומק כ־4 מ׳, ורק חלקה הדרומי שרד. הכניסה הייתה דרך פתח מרובע (1.9 מ׳ גובה; תכנית 8: חתך 1–1). תקרתה ישרה, וגובהה כ־2 מ׳ ממפלס הרצפה. נחשפו שני כוכים מטויחים בטיח לבן עשיר בגריסי צדפים: בכוך הדרומי (1; 1.8 מ׳ אורך, 0.85 מ׳ רוחב) נקברו שני פרטים בוגרים לפחות, שגילם 17–20 ו־30–40 שנים, ובכוך המזרחי (2; 2 מ׳ אורך, 0.85 מ׳ רוחב) נקברו שלושה פרטים בוגרים לפחות, שגילם 15–20, 20–30 ו־30–50 שנים.

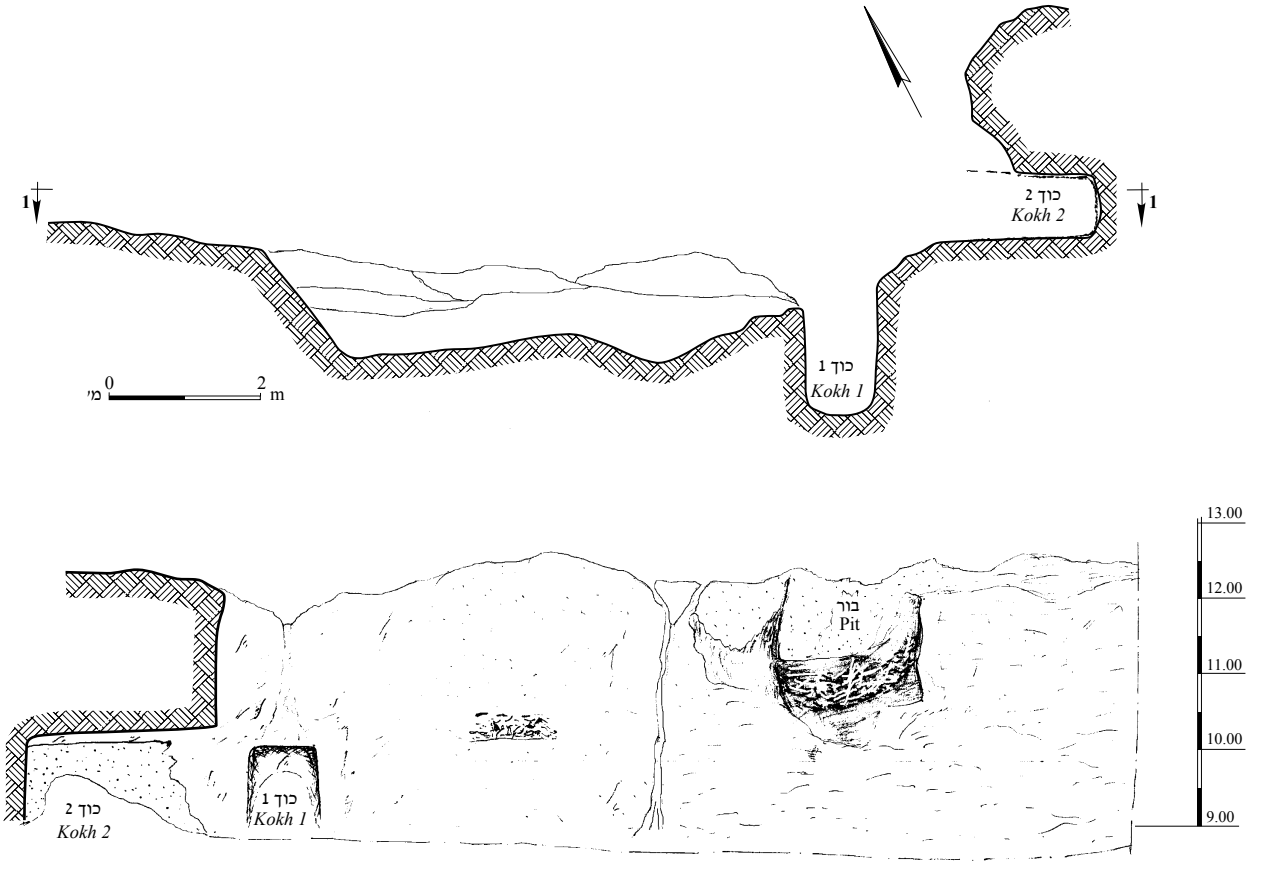

תכנית 8. מערת קבורה: תכנית וחתך.

קבר ארגז (תכנית 1)

הקבר (0.95 × 2.00 מ׳, עומק 0.10–0.25 מ׳), הבנוי בציר צפון–דרום, נחשף בעקבות פגיעת כלי מכני ונשתמר בחלקו. הקבר חצוב בסלע, ללא דיפון, ובתוכו נמצא פרט בוגר אחד. בפינתו הצפונית־המזרחית נמצא מגש (מורטריה?) עשוי מסלע גניס (gneiss) בצבע אפור כהה (ר׳ Rapuano, this volume: Fig. 2:29). סלע זה נפוץ באזור אילת ודרום סיני (מזור 1980: 53–54).

מחצבה (תכניות 1, 9)

המחצבה קטנה (L172; 1.0 × 2.5 מ׳).

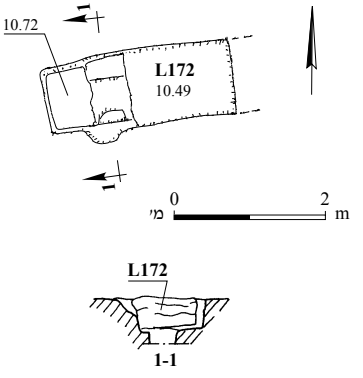

תכנית 9. מחצבה: תכנית וחתך.

סיכום

האתר שנתגלה באל־קבו הוא בית חווה לייצור יין, שתאריכו בתקופה הרומית (המחצית השנייה של המאה הב׳ – המאה הג׳ לסה״נ). על סמך המטבע המאוחר ביותר שנמצא בחפירה (286–305 לסה״נ), נראה שהחווה ניטשה בסוף המאה הג׳ או בראשית המאה הד׳ לסה״נ לכל המאוחר. בבית החווה נחשפו מבנים, טבונים, באר, גתות, מחצבה וקברים. ארבעה מהמבנים נמצאו בגבעה הצפונית: שניים מהם, מבנים 1 ו־2, שימשו למגורים, אפשר שהאחרון שימש למגורי בעל החווה, ואילו השניים האחרים, מבנים 3 ו־4, היו כנראה מחסנים לאחסון קנקני היין. נמצאו שלוש גתות: גת 1 בגבעה הדרומית השתמרה בשלמותה, ואילו מהגת בגבעה הצפונית ומגת 2 בגבעה הדרומית נשתמרו רק משטחי הדריכה.

אל־קבו הוא אחד מעשרות אתרים חקלאיים בעורף של אשקלון, אחת הערים החשובות בתקופה זו (דבורז׳צקי 2001). סך הכול 44 אתרים מהתקופה הרומית נסקרו בסקר זיקים, רובם בגודל 1–3 דונם; 14 מהם חדלו להתקיים בסוף התקופה (ברמן, שטרק וברדה תשס״ד:17), בדומה לאתר הנדון. אפשר שנטישתו קשורה למשבר הכלכלי שפקד את האימפריה הרומית בשלהי המאה הג׳ לסה״נ. האינפלציה הגבוהה, ובעקבותיה הכבדת עול המיסים, גרמו לכך שרבים נטשו את אדמתם ועברו לערים (לוין 1982:121–122, 130–131). לתמורות שהנהיגו דיוקליטיאנוס בסוף המאה הג׳ לסה״נ וקונסטנטינוס בתחילת המאה הד׳ לסה״נ היו השלכות מרחיקות לכת על יישוב הארץ והדמוגרפיה שלה (צפריר 1982:359–360; דן 1982:388–389). נראה שהשינויים הרבים שחלו בתחום המִנהל בדרום ארץ ישראל השפיעו גם על האתר הנדון.

הערות

[1] את האתר גילו יעקב הוסטר ורויטל זכריה.

[2] החפירה (הרשאה מס׳ A-3750) נערכה לקראת בניית מתקן התפלה במקום, במימון משרד התשתיות. היא נוהלה על ידי המחבר, בסיוע רויטל זכריה ובהשתתפות אבי האג׳יאן (מדידות), ראד אבו חלף (מנהלה), אירנה לידסקי (ציור), יהודה רפיואנו (כלי חרס), רוברט קול (נומיסמטיקה), נטליה כצנלסון (כלי זכוכית) ויוסי נגר (אנתרופולוגיה פיסית).

[3] סך הכול נסקרו ונחפרו במישור החוף הדרומי 86 קברים מטיפוס זה, מהתקופות הרומית והביזנטית (הוסטר ושיאון תשס״ו).

הפניות

אבני ג׳ 1997. **בתי הקברות של ירושלים ובית גוברין במאות הד׳–הז׳ לסה״נ.** עבודת דוקטור, האוניברסיטה העברית. ירושלים.

איילון א׳ 1999. יבנה ים — באר אנטיליה. **חדשות ארכיאולוגיות — חפירות וסקרים בישראל** 109:109–110.

באומגרטן י׳ 1999. תל אשדוד. **חדשות ארכיאולוגיות — חפירות וסקרים בישראל** 110:86.

ברמן א׳, שטרק ה׳ וברדה ל׳ תשס״ד. **מפת זיקים (91)** (סקר ארכיאולוגי של ישראל). ירושלים.

ברנד א׳ 2001. מתקן חקלאי בחוף אשקלון. בתוך א׳ ששון, ז׳ ספראי ונ׳ שגיב, עורכים. **אשקלון — עיר לחוף ימים.** תל אביב. עמ׳ 203–211.

דבורז׳צקי א׳ 2001. פעילות כלכלית ומוצאי חקלאות ייחודיים של אשקלון מהתקופה ההלניסטית ועד התקופה הביזנטית. בתוך א׳ ששון, ז׳ ספראי ונ׳ שגיב, עורכים. **אשקלון — עיר לחוף ימים.** תל אביב. עמ׳ 119–134.

דן י׳ 1982. המינהל הביזאנטי. בתוך צ׳ ברס, ש׳ ספראי, י׳ צפריר ומ׳ שטרן, עורכים. **ארץ ישראל מחורבן בית שני ועד הכיבוש המוסלמי.** ירושלים. עמ׳ 387–419.

הוסטר י׳ ושיאון ע׳ תשס״ו. קברים בנויים מקומרי גג מהתקופות הרומית המאוחרת והביזנטית במישור החוף הדרומי. **ירושלים וארץ ישראל** 3:49–67.

ורגה ד׳ 1999. אשקלון, חוף הדייגים. **חדשות ארכיאולוגיות — חפירות וסקרים בישראל** 109:134–135.

לוין י׳ 1982. ארץ ישראל במאה השלישית. בתוך צ׳ ברס, ש׳ ספראי, י׳ צפריר ומ׳ שטרן, עורכים. **ארץ ישראל מחורבן בית שני ועד הכיבוש המוסלמי**. ירושלים. עמ׳ 119–143.

מזור ע׳ 1980. **גיאולוגיה בפטיש ישראלי**. תל אביב.

מירון ד׳ תשל״ג. יבנה. **חדשות ארכיאולוגיות** מד:25.

מירון ד׳ תשל״ה. אשקלון. **חדשות ארכיאולוגיות** נא־נב: 27–28.

נגב נ׳ 1996. חורבת רקיק. **חדשות ארכיאולוגיות** קו:160–162.

צפריר י׳ 1982. הפרובינציות בארץ ישראל: שמות, גבולות ותחומי מינהל. בתוך צ׳ ברס, ש׳ ספראי, י׳ צפריר ומ׳ שטרן, עורכים. **ארץ ישראל מחורבן בית שני ועד הכיבוש המוסלמי**. ירושלים. עמ׳ 350–386.

שיאון ע׳ 2007. נווה מונסון. **חדשות ארכיאולוגיות — חפירות וסקרים בישראל** 119 (18.12.07). http://www.hadashot-esi.org.il/report_detail.asp?id=491&mag_id=112 (תאריך גישה 12.4.10).

Carmi I., Eldar-Nir I., Nir Y., Werker L.E. and Johnson B.L. 1994. The Dating of Ancient Water Wells by Archaeological and 14C Methods. *IEJ* 44:184–200.

Erickson-Gini T. 2004. *Crisis and Renewal—Settlement in the Central Negev in the Third and Fourth Centuries C.E., With an Emphasis on the Finds from Recent Excavations in Mampsis, Oboda and Mezad ‘En Hazeva.* Ph.D. diss. The Hebrew University. Jerusalem.

Horowitz A. 1979. *The Quaternary of Israel.* New York.

Issar A. 1968. Geology of the Coastal Plain of Israel. *IJES* 17:16–29.

Katsnelson N. This volume. The Glass Finds from the Roman Site at El-Qabu, South of Ashqelon.

Kool R. This volume. The Coins from the Roman Site at El-Qabu, South of Ashqelon.

Rapuano Y. This volume. The Pottery and Stone Objects from the Roman Site at El-Qabu, South of Ashqelon.

Ronen A. 1983. Late Quaternary Sea Levels Inferred from Costal Stratigraphy and Archaeology in Israel. In P.M. Masters and N.C. Flemming eds. *Quaternary Coastlines and Marine Archaeology: Towards the Prehistory of Land Bridges and Continental Shelves.* London. Pp. 121–134.

A ROMAN-PERIOD FARMSTEAD AT EL-QABU, SOUTH OF ASHQELON

OFER SION

(PP. 1–12)

El-Qabu, located c. 3 km south of Tel Ashqelon (map ref. NIG 155075/616250, OIG 105075/116250; Fig. 1), is a farmstead where wine was produced in the Roman period (second half of the second to the third centuries CE), as indicated by the coins (see Kool, this volume), ceramics (see Rapuano, this volume) and glass (see Katsnelson, this volume) finds. Based on the latest coin (286–305 CE) that was recovered from the excavation, the site was abandoned at the end of the third or the beginning of the fourth century CE. This is one of dozens of agricultural sites situated in the hinterland of Ashqelon, one of the major cities in this period. The site is built on two hills that stand out prominently along the *kurkar* ridge (Plan 1).

Northern Hill.— Four buildings arranged around a courtyard (L154; Plans 1, 2; Fig. 2), a winepress, *ṭabun*s (e.g., Fig. 3) and tombs were exposed on this hill. Building 1 comprises four rooms (Nos. 1–4). Storage jars were inserted within the floor of Room 3. In Room 4 four storage jars were found, one was inserted into its floor. This phenomenon was noted at other sites in the coastal plain and the Negev during the Roman and Byzantine periods, and probably attests to the function of the rooms as storerooms. Building 2 includes a rectangular room and a corridor. Building 3 comprises a rectangular hall and a narrow corridor. The hall was separated from Courtyard 154 by two rows of *kurkar*-stone bases, which probably supported columns. In the corner between W7 and W8 (L116) were two storage jars, inserted in the floor. Only scant architectural remains were preserved of Building 4. A hoard of 23 bronze coins dating to 150–250 CE was discovered beneath its floor (L133).

Three tombs were found; they were not excavated. Tomb 1 is a rectangular, vaulted chamber built of *kurkar* ashlars (Plan 3; Fig. 4). All that was exposed of Tomb 2, which is identical to Tomb 1, is its corner (Plan 3; Fig. 5). A cist tomb, located c. 3 m south of Building 2, is lined and covered with *kurkar* stones.

Southern Hill. Revealed on this hill (Plan 1) is the northwestern corner of a building (Plan 4), with a *ṭabun* (L151) integrated in its northeastern corner. Two winepresses (Winepress 1: Plan 5; Figs. 6, 7; Winepress 2: Plan 6), a well (Plan 7; Fig. 8), a burial cave (Plan 8), a cist tomb and a quarry (Plan 9) were exposed on this hill.

CAPTIONS TO ILLUSTRATIONS

Fig. 1. Location map.
Plan 1. General plan of the excavation.
Plan 2. The northern hill.
Fig. 2. Building 3, looking south.
Fig. 3. *Ṭabun* 1, looking north.
Plan 3. Tomb 1 and the corner of Tomb 2, plan and sections.
Fig. 4. Facade of Tomb 1, looking northeast.
Fig. 5. Tomb 1 and corner of Tomb 2, looking south.
Fig. 6. Winepress 1, settling pit, looking north.
Plan 4. Building, plan and section.
Fig. 7. Winepress 1, general view to the south.
Plan 5. Winepress 1, plan and sections.
Plan 6. Winepress 2, plan and section.
Fig. 8. Well, looking north.
Plan 7. Well, plan and sections.
Plan 8. Burial cave, plan and section.
Plan 9. Quarry, plan and section.